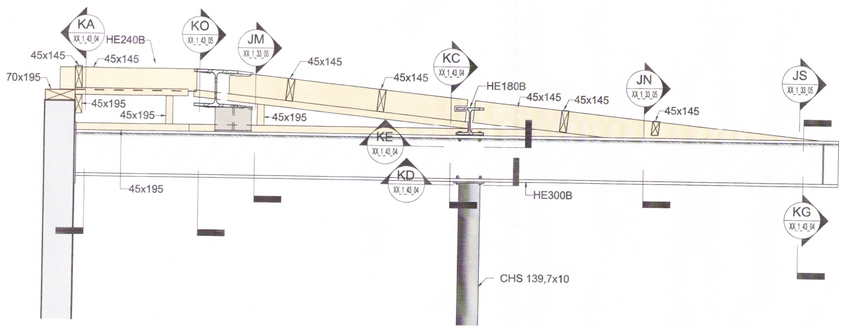

JA 02_1_31_02 **Snið JA**

1 : 20

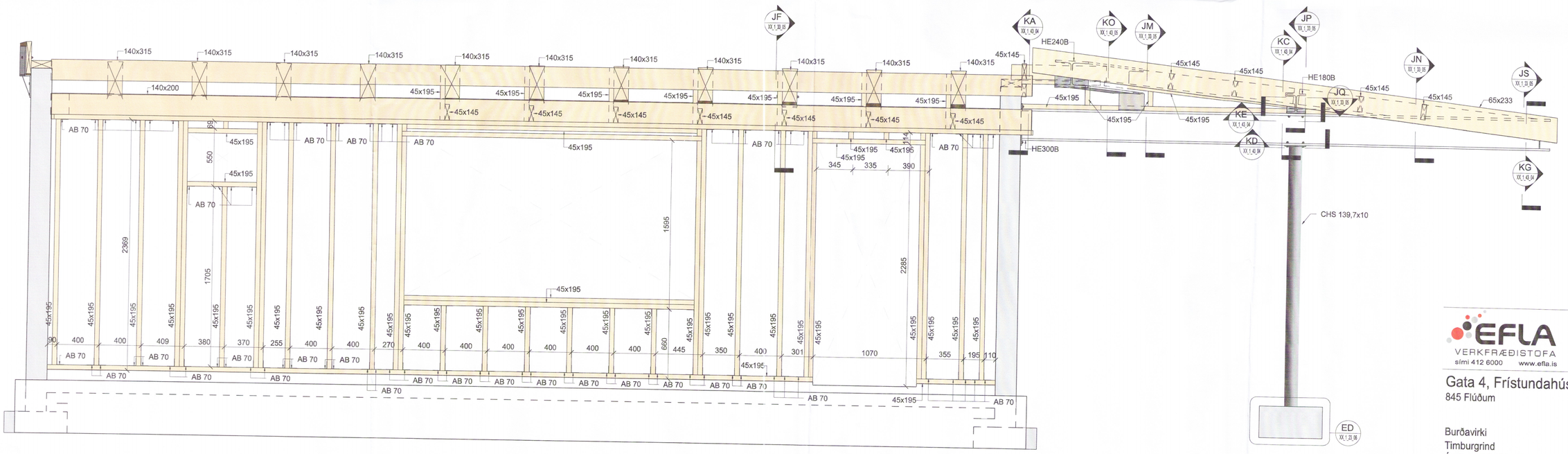

JB -01_1_21_02 **Snið JB**

1 : 20

Umhverfis- og tæknisvið Uppsveita
Yfirfarið
23. nóv. 2018
Byggingarfulltrúi

AÐALHÖNNUÐUR

kt. 200653-3169

Útg.	Dags.	Skýring	Br.af:	Yfirf.
A	02.11.2018	Vinnuteikning	DSP	BJP

Skýringar

Öll mál eru í mm, hæðakótar í m nema annað sé tilgreint á teikningu

Tilvísanir í teikningar:

XX_1_04_01	Almennar skýringar
XX_1_04_02	Kröfur til steinsteypu
XX_1_04_03	Almennar kröfur til jámalagnar
XX_1_04_04	Almenn Snið og deili fyrir jámalögn
XX_1_04_05	Almennar skýringar stál
XX_1_04_06	Almenn festing krossviðarklæðningar og skilgreining á skrúfustærð

Nöfn á vinklum, bitaskóm og öðrum festingum vísar í festinga frá Simpson Strong-Tie. Gert er ráð fyrir fullri neglingu nema annað sé tekið fram.
Notast má við sambærilegar vörur frá öðrum framleiðendum sem uppfylla sömu kröfur.

Sjá einnig teikningar arkitekta og lagnahönnuða

EFLA VERKFRÆÐISTOFA
sími 412 6000 www.efla.is

Gata 4, Frístundahús
845 Flúðum

Burðavirki
Timburgrind
Ásýnd - Aðstöðuhús

6542.18

TEIKNINÚMER	BLAÐSTÆRÐ	HANNAÐ	DSP
4515-004	A1	TEIKNAÐ:	EDJ
XX_1_32_05		YFIRFARIÐ:	BJP

DAGS.	MÆLIKVARÐI	ÚTGÁFA
02_11_2018	1 : 20	A

SAMÞYKKT: Bjarni Jón Pálsson
KENNITALA: 291163-5139

C:\Users\edj\Documents\BIJR Gata_2018_edj.rvt