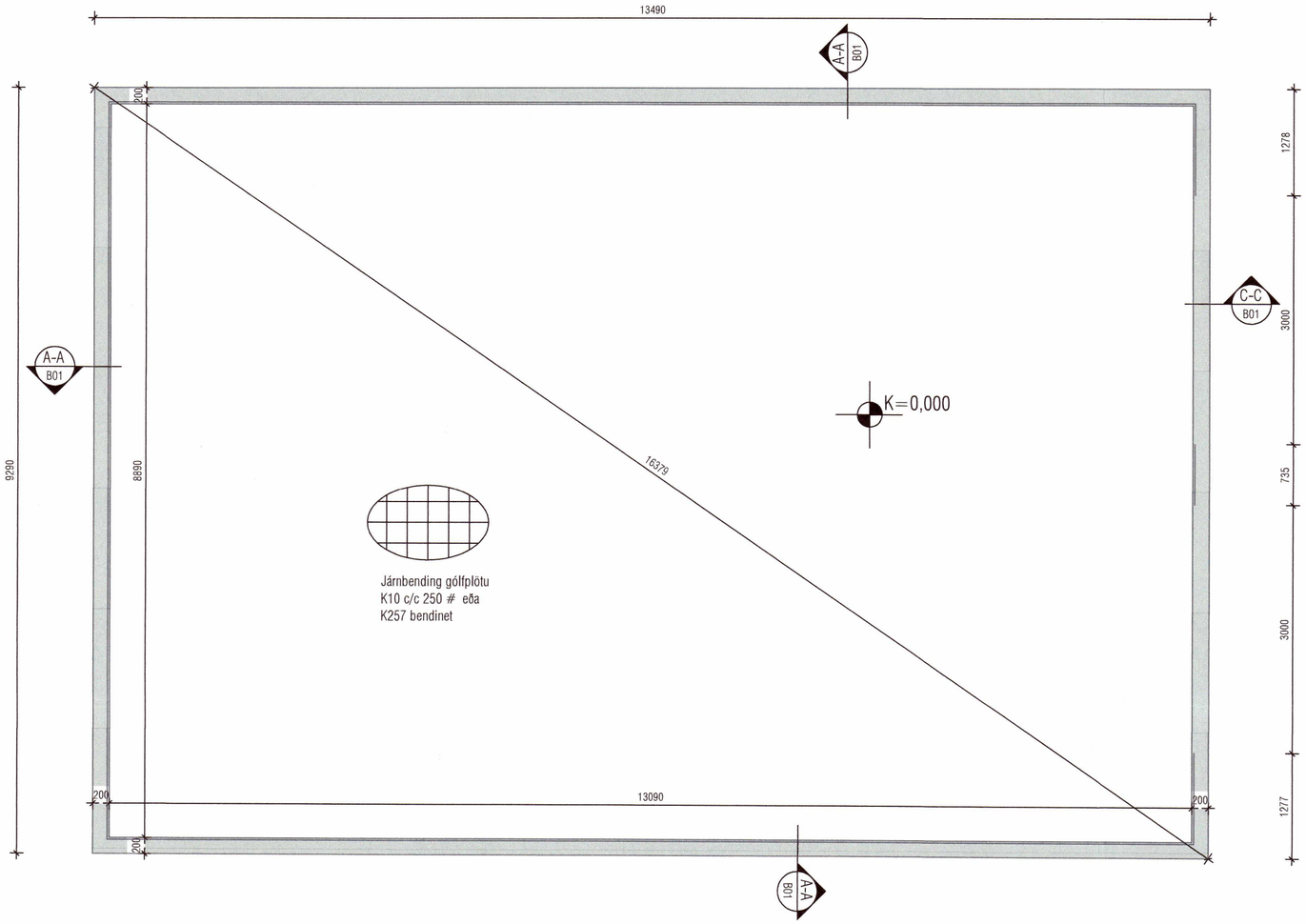

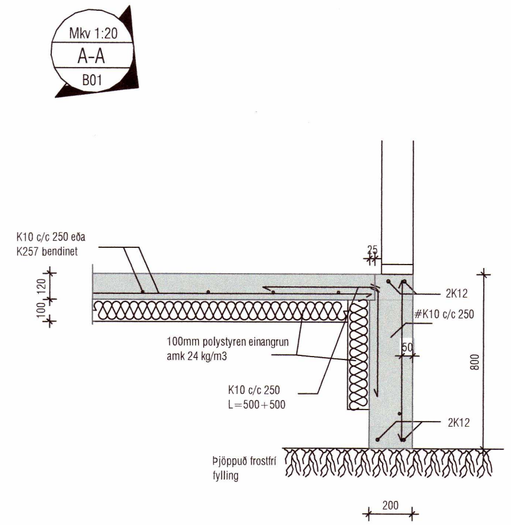

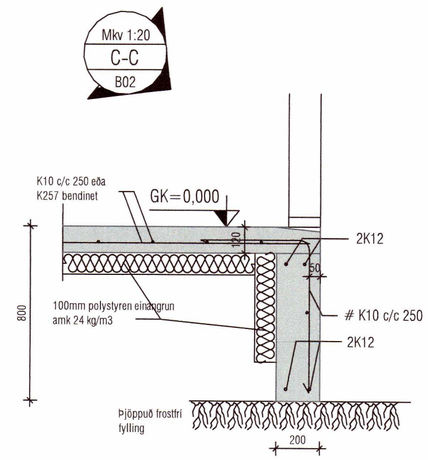

Umhverfis- og tæknisvið Uppsveita
Yfirfarið
18 AUG 2020
Byggingarfulltrúi

ALMENNT

Hæðir eru í m í hæðarkerfi Hafnarfjarðarbæjar

0,00 Táknar hæð í sniðmynd

0,00 Táknar hæð á plötu í grunnmynd

Járnastærðir eru í mm

Timburstærðir eru í mm

Öll ónefnd mál eru í mm

Skýringar:

Steinsteypa í sökkulveggi: Brotþolsflokkur S-300
Sementsmagn amk. 350 kg/m
Vatnssementstala minni en 0,55
Loftinnihald 5-7%

Bendistál er Ks-40s

Undirstöður hvíla á burðarhæfri, frostöruggri fyllingu

Mesta álag á grunn er 0,12 Mpa

Öll ónefnd mál eru í mm, kótar í m

Lágmarkssteypuhula á járnum í veggjum sem eru inni sé 30 mm
Lágmarkssteypuhula á járnum í veggjum sem eru úti sé 40 mm
Þjöppunarkröfur fyllingar E2>1200Mpa og E2/E1<2,3

ÁLAGSFORSENDUR

Leyft álag á grunn.....: - MN/m^2

Snjóálag.....: $1,26*\mu$ KN/m^2

Vindálag.....: $1.66*C_{pe}$ KN/m^2

Notálag.....: - KN/m^2

Svignunarkröfur miðast við hús í flokki A

20201838

Helgi Kjartansson Byggingartæknifræðingur Vesturbrún 13 - 845 Flúðir kt. 030270-5419 - s: 617-5377 netf: helgikjartansson@gmail.com			Verkheiti Miðdalskot 2 Bláskógabyggð Bílskúr Sökklar - Grunnmynd og sérm.
Dags. 10.03.2020	Teikn. Nr. B-02	Mkv. 1:50 - 1:20	Skrá .dwg
Breyting dags	eðli breytingar		Aðalhönnuður
			Samþykkt