STÁLGRIND, RÚMMYND. 1:20

ITEM NO.	QTY.	DESCRIPTION	LENGTH	ANGLE1	ANGLE2
1	4	100 x 100 x 6.3	3035	0.00	0.00
2	1	IPE200	2894.4	-	-
3	2	IPE200	7000	0.00	0.00
4	2	IPE200	2800	0.00	0.00
5	4	PLATE, 20 x 90 x 90	90	-	-
6	2	HE100A	2800	0.00	0.00
7	2	HE100A	7000	0.00	0.00
8	2	80 x 60 x 5.0	2895	0.00	0.00
9	3	PLATE, 6 x 50 x 240			
10	4	100 x 50 x 5.0	2581	0.00	0.00
11	2	100 x 100 x 6.3	178	0.00	0.00
12	6	PLATE, 12 x 198 x 198			
13	24	PLATE, 6 x 50 x 107.2			
14	27	PLATE, 6 x 50 x 60			

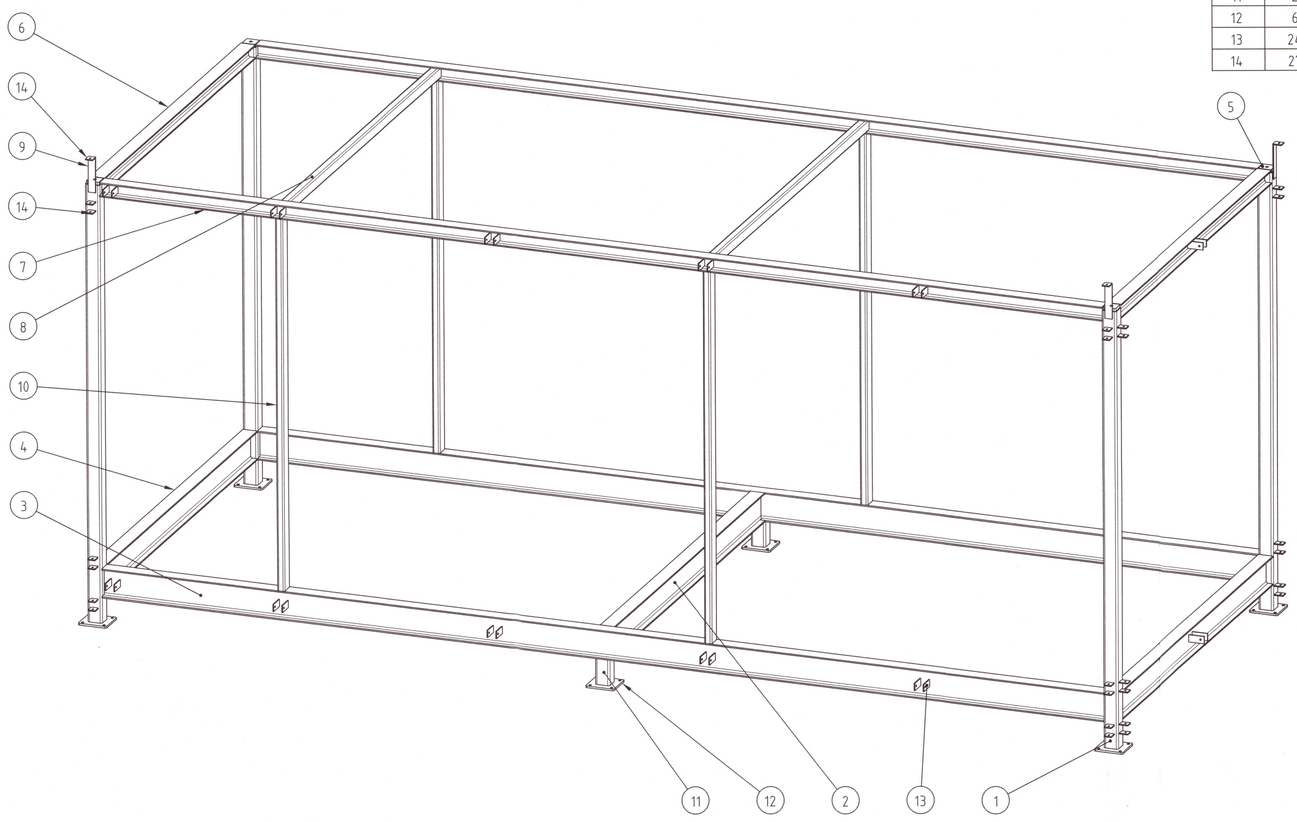

Umhverfis- og tæknisvið Uppsveita
Yfirfarið
- 7 SEP 2020
F.h. Byggingarfulltrúi

BREYTINGAR

TIL VÍSANIR:

SKÝRINGAR..... SJÁ TEIKN. NR. 1-01

ATH: 20201962

ALLT STÁL ER S235 OG SKAL GRIND ÖLL HEIL-SOÐIN SAMAN, KVERKSUÐUR Δ6 MM.

GÖT Í UNDIR-STÖÐUR:

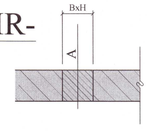

A = KÓTI Á NEÐRI BRÚN GATS
B = BREIDD GATS
H = HÆÐ GATS

Reikn.	JKR	Ágúst '20	Útgefið:	10.09.2020
Teikn.	JKR	Ágúst '20	Kvarði:	1:20
Ath.				
Samþ.				

FERJUHOLT 12
Bláskógabyggð

Nr. 1-04

Verkhluti
STÁLGRIND, RÚMMYND.

Verkfræðistofa
Jóns Kristjánssonar ehf
Ármúla 19
108 Reykjavík
Sími: 537-0002 Gsm: 772-3154
Kt: 540817-0300
Netfang: jokris54@gmail.com