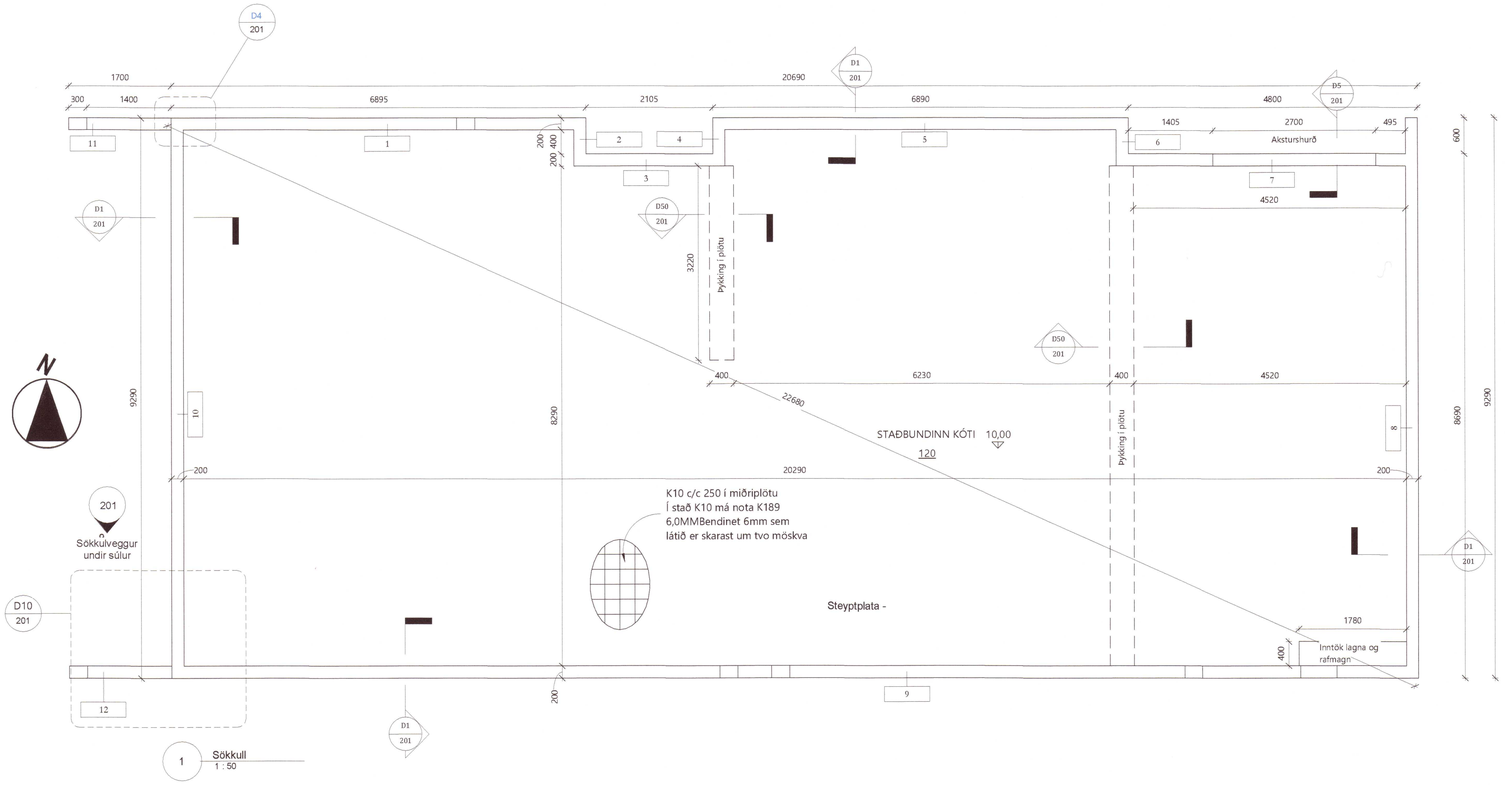

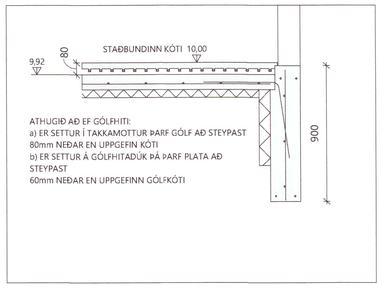

3 ATH Gólfhiti
1 : 20

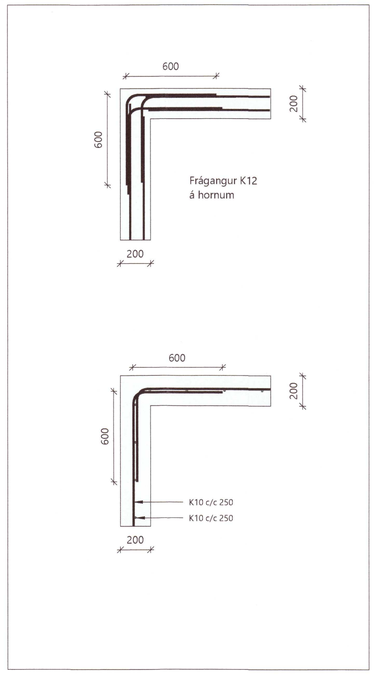

5 D4
1 : 20

Umhverfis- og tæknisvið Uppsveita
Yfirfarið
23. nóv. 2020
Byggingarfulltrúi

Hönnunarforsendur:

Snjór:	Álagssvæði 1	2,1 kN/m²
Vindur:	z= 6,000 m	1,65 kN/m²
Notálag:	Gólfplata í íbúð	2,0 kN/m²
Notálag:	Gólfplata í bílskúr	3,0 kN/m²
Eiginþyngd:	Þak	0,6 kN/m²
	Steypa	25 kN/m²
	Útveggir	1,0 kN/m²

ATH: allir sökkulveggir eru 200mm breiðir
nema annað sé málsett.

Göt í sökkulveggjum og plötu fyrir lögnum:
Sjá teikningu: 301

Frágangur sökkulskauta sé í samræmi við
reglur viðkomandi rafveitu

K: 10,00 Staðbundinn Gólfkóti
120 Þykkt gólfplötu

Í stað K10 c/c 250
má nota bendinet 6mm sem er látið skarast um tvo möskva.

Steinsteypa

Steypa er C25/30 með a.m.k. 300kg Sement í m³.

Loftinnihald steypu: 6-8 %
V/S- tala (ummhverfisflokkur 2b): < 0,55
Sigmál steypu (S2): 50 - 90 mm
Mesta steinstærð: 32mm
Titra skal alla steypu.

Steypuhula á járnum:
Gildir eiga við um venjulegar aðstæður ef annað er ekki sýnt á teikningum. Þar sem tæringarhætta er mikil gilda aðrar reglur um steypuhulu járna.

	Plötur	Veggir	Bitar	Súlur
Innanhúss	15	20	20	20
Utanhúss	25	25	25	25
Sökklar	35	35	35	35
Steypt að jörð	50	50	50	50

Um bita og súlur gildir einnig:
C1> 1,5xd

Steypustyrtktarstál
Stálgæði:
K- kambstál fyk= 500 MPa

Beyging stáls
d= allir sverleikar

Skeyting bendistáls er samkvæmt eftirfarnadi: D= 5 x d

Þvermál stáls, d í mm	10	12	16
Skeytilengd í mm	500	600	800

Lárétt járn sem koma í horn eða þvervegg skal beygja skeytilengd fyrir horn.
Bending í sökkulveggi
2 K12 Efst og neðst
K10 c/c 250 lórétt
k10 c/c 250 lárétt

Mál eru í mm nema annars sé getið.

Grundun

Grafa skal fyrir undirstöðum niður á heillegan burðarhæfan botn, það er klöpp eða frostfritt efni með grófleika sem svarar til malarefnis eða grófara, smbærilegt efni ofna á klöppina, bleytt hæfilega og þjappað.
Þjöppunin skal uppfylla eftirfarandi kröfur.
(Miðað við plötuprófi) E2 > 100 MPa
E2/E1< 2,5

Til viðmiðunar:

Tæki:	Lagþykkt	Fj. yfirf
5,0 tn víbróvaltari	0,4m	6
0,5 tn víbróvaltari	0,3m	4
0,3 tn víbróvaltari	0,2m	4

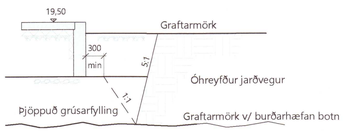

7 Grundun
1 : 50

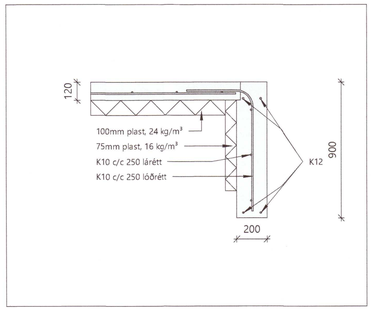

4 D1
1 : 20

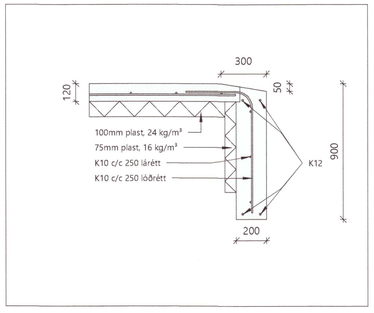

6 D5
1 : 20

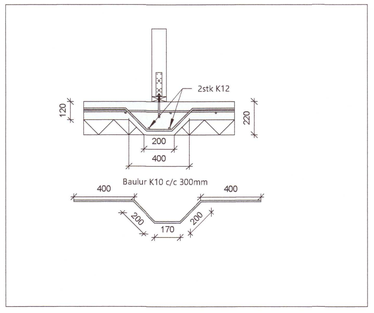

8 D50
1 : 20

Sökkulveggir								
Merking Raðnúmer	Lengd	Hæð	Fermetrar	Rúmmetrar	K12	Járnamotta 6mm	Sökkulplast 75mm	Stungu járn K10 1200mm (STK)
1	6,7 m	0,9 m	6 m²	1 m³	26,78 m	6 m²	6,70 m	27
2	0,6 m	0,9 m	1 m²	0 m³	2,40 m	1 m²	0,60 m	2
3	2,31 m	0,9 m	2 m²	0 m³	9,22 m	2 m²	2,31 m	9
4	0,6 m	0,9 m	1 m²	0 m³	2,40 m	1 m²	0,60 m	2
5	6,69 m	0,9 m	6 m²	1 m³	26,76 m	6 m²	6,69 m	27
6	0,6 m	0,9 m	1 m²	0 m³	2,40 m	1 m²	0,60 m	2
7	4,8 m	0,9 m	4 m²	1 m³	19,20 m	4 m²	4,80 m	19
8	9,19 m	0,9 m	8 m²	2 m³	36,76 m	8 m²	9,19 m	37
9	20,49 m	0,9 m	18 m²	4 m³	81,96 m	18 m²	20,49 m	82
10	9,09 m	0,9 m	8 m²	2 m³	36,36 m	8 m²	9,09 m	36
11	1,7 m	0,6 m	1 m²	0 m³	6,80 m	1 m²	1,70 m	7
12	1,7 m	0,6 m	1 m²	0 m³	6,80 m	1 m²	1,70 m	7
	64,46 m		56 m²	11 m³	257,84 m	56 m²	64,46 m	258

Steypt plata					
Merking Notkun	Auðkenni	Flatarmál	Rúmmál	100mm plast	6mm járnamotta
Steyptplata		178 m²	21 m³	178 m²	178 m²
Grand total: 1		178 m²	21 m³	178 m²	178 m²

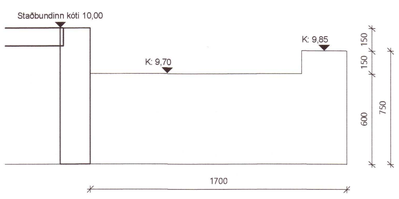

9 Sökkulveggur undir súlur
1 : 20

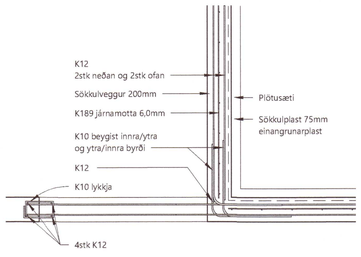

10 D10
1 : 25

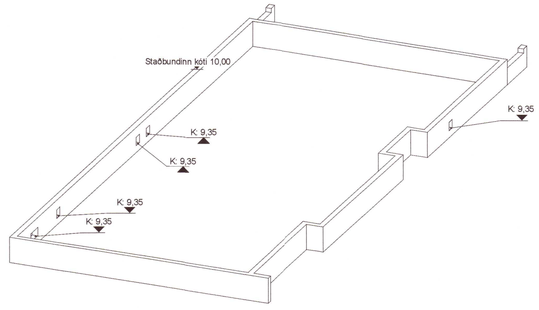

2 Sökkull_3D

BR	DAGS	BREYTING

Verk: 20203166
Hróarsholt lóð H_ Flóahreppi

Efni:
Sökkull_Grunnmynd&Deili

Útgáfa	Teikning nr.
01	201

Teiknað:	Hannað:	Yfirfarið:
GGG	TET	TET

Hönnunarstjóri (ef annar en aðalhönnuður) Kt:

Samþykkt: Ellert Tómasson Kt: 201170-3979

Dags útprenntun	Framstærð_Blað	Mkv: Skv. teikningum
12.11.20	A1	
		Verk nr: 20-30-2

Tómas Ellert Tómasson
Byggingarverkfræðingur M.S.C.E.
S: 8538358 Netf: ellert@sghus.is
Kt: 201170-3979

SGHUS