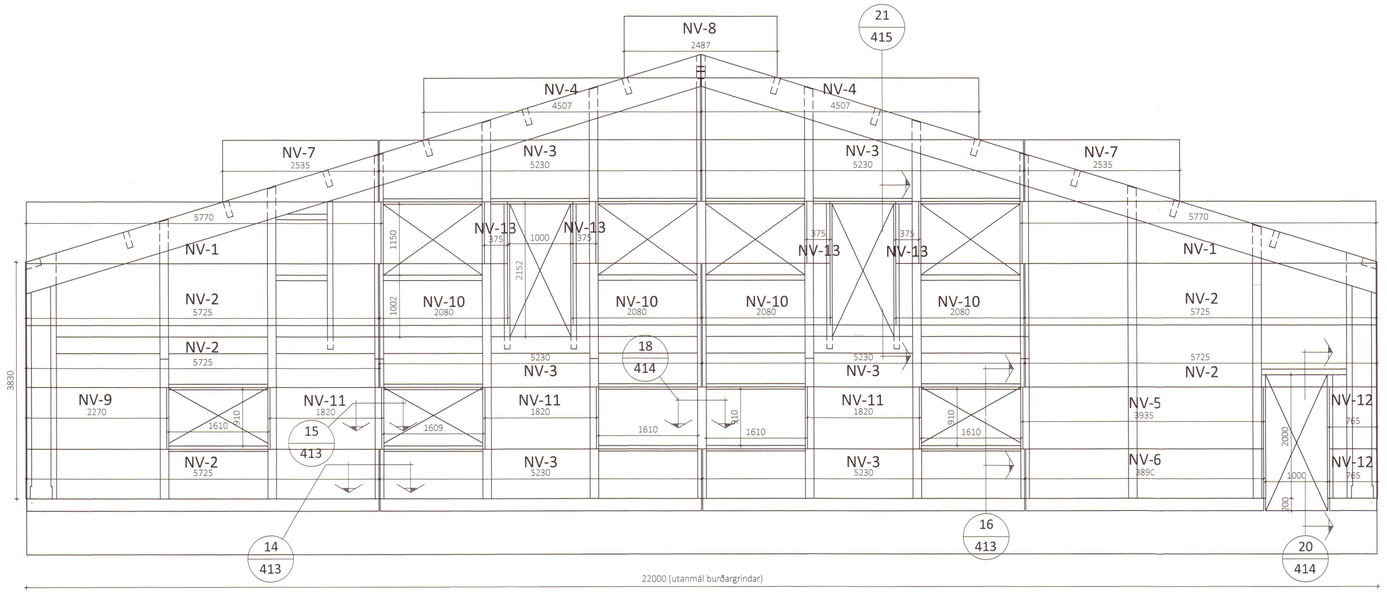

Norðvesturgafl Mkv. 1:50

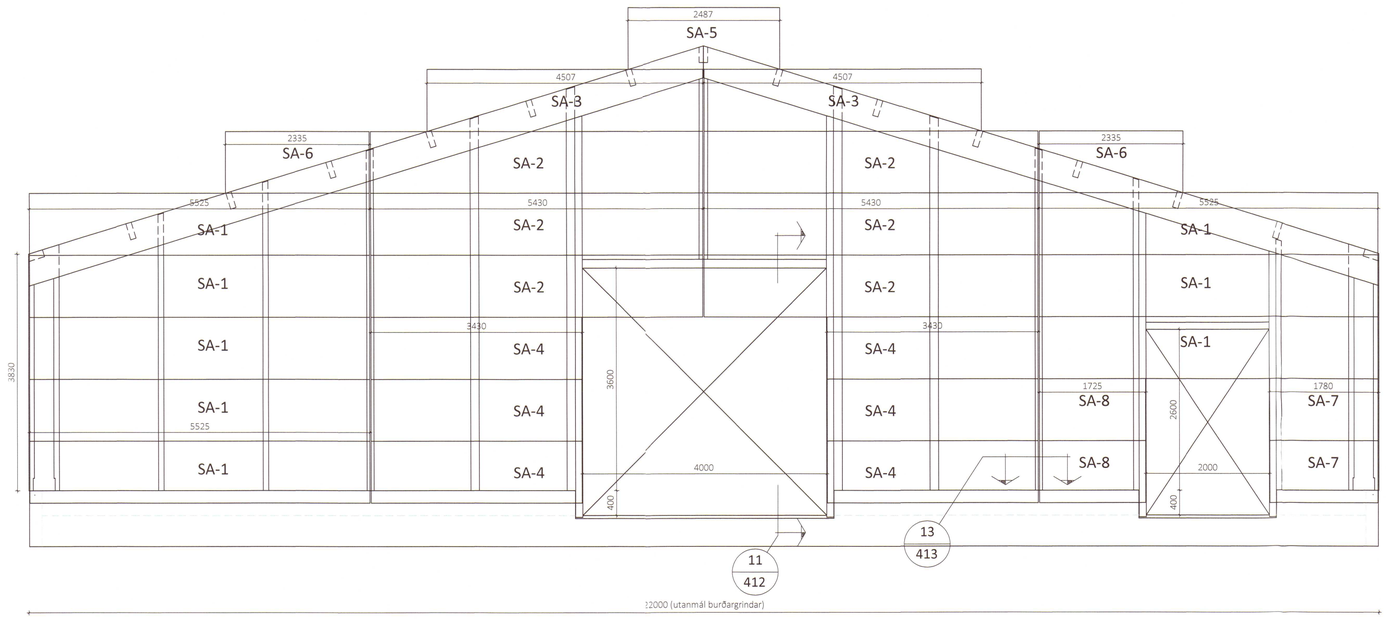

Suðausturgafl Mkv. 1:50

Umhverfis- og tæknisvið Uppsveita
Yfirfarið
30. mars 2020
Byggingarfulltrúi

Umhverfis- og tæknisvið Uppsveita
Samþykkt
18. mars 2020
Byggingarfulltrúi

Teikningaskrá - aðalteikningar L167067

Nr.	Heiti	Kvarði	Útgáfud.
A01	Afstöðumynd og byggingarlýsing	1:2000	23.09.2019
A02	Grunnmynd og þversnið	1:100	23.07.2019
A03	Útlit	1:100	23.07.2019

Áritun hönnunarstjóra: Dags. áritunar 9/3/20

Skýringar

Öll mál eru í mm nema annað sé tekið fram

2020 446
~~2020 446~~

Öll afnot og afritun teikningar að hluta eða í heild er háð skriflegu leyfi LímtréVírnet ehf.

Útg.	Dags.	Breyting	Br. af

LímtréVírnet
Byggingadeild - Lynghálsi 2 - 110 Reykjavík
kt. 440510-1160 - Sími: 412 5300

Heiti verks

Brekka - Bláskógabyggð

Hesthús og reiðskemma

Heiti teikningar

Ásýnd Norðvestur & Suðaustur

Teiknað af:	Mælikvarði:	Verknúmer:	
BRÓ	1:60	DL19 049	
Yfirfarið af:	Dagsetning:	Útgáfa nr.:	Nr. teikningar
BI	03.12.2019	1	407

Nafn hönnuðar
Bjarni Ingibergsson
byggingatæknifræðingur
Kt. 030861-2729

Áritun hönnuðar

Dags. áritunar 15/1 2020

401 - Brekka.dwg

Blaðstærð A1