BURÐARVIRKI: Grunnmynd hæðar og þaks 1:50

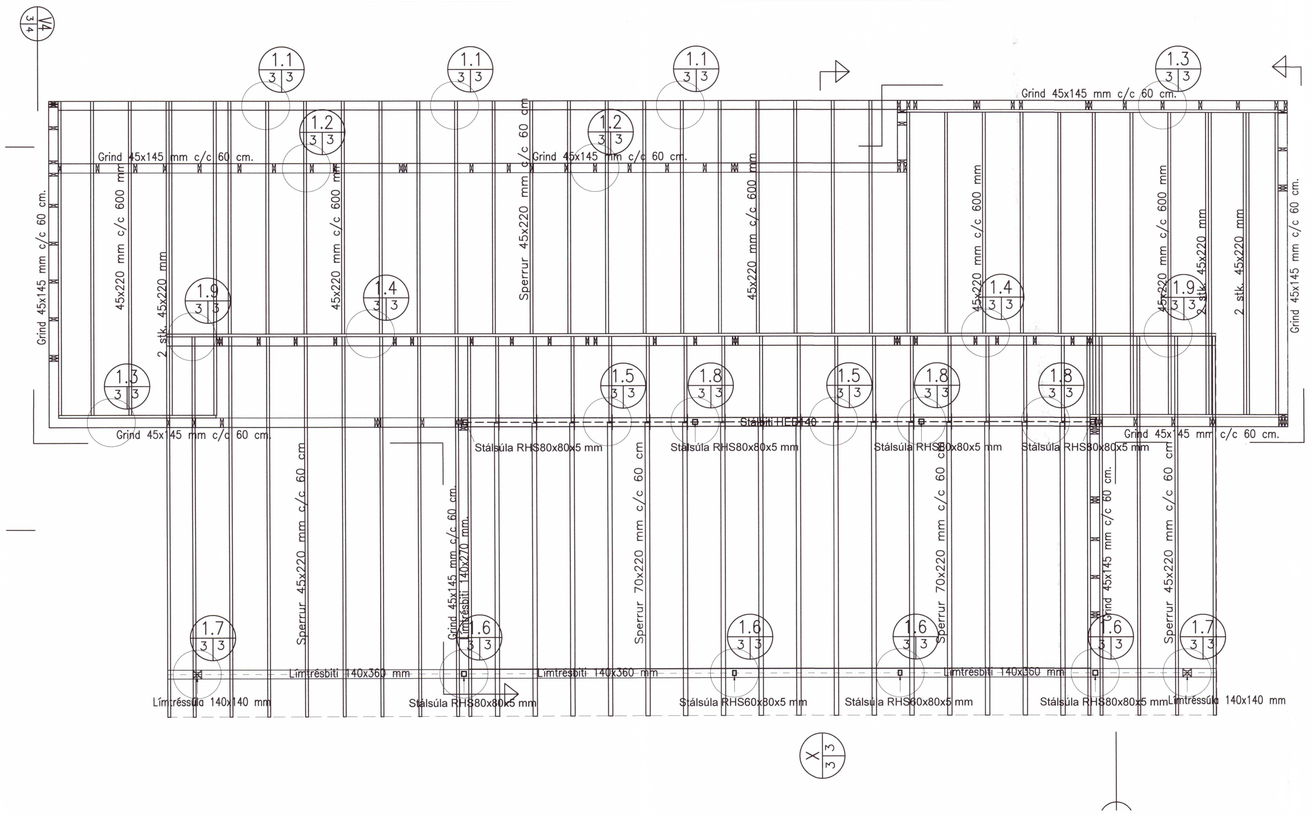

X SNEIÐING X–X 1:50

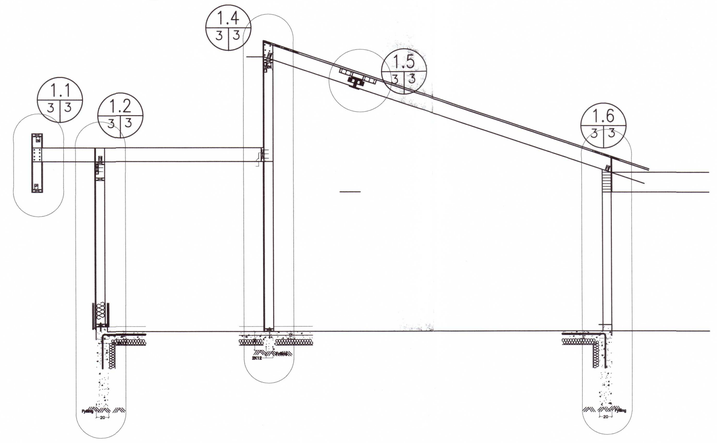

Umhverfis- og tæknisvið Uppsveita
Yfirfarið
19. júlí 2021
Byggingarfulltrúi

Sjá almennar skýringar blað 1840.1.1.
Varðandi frágang/festingu veggja og súlna við sökkul sjá blað 1840.1.2.
Varðandi málsetningar og kóta sjá teikningar arkitekts.

1.1 Sérmynd 1.1 1:10.

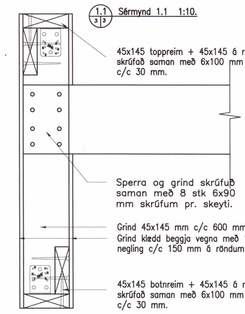

1.2 Sérmynd 1.2 1:10.

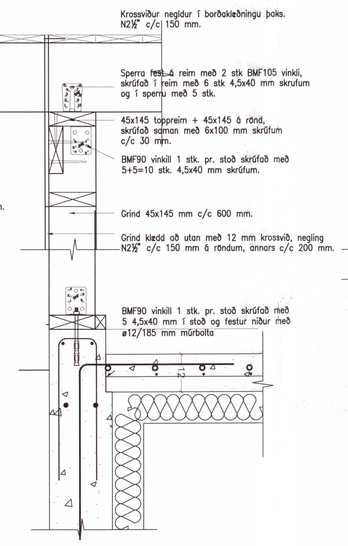

1.3 Sérmynd 1.3 1:10.

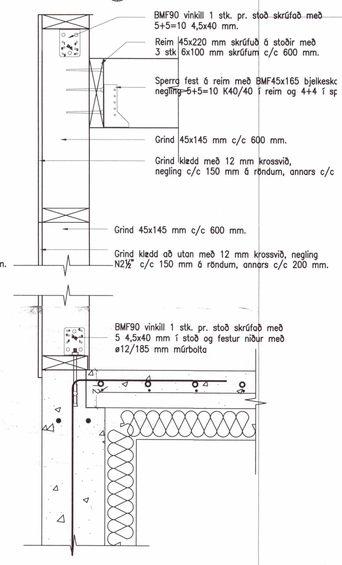

1.4 Sérmynd 1.4 1:10.

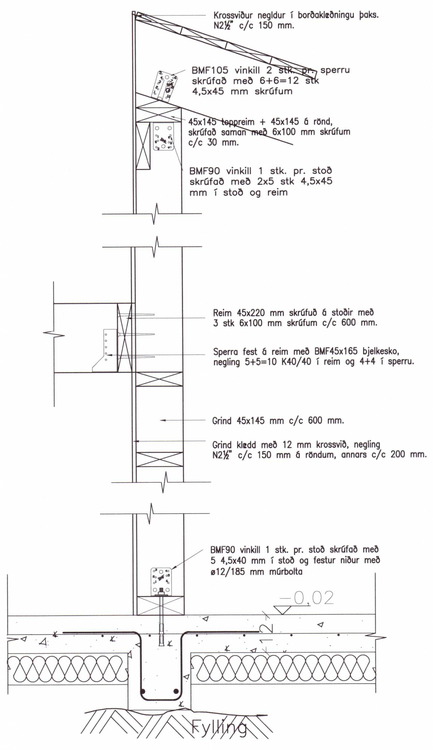

1.5 Sérmynd 1.5 1:10.

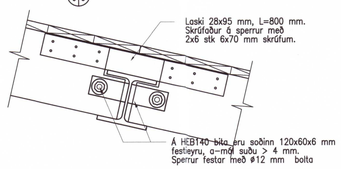

1.6 Sérmynd 1.6 1:10.

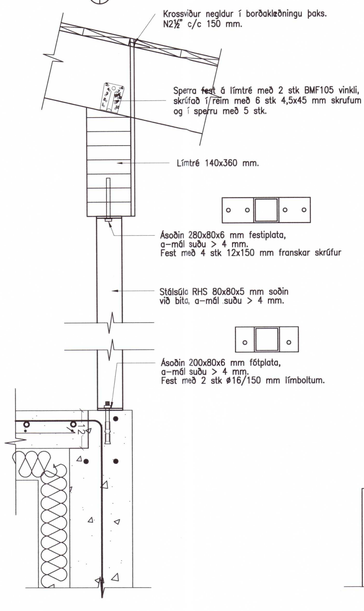

1.7 Sérmynd 1.7 1:10.

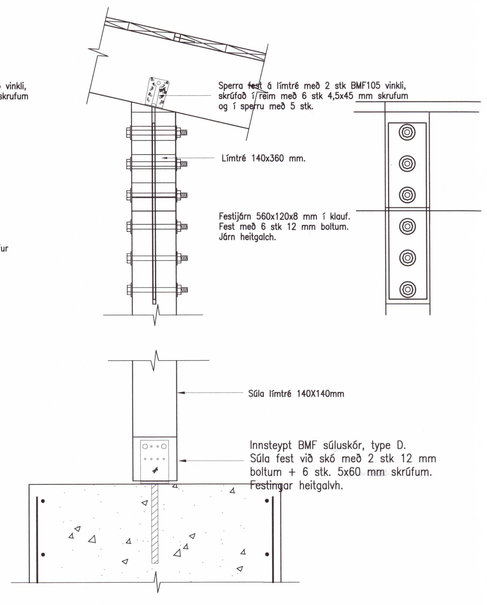

1.9 Sérmynd 1.9 1:10.

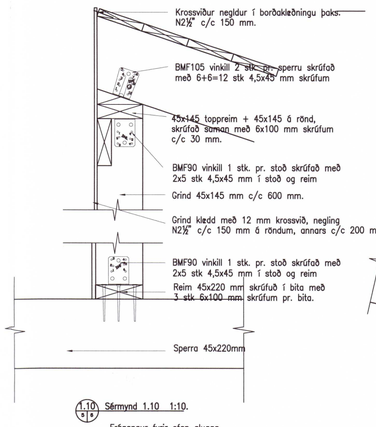

1.8 Sérmynd 1.8 1:10.

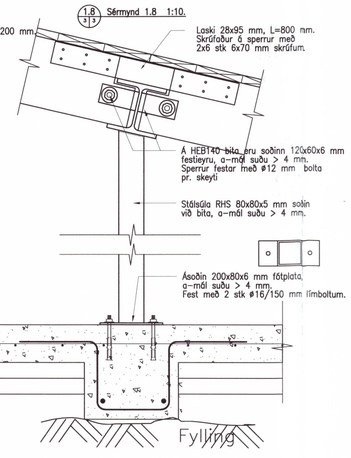

1.10 Sérmynd 1.10 1:10.

Frágangur fyrir ofan glugga

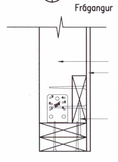

20212097

Breytingar:
–

TÓV
TEIKNISTOFAN ÖÐINSTORGI, VERKFRÆÐISTOFA ehf.
Öðinsgötu 7
101 Reykjavík
Netfang: gusti@to.is
Sími: 510 2210

Verkefni: Skálabrekka við Þingvallavatn. Lnr. 170768

Heiti: BURÐARVIRKI: Grunnmynd hæðar og þaks, snið

Hönnun: VÍFILL ODDSSON kt. 101237–3629 — VERKFRÆÐINGUR FVFÍ – FRV
GÚSTAF VÍFILSSON kt. 231163–5069 — VERKFRÆÐINGUR FVFÍ
KRISTJÁN S. GUÐMUNDSSON kt. 070254–5819 — VERKFRÆÐINGUR FVFÍ

Áritun aðalhönnuðar:

M. 1:50
R. G.V.
T. R.G.G.
Dags. Sept. 2020. Nr. 1840–1–3.