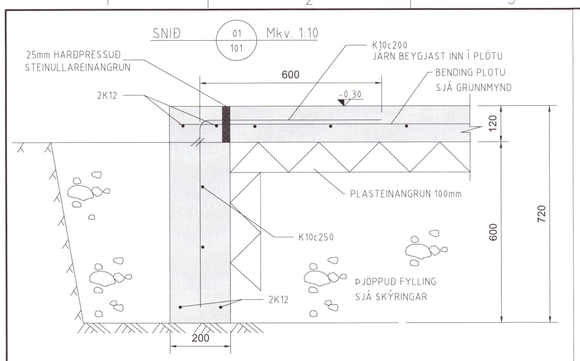

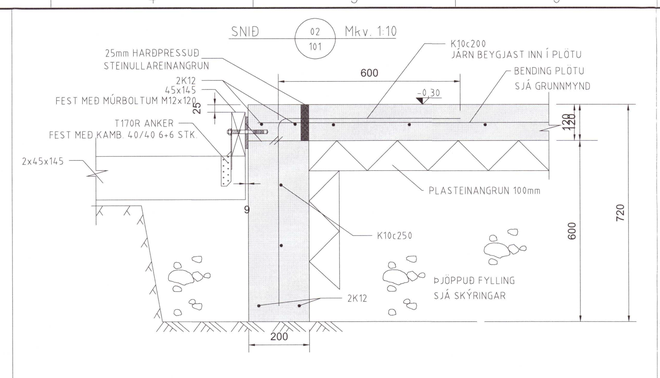

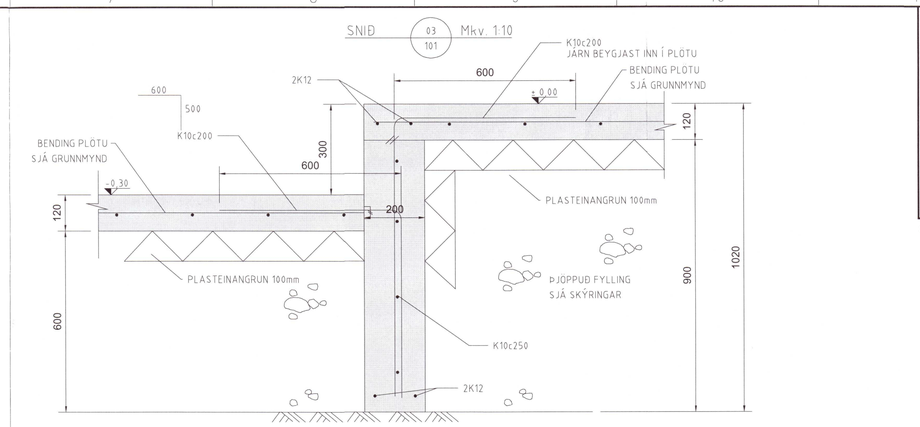

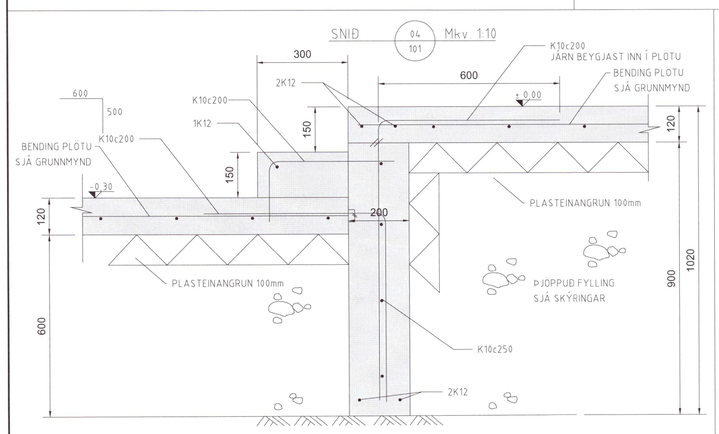

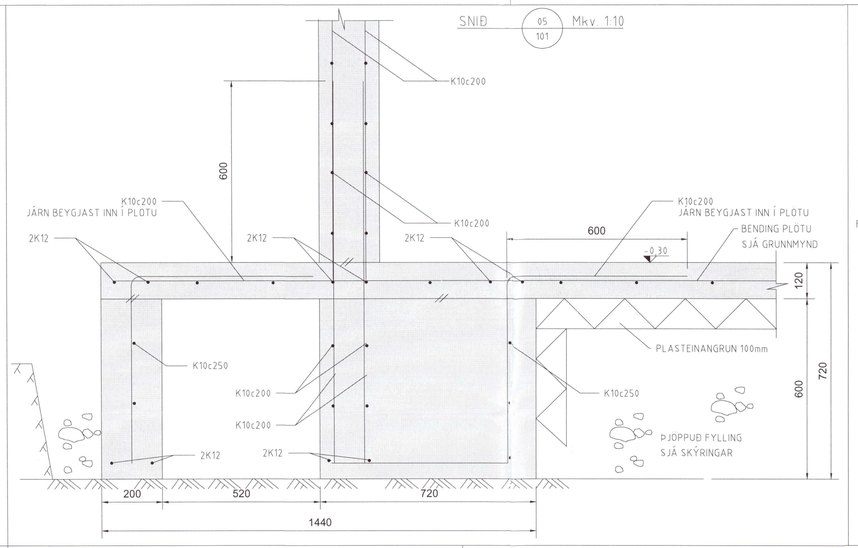

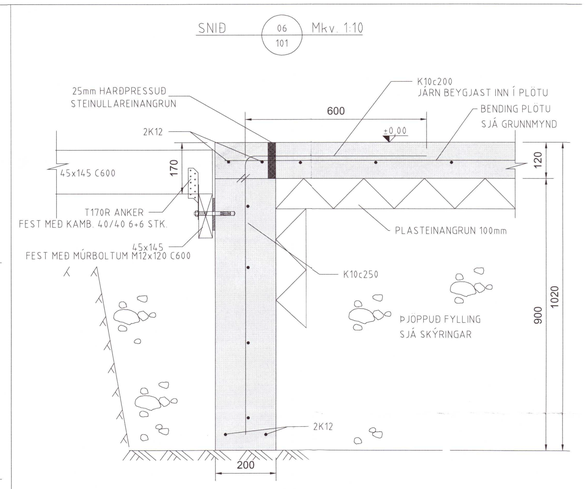

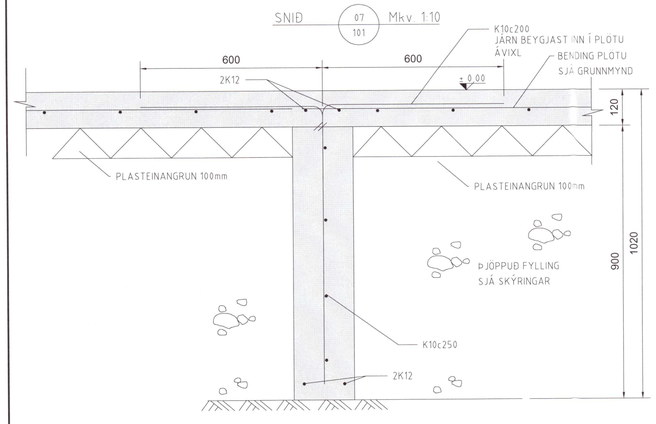

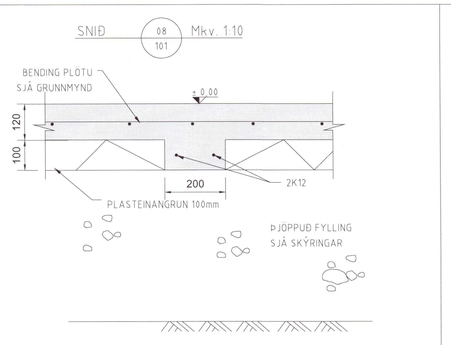

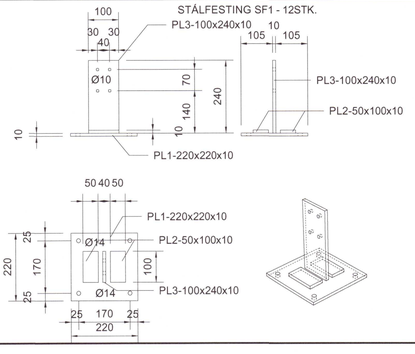

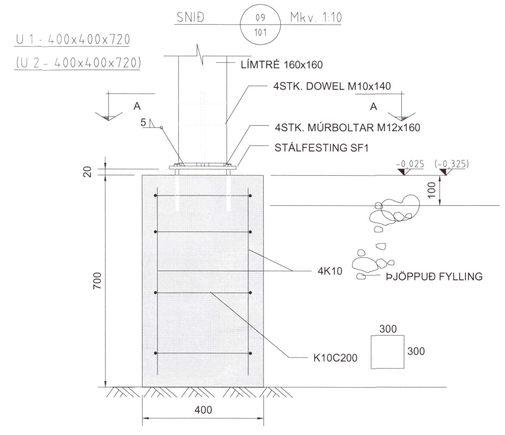

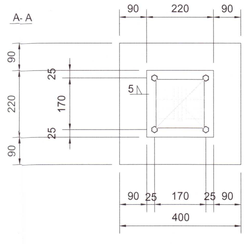

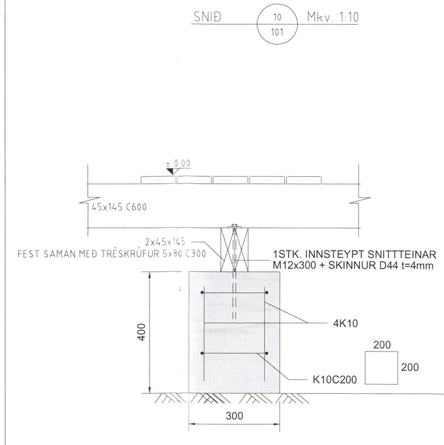

Umhverfis- og tæknisvið Uppsveita
Yfirfarið
13 JUL 2021
Byggingarfulltrúi

SKÝRINGAR:
- ALMENNAR SKÝRINGAR SJÁ TEIKNINGU B 001 og B002
- ALLT EFNI OG ÖLL VINNA SKAL VERA Í SAMRÆMI VIÐ GILDANDI STAÐLA OG REGLUGERÐIR
- ÖLL MÁL ERU Í MILLIMETRUM
- VEGGEININGAR ERU KROSSLÍMT LÍMTRÉ: CLT 80mm OG 100mm Í FLOKKI C24 - NÚMER W 101 .....
- ÞAKEININGAR ERU KROSSLÍMT LÍMTRÉ: CLT 140 mm L5S Í FLOKKI C24 - NÚMER R201....
- ALLT TIMBUR ER Í FLOKKI T1 (C18)
- LÍMTRÉS BITAR ERU Í FLOKKI GL24H
- LEGGJA SKAL TJÖRUPAPPA Á MILLI STEYPU OG REIMA / VEGGJA
- ÞAR SEM EKKI ER MERKT DEILI SKAL NOTA SAMBÆRILEGT

NR.	BREYTING	DAGS	TEIKN	HANN	RÝNT	SAMÞ
A	VERKTEIKNING	21.06.2021	MM	MM	JÞF	JÞF

F.H. VERKFRÆÐISTOFU REYKJAVÍKUR:
JÓN ÞÓR ÞÓRÐARSON - KT: 200977-5059

HÖNNUNARSTJÓRI:
TRÍPÓLI ARKITEKTAR
Jón David Ásgeirsson / kt: 250280-5729

Verkfræðistofa REYKJAVÍKUR
FISKISLÓÐ 75, 101, REYKJAVÍK KT: 560415-0600

VERK:
Mánabakki 9
Grímsnes og Grafningshreppur

TEIKNING:
BURÐARVIRKI
SNIÐ 01-10

20212246

VERKNR.:		MKV.:
2110		1:10
TEIKNAÐ: MM	HANNAÐ: MM	YFIRFARIÐ: JÞF
DAGS: 21.06.2021	TEIKNING NR: B401	ÚTGÁFA NR.: A

©Öll afrit og afritun teikninga, að hluta eða í heild er háð skriflegu leyfi höfunda