Umhverfis- og tæknisvið Uppsveita
Samþykkt
21. apríl 2021
Byggingarfulltrúi

## Frágangur við útvegg

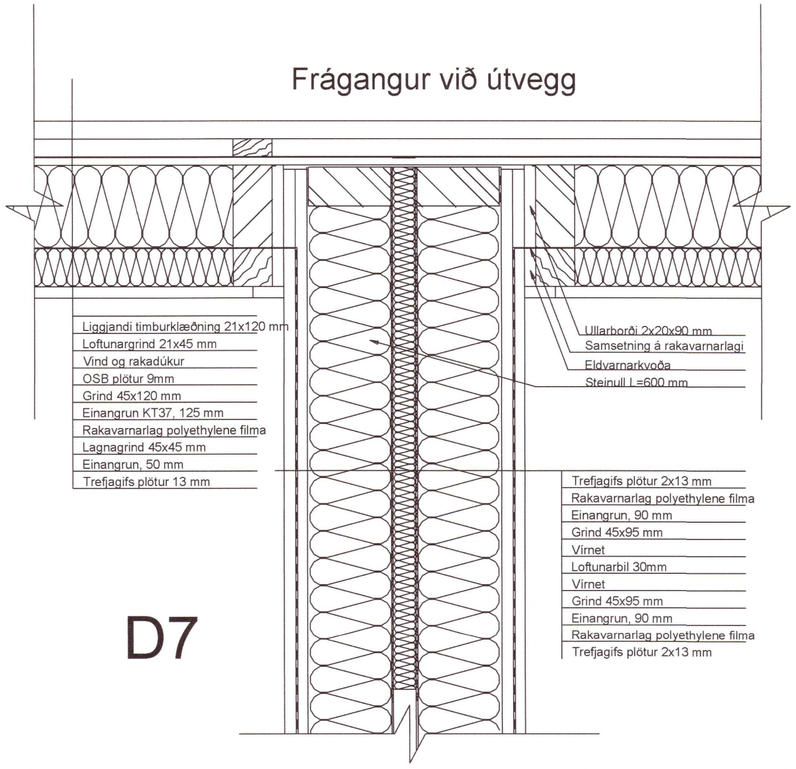


D7

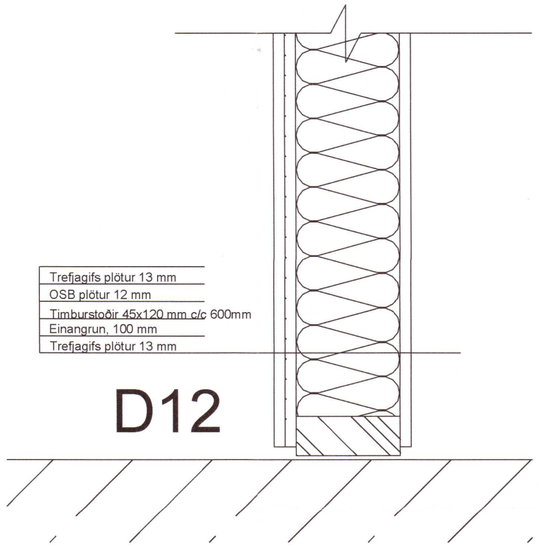


D12

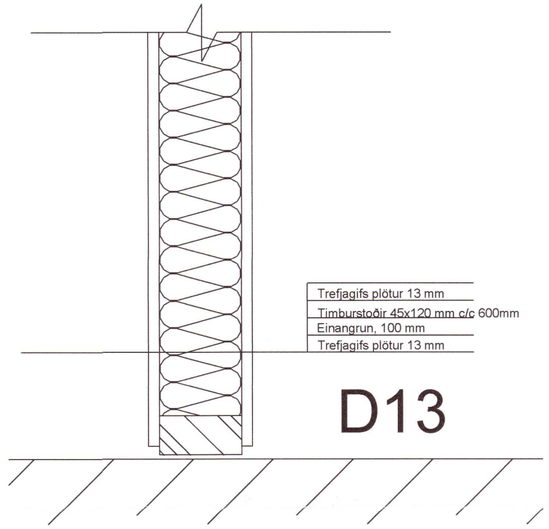


D13

## Lárétt snið

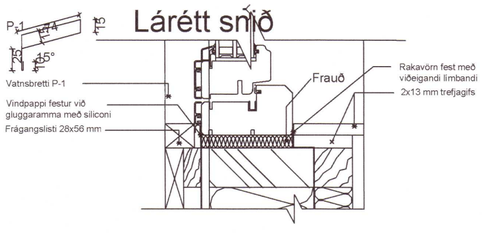


D9

## Lóðrétt snið

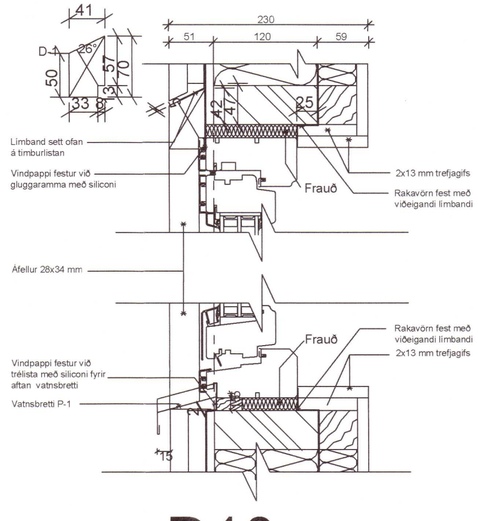


D10

20212437

Skólabraut 5
Árnes
Deili

| | | | |
|---|---|---|---|
| Hannað / teiknað : | ff | Verknúmer : | 2004 |
| Mælikvarði : | 1/5 | Dagsetning : | 18.03.2021 |

Teikn.nr. 403


Aðalhönnuður :
Friðrik Friðriksson arkitekt Fai, Kt: 211256-4519

**Studio F - arkitektar**
Kelduhvammur 6, 220 Hafnarfjörður
Kt: 430707-1670 S: 571 0202 / 864 9610 Netf: studiof @ islandia.is