UNDIRSTÖÐUR, GRUNNMYND. 1:50

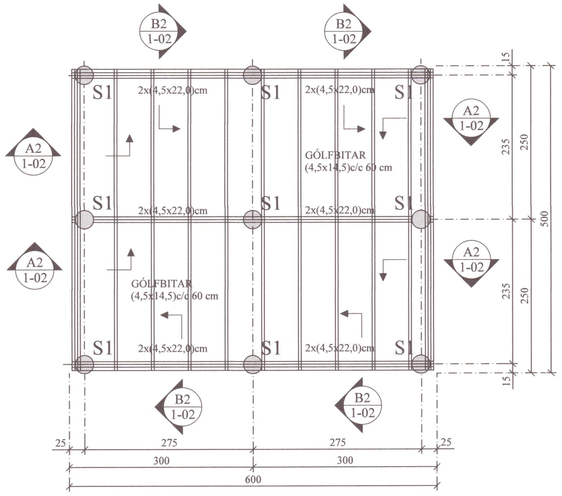

S1 1-02 UNDIRSTAÐA. 1:10

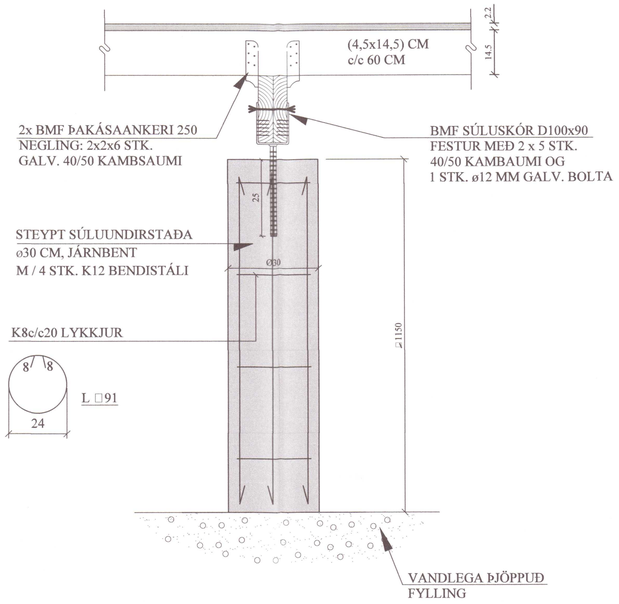

A2 1-02 SNIÐ. 1:10

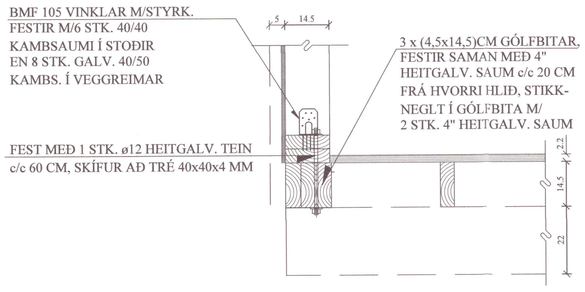

B2 1-02 SNIÐ. 1:10

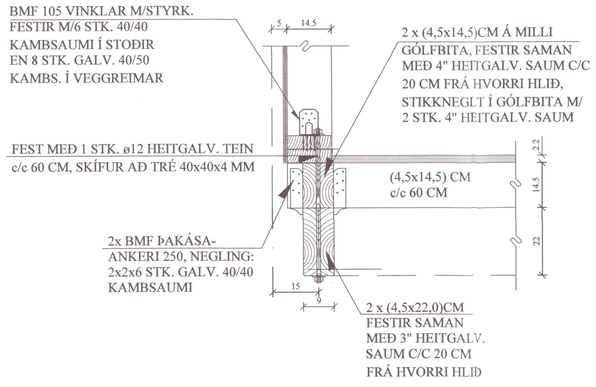

Umhverfis- og tæknisvið Uppsveita
Yfirfarið
27. sep. 2021
Byggingarfulltrúi

BREYTINGAR

TILVÍSANIR:

SKÝRINGAR..... SJÁ TEIKN. NR. 1-01

20212863

ATH:

Vanda skal til þjöppunar á fyllingu
E2/E1 ≤ 2,3 - E2 ≥ 120 Mpa

Reikn.	JKR	Maí '21	Útgefið:	21.05.2021
Teikn.	JKR	Maí '21	Kvarði:	1:50, 1:10
Ath.				
Samþ.				

SKÓGARHOLT 16
Grímsnes- og Grafningshreppi

Nr. 1-02

Verkhluti
UNDIRSTÖÐUR, GRUNNMYND OG SNIÐ.

Verkfræðistofa
Jóns Kristjánssonar ehf
Bíldshöfða 12
110 Reykjavík
Sími: 537-0002 Gsm: 772-3154
Kt: 540817-0300
Netfang: jokris54@gmail.com