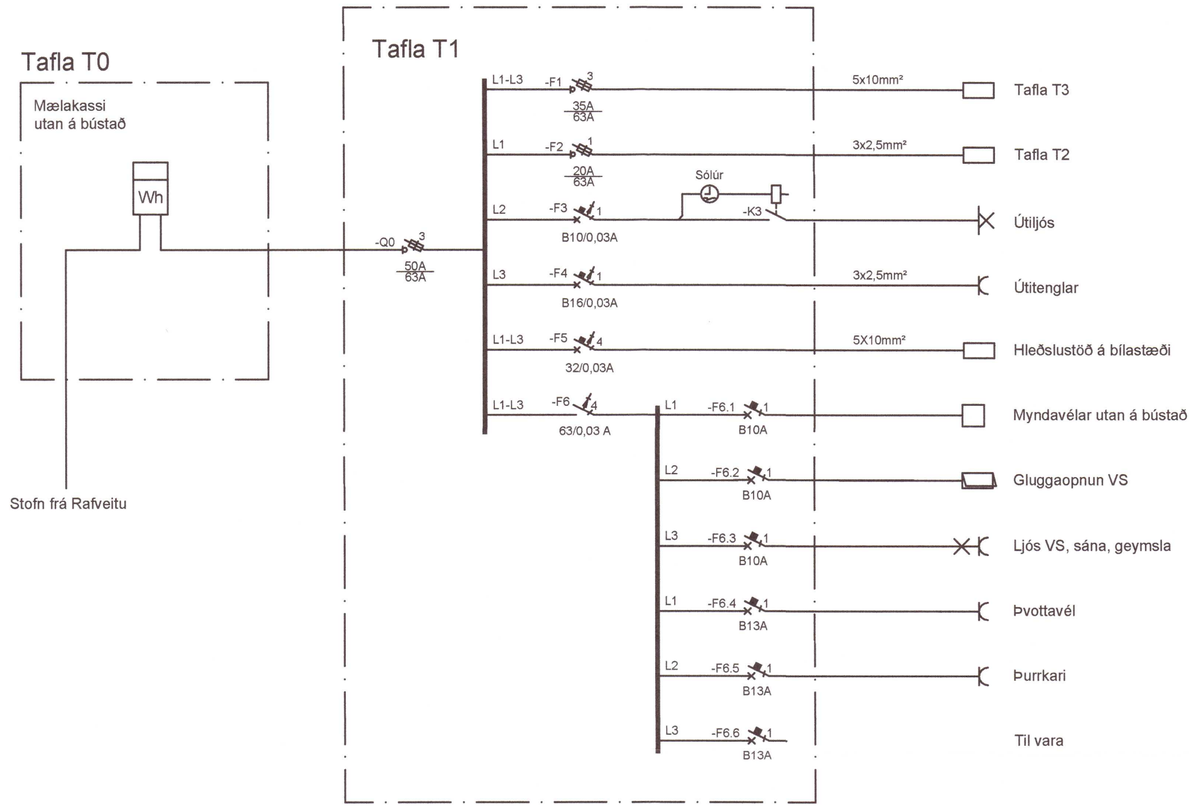

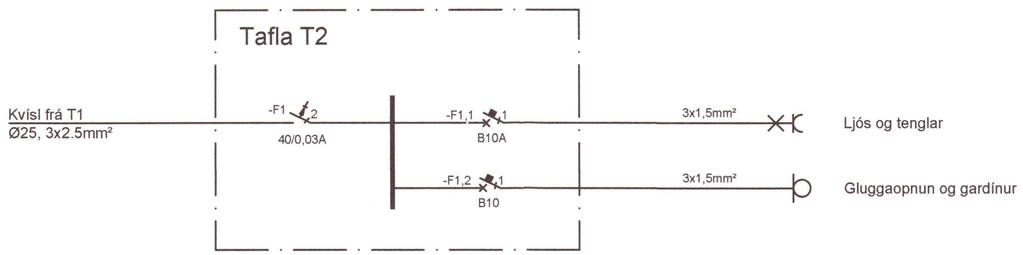

Umhverfis- og tæknisvið Uppsveita
Yfirfarið
11. nóv. 2022
Byggingarfulltrúi

Áritun Aðalhönnuðar: Stefán Hallsson Kt.: 180454-3579

Áritun raflagnahönnuðar: Pétur Karl Sigurðsson Kt.: 051246-3149

Breyt.	Dags.	Lýsing	Hannað	Yfirfarið

Lykilmynd

20221260

VERKFRÆÐISTOFAN AFL&ORKA

Hannað:	Teiknað:	Yfirfarið:
PKS	CR	ÖB

Verknr.:	Eyðublað:	Tölvuskrá:
22B0035	A2	PTB-17-Einlina.dwg

Torfastaðakot 17 Bláskógabyggð
Raflagnir
Einlínumyndir
Tafla T0, T1 og T2

Kvarði:	
	1:1

Dags.	Útg.	Teikn.nr.	Blað.
05.07.2022	A	PTB - E - SL - 011	6 af 7