Tengimynd vatnsveitu:

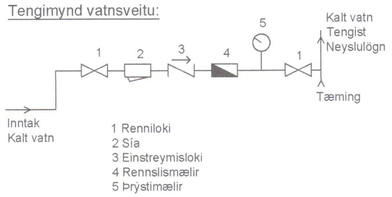

Tengimynd hitaveitu:

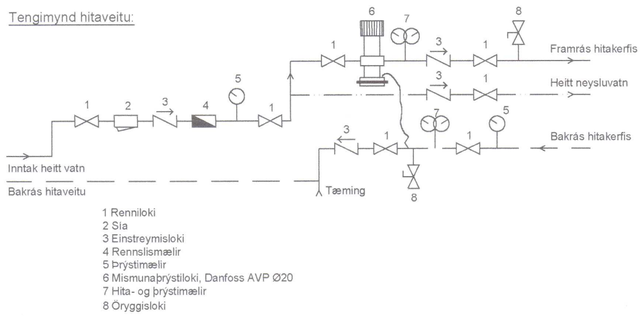

SKÝRINGAR FYRIR NEYSLUVATNSLÖGN:

Lagnaefni er Ø15x2,5 og Ø18x2,5 t.d. REHAU RAUHIS eða samsvarandi, vottað af Rannsóknarstofnun byggingariðnaðarins, allar pípur skulu vera ósamsettar frá mælagrind í tengibox við úrtak. Lagnir skulu uppfylla þau skilyrði að þola 70°C við 10 Bar þrýsting í 50 ár.

Tengistykki séu öll af viðurkenndri gerð ætluð til samsetningar á plastlögnum og vottuð til notkunar með þeim.

Gæta skal þess að pípur séu frjálsar, þannig að þennsla verði ekki hindruð.

Þrýstiprófa skal með 10 kP/sm² þrýstingi í 24 klst., áður en lagnir eru huldar.

EV - stendur fyrir Eldhúsvask.
SKV - stendur fyrir Skolvask.
ÞV - stendur fyrir Þvottavél.
BK - stendur fyrir Baðkar.
ST - stendur fyrir Sturtu.
VS - stendur fyrir Vatnssalerni.
HL - stendur fyrir Handlaug.
L - stendur fyrir Lofttæmingu.

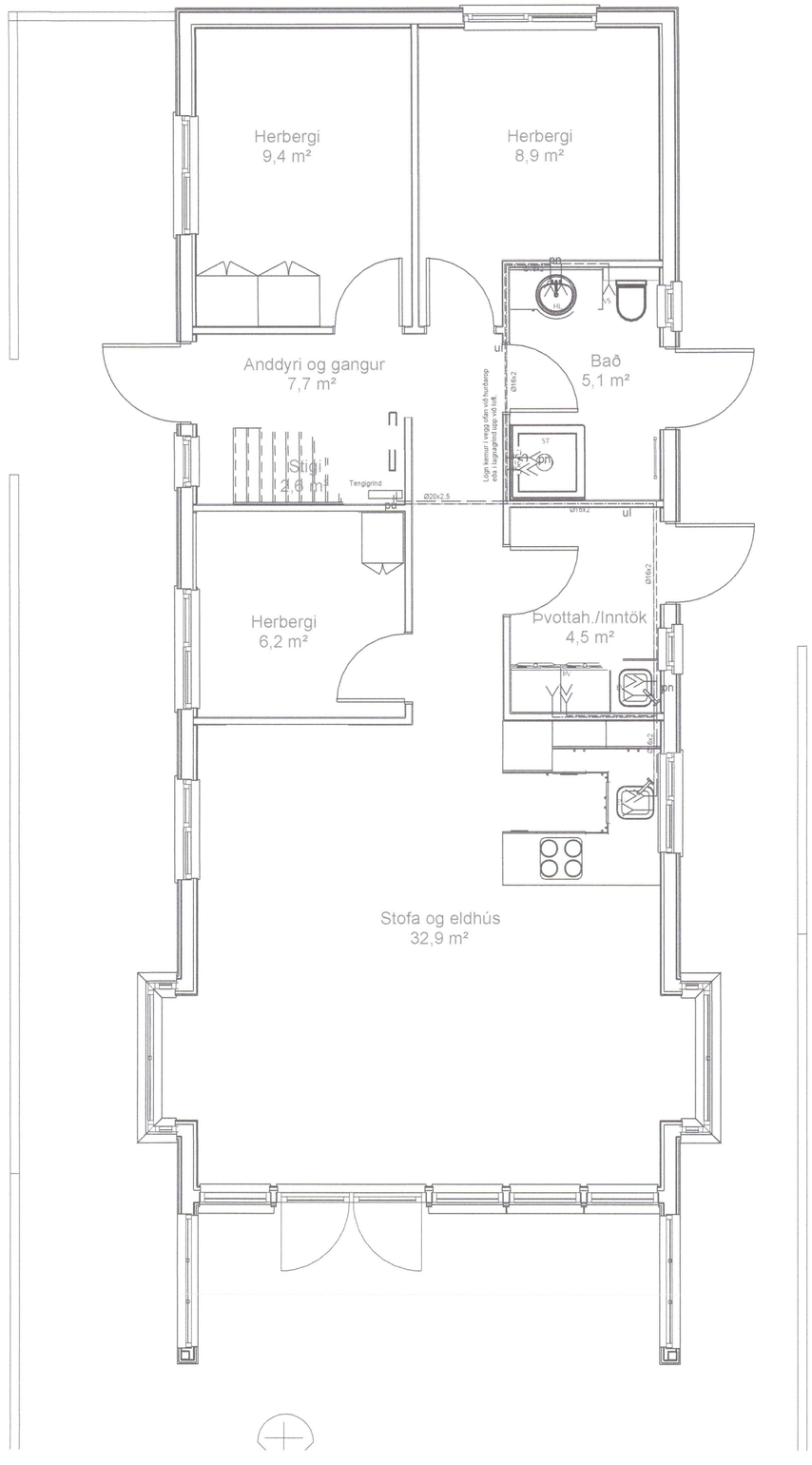

Umhverfis- og tæknisvið Uppsveita
Yfirfarið
31 JAN 2022
Byggingarfulltrúi

SKÝRINGAR Á TÁKNUM Á TEIKNINGUM.

áv	Lögn kemur á vegg
ie	lögn kemur í einangrun
oiv	lögn kemur ofarlega í vegg í lagnagrind
ig	Lögn kemur í gólfrauf
pn	pípulögn fer niður
pu	pípulögn fer upp
pnu	pípulögn kemur að neðan og fer áfram upp
ul	lögn liggur upp við loft í lagnagrind

20220153

Br.	Dags.	Breyting	Hannað	Teikn.

HÚSEY
Teikni- og verkfræðistofa

Viðfangsefni:
STAPI lóð 3
Grímsnes- og Grafningshreppi

LAGNIR:
Neysluvatnslagnir
Heitt og kalt vatn

Hannað/teiknað: ssh
Yfirfarið: ssh

Samþykkt:
Kt.: 200752-4659

Mælikvarði: 1:50 (A2)
Dagsetning: 16.01.2022

Verknúmer: 21-901
Teikn.nr.: 311
Br.

Málsetning er í mm. Ekki er ætlast til að mælt sé af teikningum. Athuga þarf öll mál á staðnum. Ef upp kemur ósamræmi eða vafaatriði í teikningum skal tilkynna það strax til hönnuða.