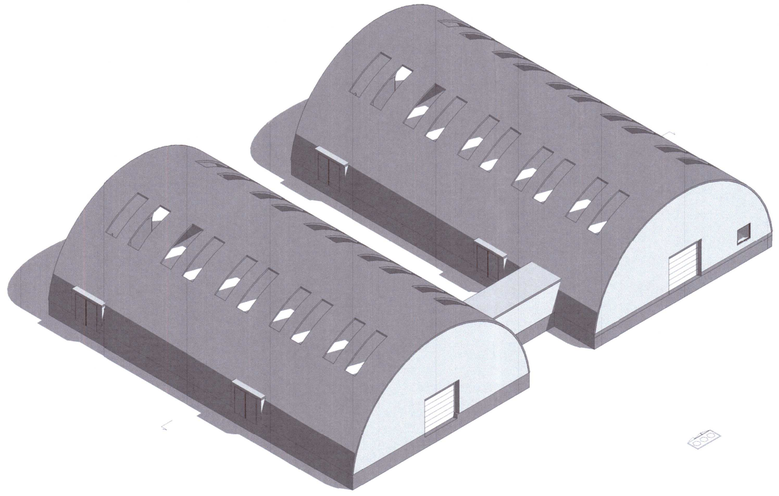

1 Axo_1

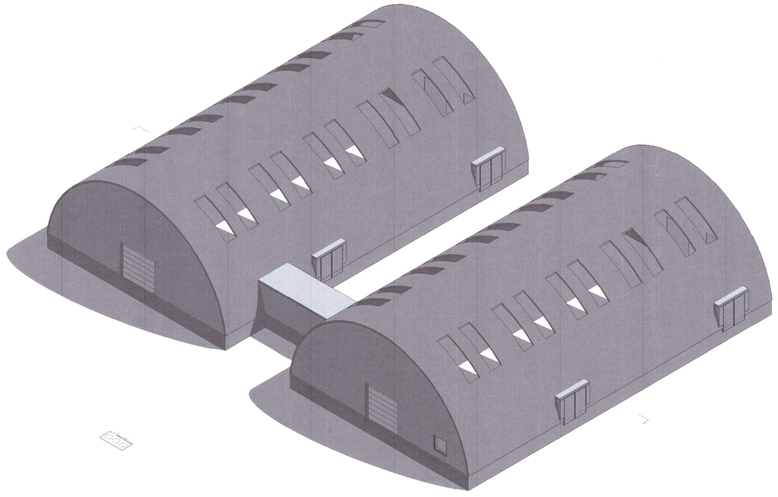

2 Axo_2

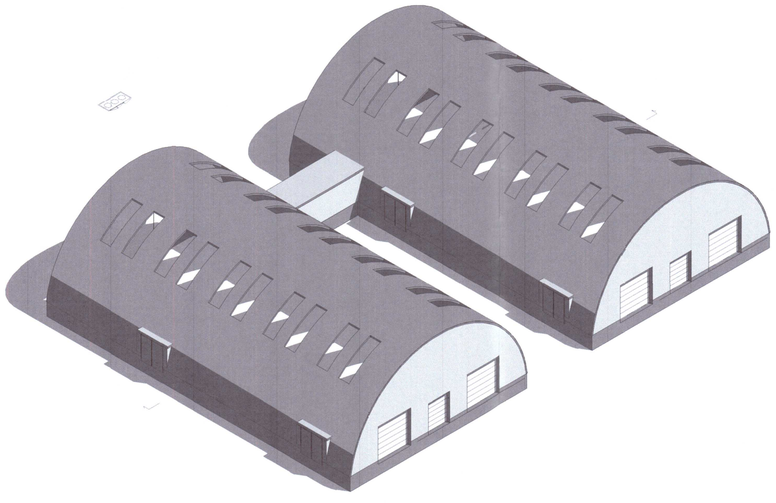

3 Axo_3

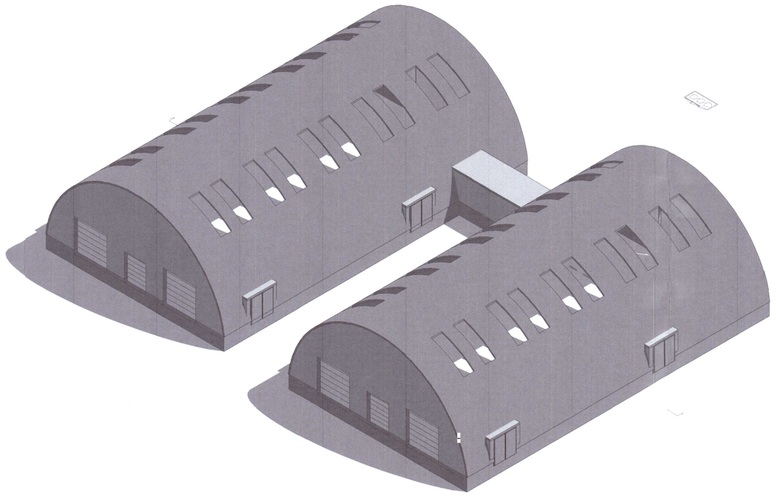

4 Axo_4

Umhverfis- og tæknisvið Uppsveita
Samþykkt
01. des. 2021
Byggingarfulltrúi

Upprunalegur hönnuður:

20220899

BRUNAHÖNNUN ehf

Digitally signed by Gunnar H Kristjansson
DN: cn=Gunnar H Kristjansson gn=Gunnar H Kristjansson c=IS
Iceland l=IS Iceland o=Brunahönnun ehf. e=brunahonnun@brunahonnun.com
Reason: I am the author of this document
Location:
Date: 2021-11-23 13:06Z

Útg.	Skýring / Breyting.	Dags.	Teiknað/Yfirfarið

Aðaluppdrættir
TEGUND VERKS

Steinsholt 1c, 804 Selfoss
GATA/STAÐSETNING

Þrívíddarmyndir

LANDNÚMER:	L231690
STAÐGR.:	8720-4-00072013
MHL:	01
MKV.:	1:100
BLAÐSTÆRÐ:	A1
ÚTGÁFA DAGS:	08.09.2021
TEIKNAÐ:	JDA
YFIRFARIÐ:	-

0103 VERKNR. **103** RAÐNR. – ÚTGÁFA

TRÍPÓLÍ

Jón Davið Ásgeirsson FAÍ
kt: 250280-5729
TRÍPÓLÍ | ARKITEKTAR
Klapparstígur 16 | 101 Reykjavík | S: 6929683 | jon@tripoli.is | www.tripoli.is

© TRÍPÓLÍ | ARKITEKTAR
ÖLL AFNOT OG ÁFRITUN TEIKNINGAR AÐ HLUTA EÐA Í HEILD ER HÁÐ SKRIFLEGU LEYFI HÖFUNDA

Öll mál eru í mm. Mælið ekki af teikningum. Öll mál athugist á staðnum. Ósamræmi í teikningum og vafaatriði skal tilkynna arkitektum strax.