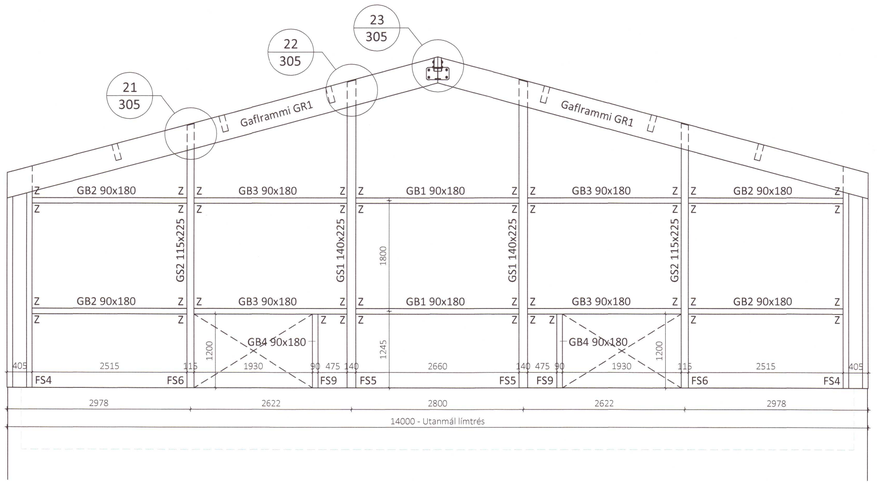

Norðausturgafl - Mkv. 1:50

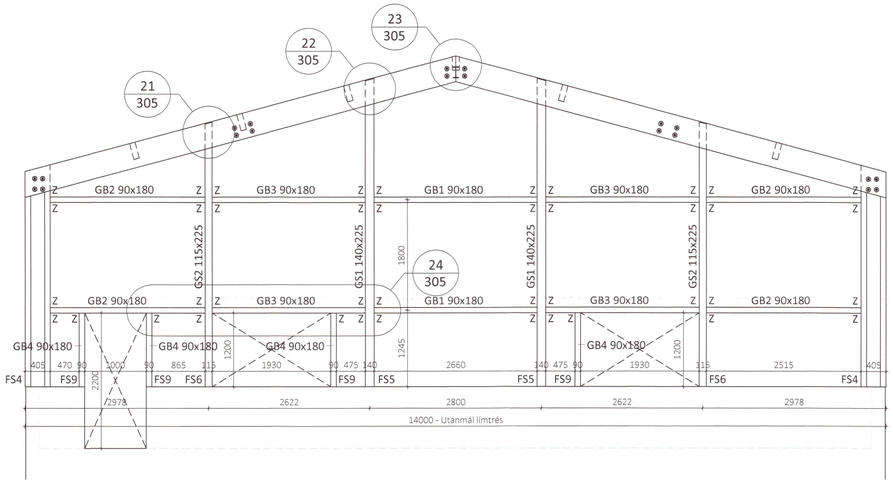

Suðvesturgafl - Mkv. 1:50

Sérmynd 21/305 Mkv. 1:10

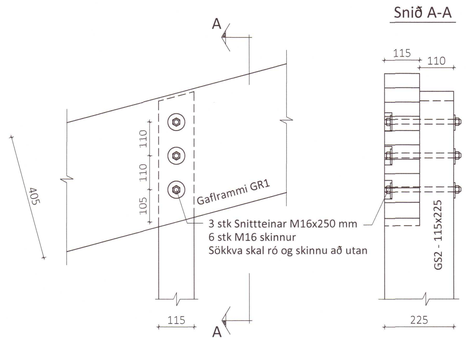

Sérmynd 22/305 Mkv. 1:10

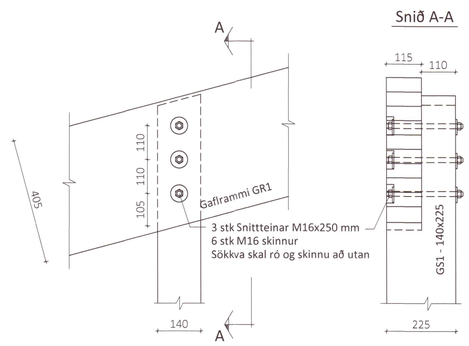

Sérmynd 23/305 Mkv. 1:10

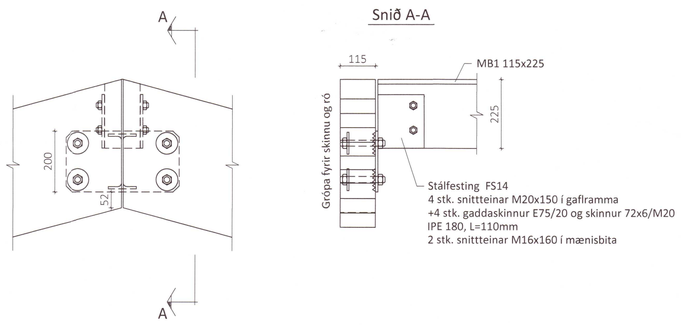

Sérmynd 24/305 Mkv. 1:10

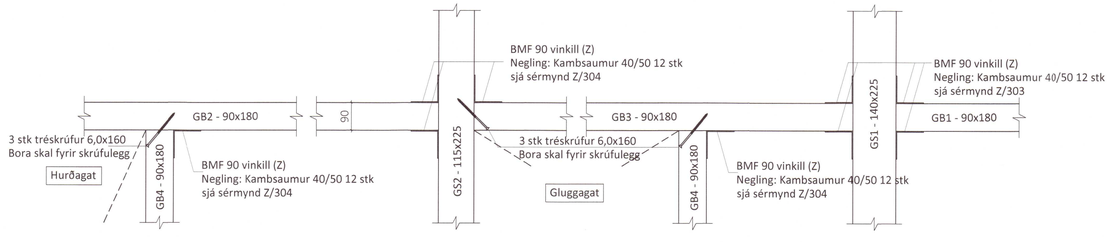

Umhverfis- og tæknisvið Uppsveita
Yfirfarið
29. maí 2019
Fh. Byggingarfulltrúi

Teikningaskrá - aðalteikningar L166746 - MhI15

Nr.	Heiti	Kvarði	Útgáfud.
A-01	Afstöðumynd og lýsing	1:1000	15.07.2018
A-02	Grunnmynd og snið	1:100	15.07.2018
A-03	Útlit	1:100	15.07.2018

Áritun hönnunarstjóra — Dags. áritunar

Skýringar

Öll mál eru í mm nema annað sé tekið fram

20230019

Öll afnot og afritun teikningar að hluta eða í heild er háð skriflegu leyfi LímtréVirnet ehf.

Útg.	Dags.	Breyting	Br. af

LímtréVirnet
Byggingadeild - Lynghálsi 2 - 110 Reykjavík
kt. 440510-1160 - Sími: 412 5300

Heiti verks
~~2115-19~~
Foss Hrunamannahreppi
Vélageymsla - Límtrésburðarvirki

Heiti teikningar
Ásýndiir gafla og sérmyndir

Teiknað af:	Mælikvarði:	Verknúmer:
HK	1:50 - 1:10	DL18 021

Yfirfarið af:	Dagsetning:	Útgáfa nr.:	Nr. teikningar
BI	30.10.2018	1	305

Nafn hönnuðar
Bjarni Ingibergsson
byggingatæknifræðingur
Kt. 030861-2729

Áritun hönnuðar — Dags. áritunar 12 2019

301-Foss.dwg — Blaðstærð A1