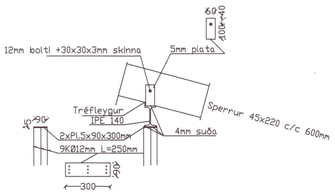

Snið Þ0 1:20

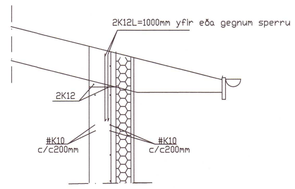

Snið Þ1 1:20

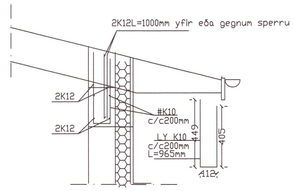

Snið Þ2 1:20

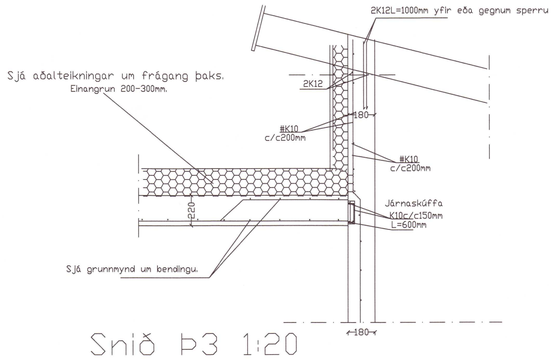

Snið Þ3 1:20

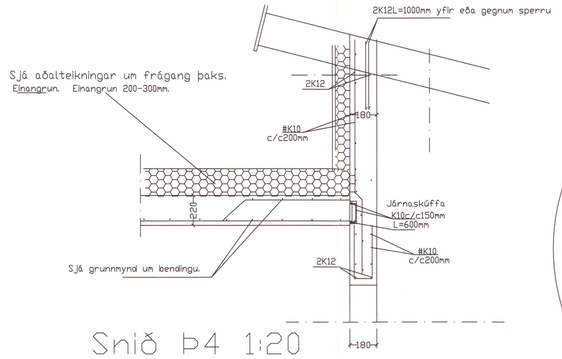

Snið Þ4 1:20

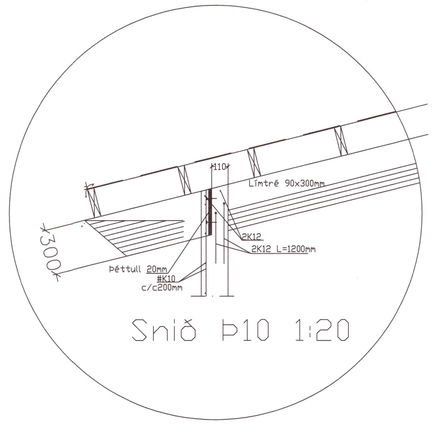

Snið Þ10 1:20

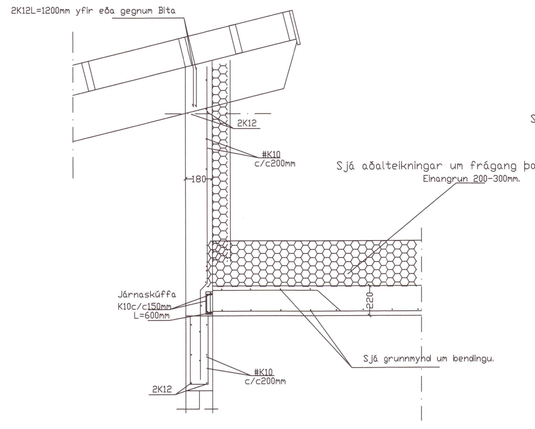

Snið Þ5 1:20

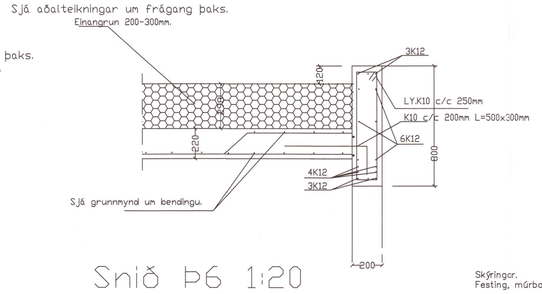

Snið Þ6 1:20

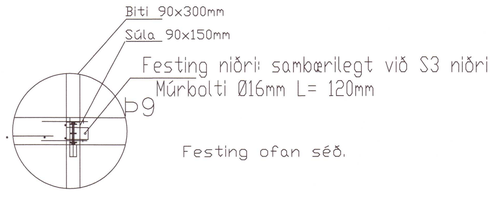

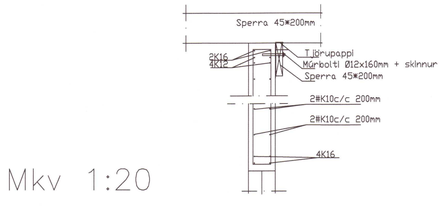

Mkv 1:20

Snið Þ8 1:20

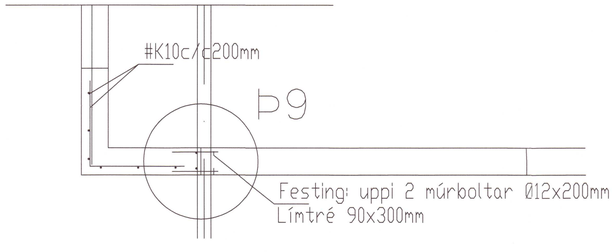

Skýringar.
Festing, múrbolti 1 stk Ø16mm lengd 120mm

Stálplata í botni 6mm og suða 5mm breidd 80mm og lengd 200mm og gat Ø17mm.

Skýringar.
Boltafesting Ø12mm með einhliða buldog Ø48mm

Stálplata 4mm og suða 5mm breidd 40mm og hæð 240mm og göt Ø13mm.

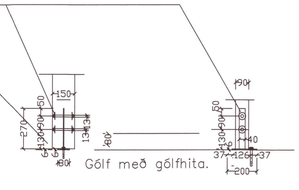

Gólf með gólfhita.

Umhverfis- og tæknisvið Uppsveita
Yfirfarið
10 JUL 2023
Byggingarfulltrúi

ÚTGÁFA	DAGSETNING	TEIKNAÐ	YFIRFARIÐ	

EÐLI BREYTINGA:

HÖNNUNARSTJÓRI :

Ingi Gunnar Þórðarson byggingarfr. Kt: 280453-3229

HÖNNUÐUR :

Ragnar G Gunnarsson tæknifr. kt: 110947-2839

20230301

Tæknibjónusta
Ragnars G. Gunnarssonar
Smiðjuvegur 11, 200 Kópavogur, Kennitala: 520397-2809,
net-fang: ragnargg@simnet.is
Sími: 5445350, Fax: 5445351

HANNAÐ AF:	TEIKNAÐ AF:	YFIRFARIÐ AF:
RGG	RGG	RGG
DAGSETNING: 25.09.2022	KVARÐI: Mkv. 1:20	DAGSETNING BREYTINGAR: 25.11.2022

Kambsbraut 6. Öndverðanesi

Verkfræðiteikningar
Burðarþol
Snið í veggi og plötu.

VERKNÚMER	BLAÐ	ÚTGÁFA
2020	B 04	A