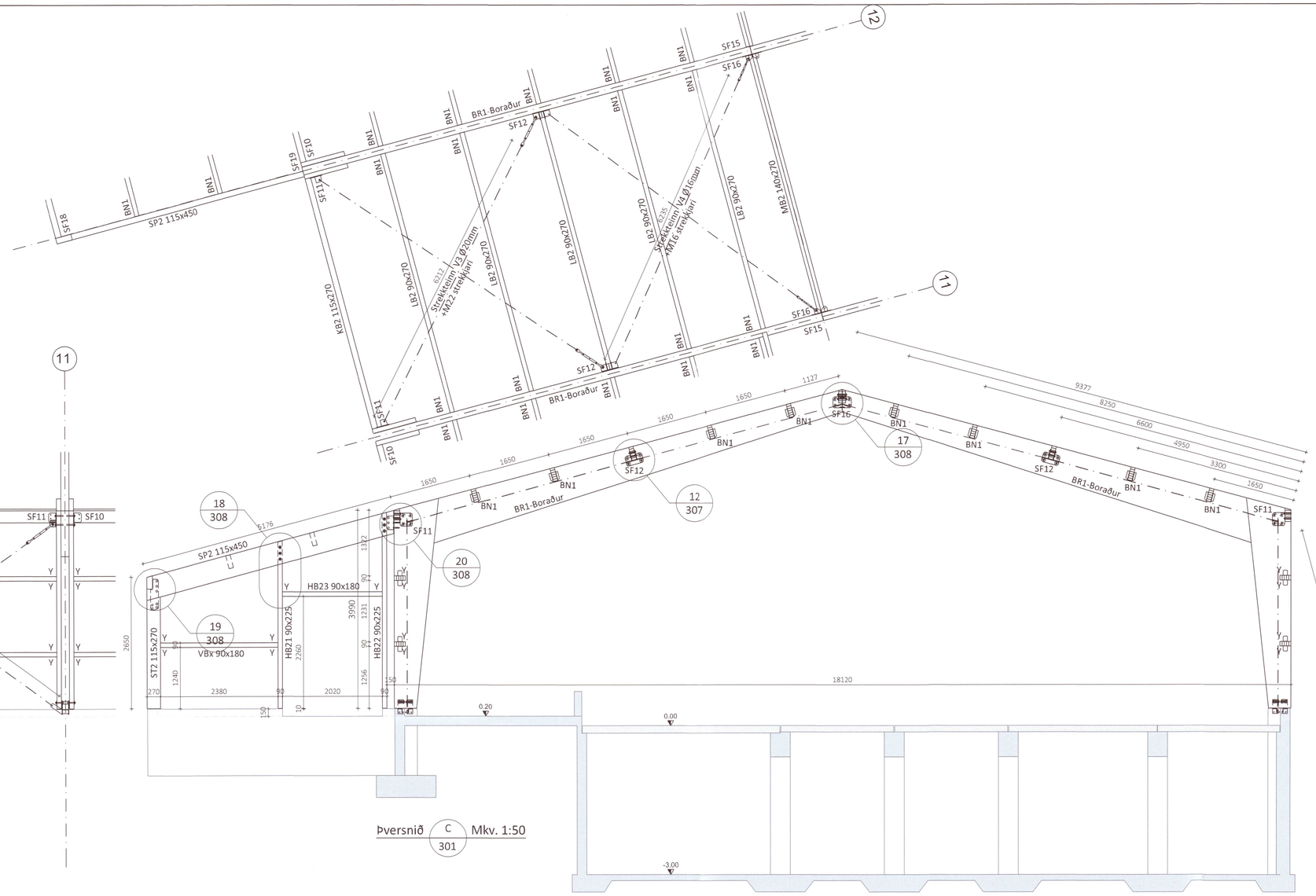

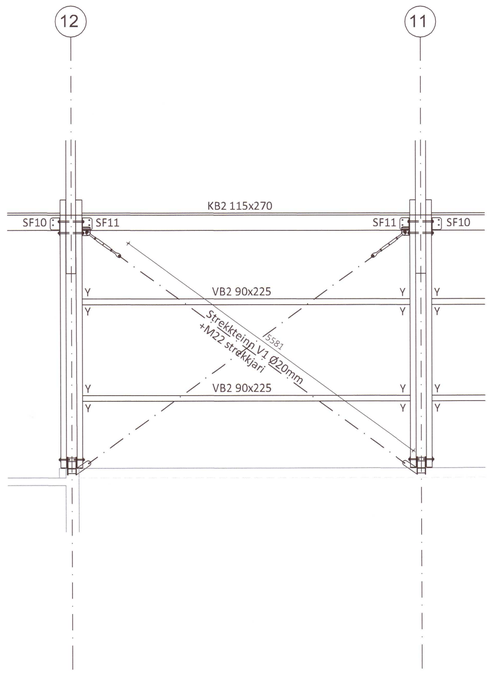

Þversnið C 301 Mkv. 1:50

Sérmynd 20 308 Mkv. 1:10

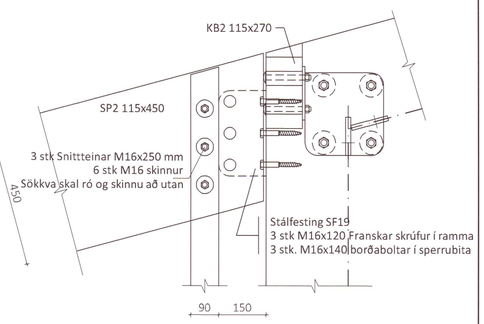

Sérmynd 17 308 Mkv. 1:10

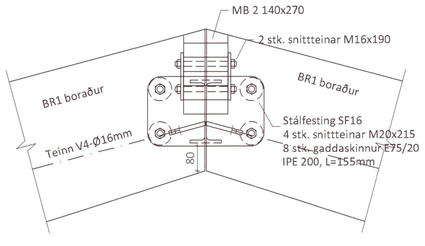

Sérmynd 18 308 Mkv. 1:10

Snið A-A

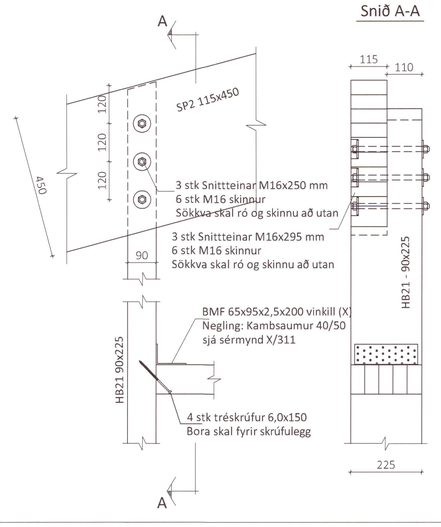

Sérmynd 19 308 Mkv. 1:10

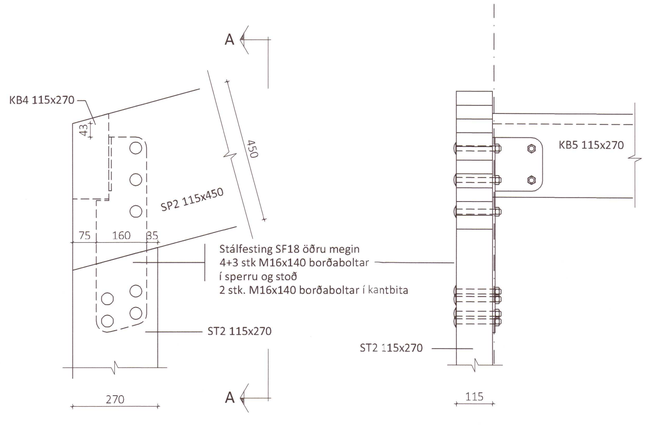

Snið A-A

Umhverfis- og tæknisvið Uppsveita
Yfirfarið
20 FEB 2023
Byggingarfulltrúi

Teikningaskrá - aðalteikningar L166618

Nr.	Heiti	Kvarði	Útgáfud.
A01	Grunnmynd og þversnið	1:100	04.02.2021
A02	Útlit	1:100	16.06.2021
A03	Afstöðumynd og byggingarlýsing	1:1000	16.06.2021

Áritun hönnunarstjóra: Sig U. Sig — Dags. áritunar: 1.1.'23

Skýringar

Öll mál eru í mm nema annað sé tekið fram

20230054

Öll afnot og afritun teikningar að hluta eða í heild er háð skriflegu leyfi Limtrévirnet ehf.

Útg.	Dags.	Breyting	Br. af

LímtréVirnet
Byggingadeild - Lyngháls 2 - 110 Reykjavík
kt. 440510-1160 - Sími: 412 5300

Heiti verks
Þrándarholt Skeiða- og Gnúp.
Fjós Mhl17 - Límtrésburðarvirki

Heiti teikningar
Snið C-C og sérmyndir

Teiknað af:	Mælikvarði:	Verknúmer:	
HK	1:50 - 1:10	DL21 044	
Yfirfarið af:	Dagsetning:	Útgáfa nr.:	Nr. teikningar
BI	07.09.2022	1	**308**

Nafn hönnuðar
Bjarni H. Ingibergsson
byggingatæknifræðingur
Kt. 030861-2729

Áritun hönnuðar — Dags. áritunar: 16/12 2022

301-Þrándarholt.dwg

Blaðstærð A1