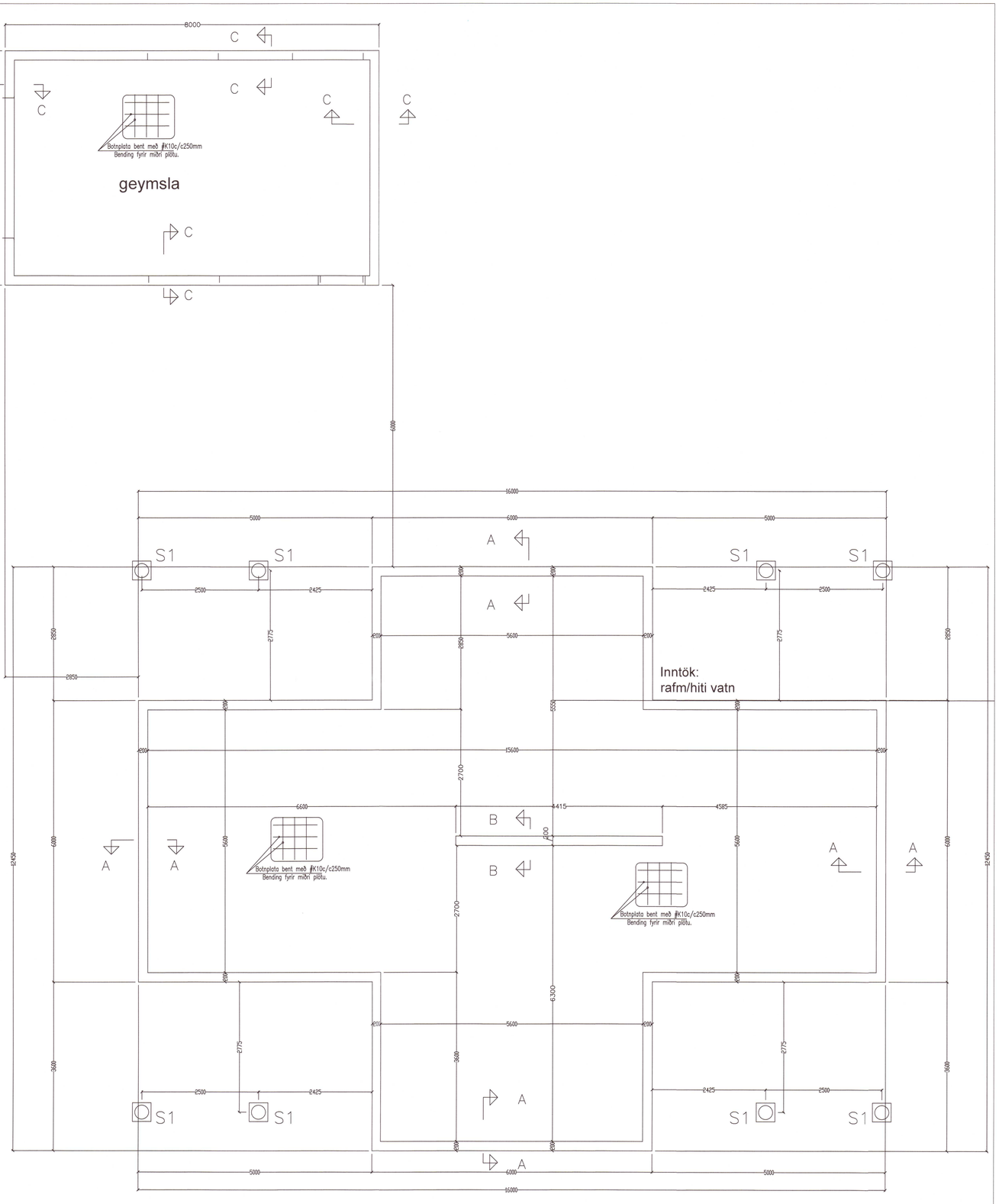

Grunnmynd Mkv. 1:50

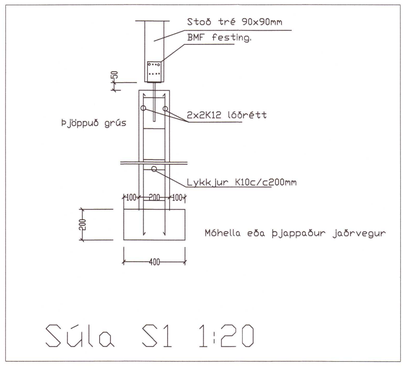

Súla S1 1:20

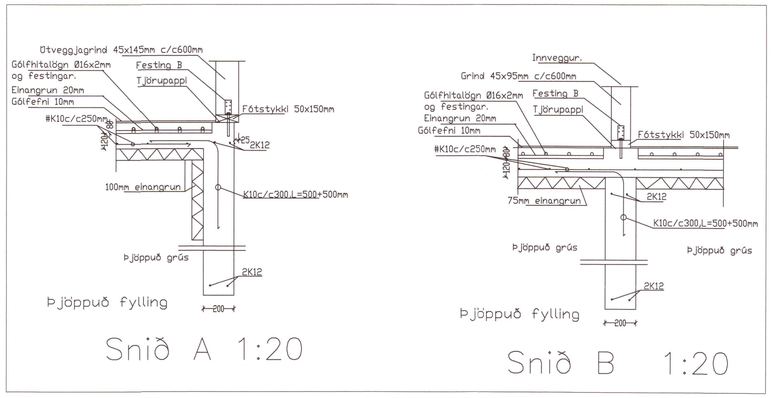

Snið A 1:20

Snið B 1:20

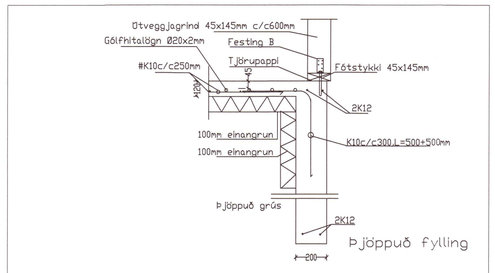

Snið C 1:20

Skýringar við sökkla:

Steypa S200 í sökklum og botnplötu
en S250 útvegg/plötum ofnan sökkla.
Stál KS50 en lykkjur og vínklar KS50S.
Steypuhula á járnum 3,5cm en 2,5cm í plötum innanhúss.
Göt í sökkla skal gera skv. frárennslisteikningu.
Mesta álag á grunn 0,10MN/m2.
Sökklar standi á fyllingu þjöppuðu t.d. böglabergi E2>80Mpa E2/E1>2,5 með leyfilegt álag 0,14MN/m2.

Tengja skal liggjandi járn í sökkli skv. ákvæðum Rafmagnsveitunnar.
Í botnplötu má nota mottu K189 í stað K10c/c 30cm.
Undir botnplötu og 50cm niður með útveggjasökkli skal einangra með 75mm einangrun.
Kringum öll op skal setja 2K12 sem nái a.m.k. 60cm útfyrir
brún ops, nema annað sé tekið fram. Sama gildir fyrir veggenda.

Festing B: BMF vínkill 90x90 beggja megin.
Negl 5BMF40/40 í stoð hvor vínkill + 4BMF40/40 í fótstykki og
frönsk skrúfa 10x50mm í annan vínkilinn en hinn UPAT Express M12/55L=153mm
múbolti í fótstykki.

Umhverfis- og tæknisvið Uppsveita
Yfirfarið
13. sep. 2024
Byggingarfulltrúi

ÚTGÁFA	DAGSETNING	TEIKNAÐ	YFIRFARIÐ

EÐLI BREYTINGA:

HÖNNUNARSTJÓRI :

Ingi Gunnar Þórðarson byggingafr. fía Kt: 280453-3239

HÖNNUÐUR :

Ragnar G Gunnarsson tæknifr. kt: 110947-2839

20240168

Staðgreinir er: 8719-1-56500380.
Landnúmer er: L176103.

Tæknþjónusta
Ragnars G. Gunnarssonar
Smiðjuvegur 11, 200 Kópavogur, net-fang: ragnargg@simnet.is
Kennitala: 520397-2809, Sími: 5445350, Fax: 5445351

HANNAÐ AF:	TEIKNAÐ AF:	YFIRFARIÐ AF:
RGG	RGG	RGG
DAGSETNING: 12.09.2021	KVARÐI: Mkv. 1:50/20	DAGSETNING BREYTINGAR:

Kerengi 38 í landi Miðengis

Gímnes– og Grafningshreppur í Árnessýslu
Verkfræðiteikningar.
Sökklar , snið og skýringar.

VERKNÚMER	BLAÐ:	ÚTGÁFA:
2021	B 01	