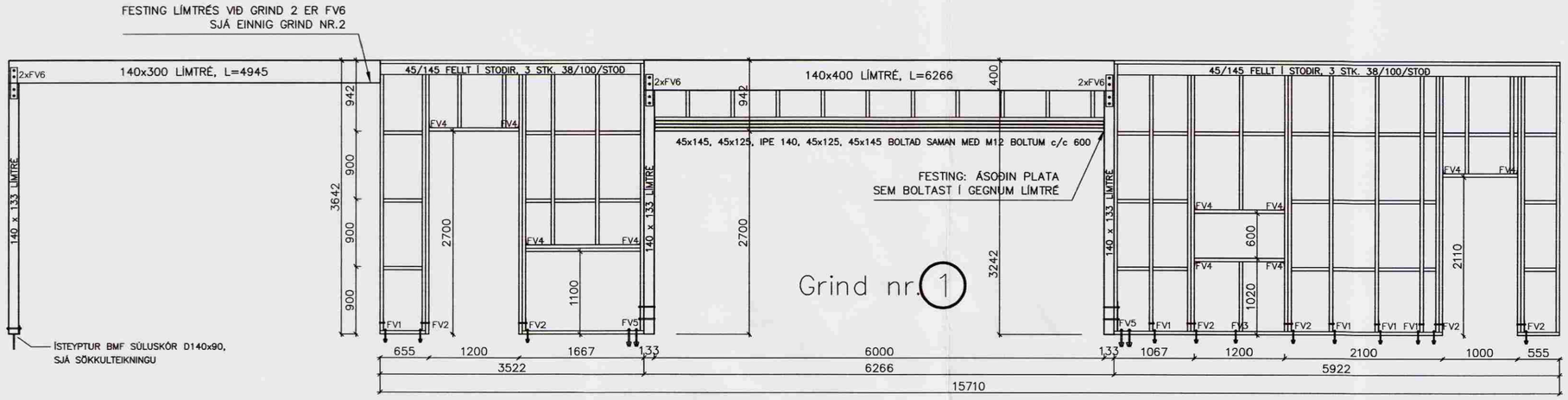

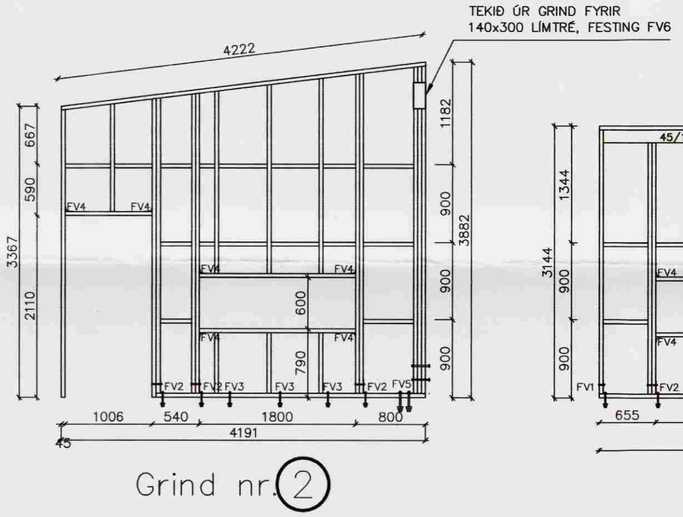

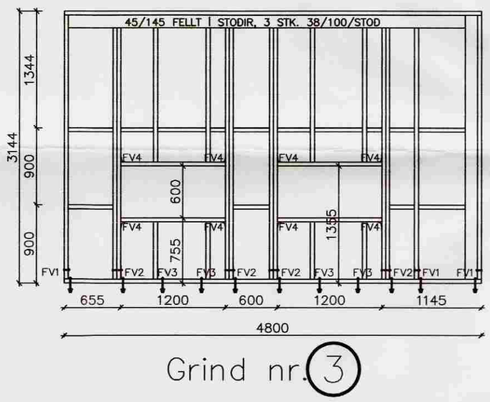

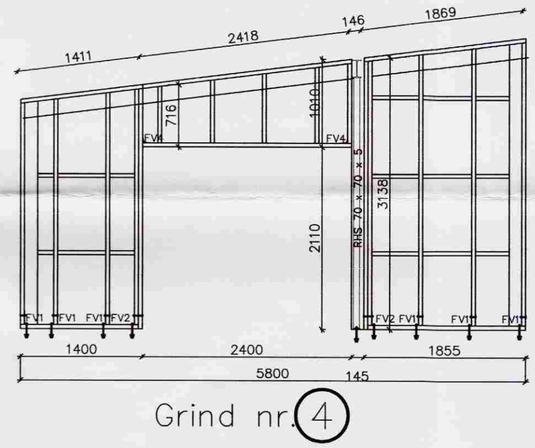

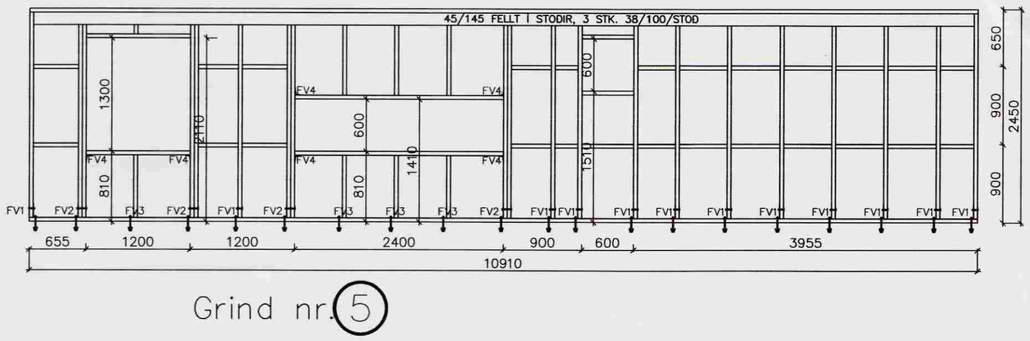

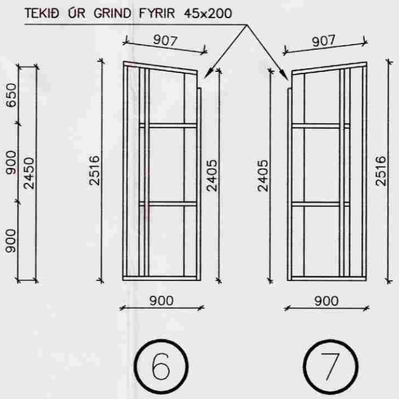

FESTINGAR:

FV1
1 STK. VINKILL (BMF) 160x50x40. VINKILL BOLTAST MEÐ M12 BOLTA GEGNUM STOÐ, NOTA SKAL 40/40 FERKANTAÐA SKÍFU EÐA 12 MM BORÐABOLTA, NOTA SKAL 1 STK. 48 MM GADDAPLÖTU VINKILMEGIN. M12x180 MÚTBOLTI 1STK/VINKIL BOLTAST NIÐUR Í SÖKKUL.

FV2
2 STK. VINKILL (BMF) 160x50x40. VINKILL BOLTAST MEÐ M12 BOLTA GEGNUM STOÐ, NOTA SKAL 40/40 FERKANTAÐA SKÍFU EÐA 12 MM BORÐABOLTA, NOTA SKAL 1 STK. 48 MM GADDAPLÖTU VINKILMEGIN. M12x180 MÚTBOLTI 1STK/VINKIL BOLTAST NIÐUR Í SÖKKUL.

FV3
1 STK. M12 x 180 MÚRBOLTI MEÐ 40/40 FERKANTAÐRI SKÍFU.

FV4
1 STK. BMF 105 VINKILL MEÐ STYRKINGU. NEGLING 2 x 6 STK KS 40/40.

FV5 og FV6
Sjá sérteikningar.

FS1
1 STK þAKÁSANKER (BMF) NR. 290, NEGLING 4x7 STK. KS 40/40

FS2
FLATJÁRNSEYRA, SJÁ SÉRTEIKNINGU.

FS3
2stk. BMF 105 vinkill með styrkingu, negling: 2x60 ks. 40/40.

ÚTGÁFUFERLI

ÚTGÁFA NR.	ÚTGEFID DAGS.	ÚTGEFID AF	SKÝRINGAR
1	04.08.2006	J.Á.	FRUMÚTGÁFA

VERKFRÆÐISTOFA ÁRBORGAR ehf
AUSTURVEGI 69 800 SELFOSSI
SÍMI 480 4900 FAX 482 3851
www.verkarborg.is verkarborg@verkarborg.is

BÆJARHOLT 9, LAUGARÁS

BURÐARVIRKI	MKV:	
VEGGJAGRINDUR	MKV:	1:50
SKÝRINGAR	MKV:	

HANNAÐ: GÍSLI RAFN GYLFASON TEIKNAÐ: GÍSLI RAFN GYLFASON
VERKNÚMER: 0536 SKRÁARNAFN: 0536-210-U1
DAGSETNING: 04.08.2006 SAMÞYKKT: TEIKNING NÚMER: 211
020365-5799

ÚTPRENTAÐ: 4.8.2006 15:23:16
SÍÐAST VISTAÐ: 4.8.2006 13:12:50