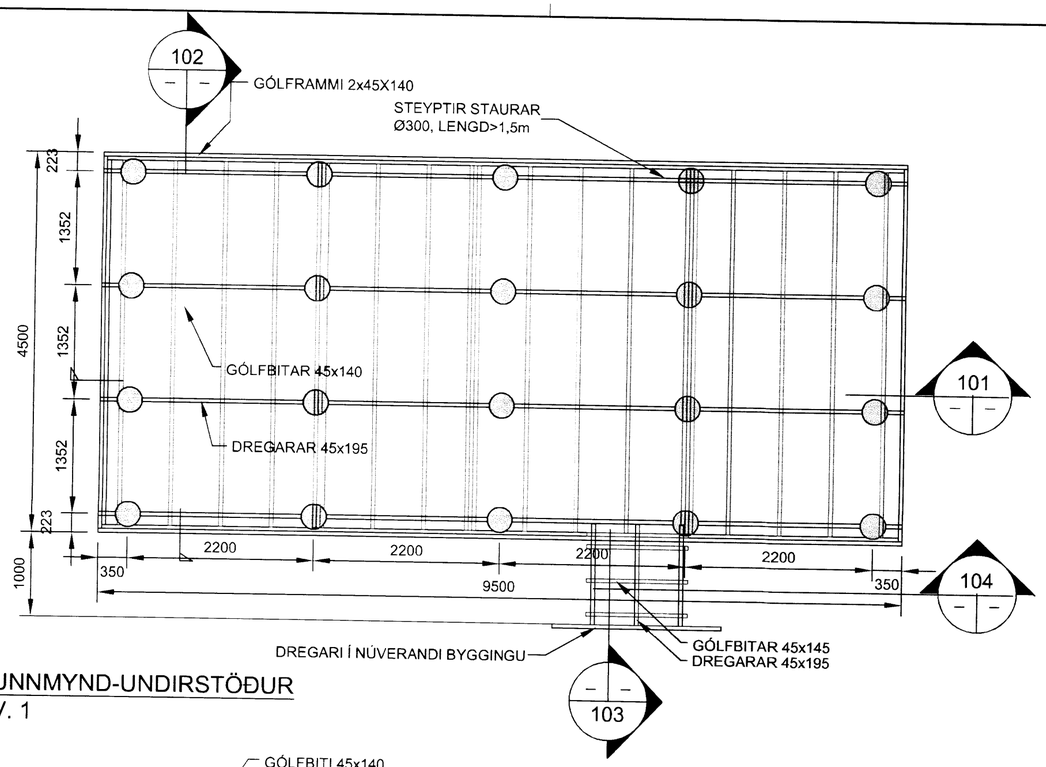

GRUNNMYND-UNDIRSTÖÐUR
MKV. 1

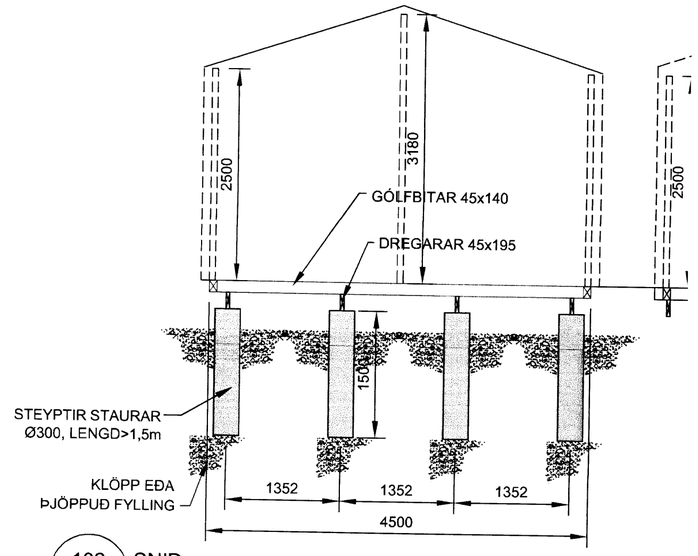

102 SNIÐ
MKV. 1

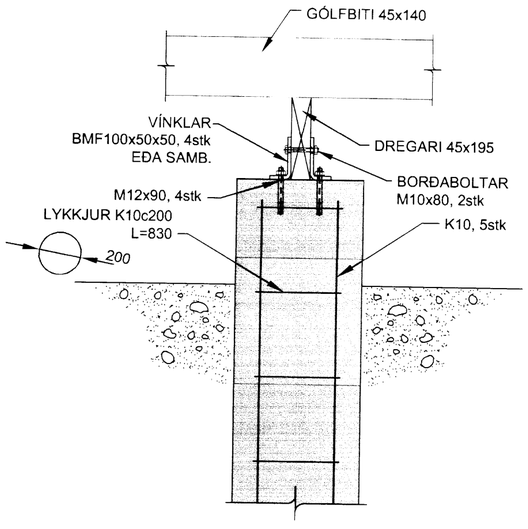

ALMENN FESTING - 2
MKV. 2

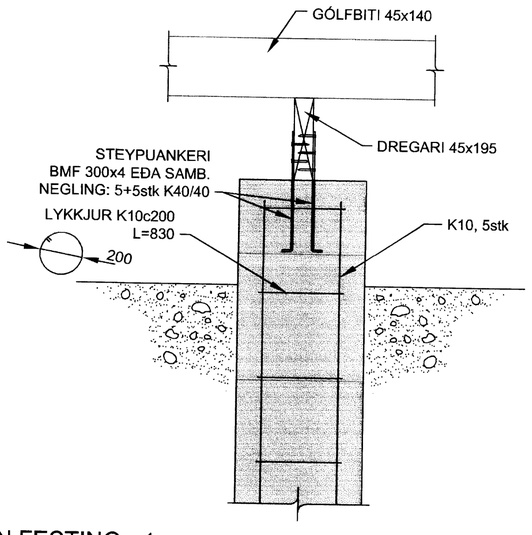

ALMENN FESTING - 1
MKV. 2

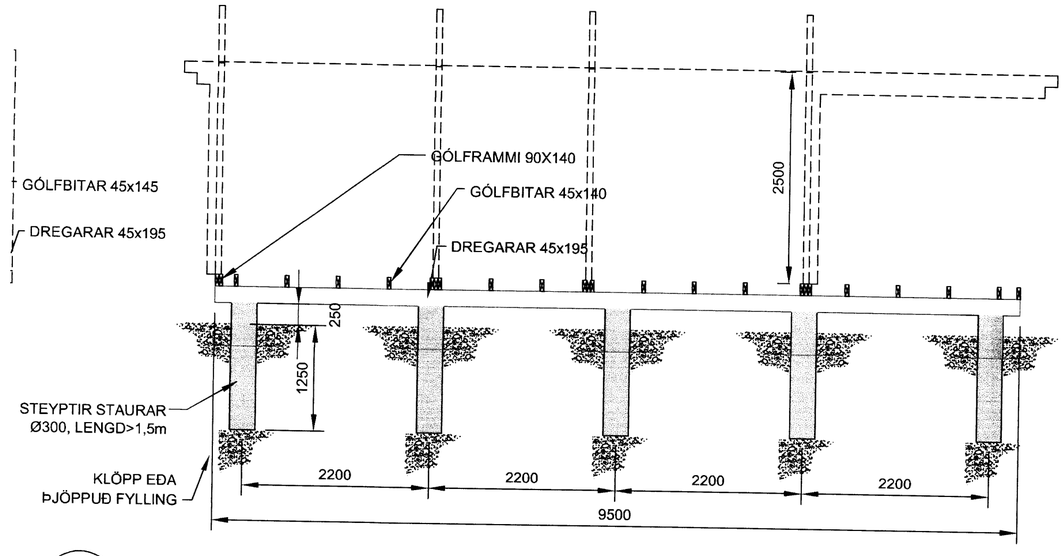

101 SNIÐ
MKV. 1

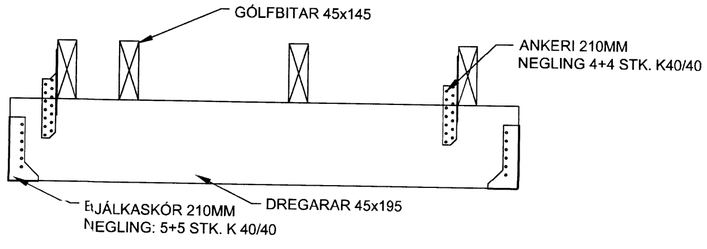

103 SNIÐ TENGIBYGGING
MKV. 2

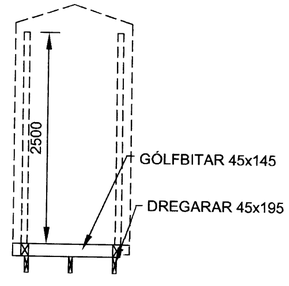

104 SNIÐ
MKV. 1

MKV. 1

0 1000 2000 3000 4000 5000

1:50 (Í A2) mm

MKV. 2

0 200 400 600 800 1000

1:10 (Í A2) mm

Skipulags- og byggingarfulltrúi Uppsveita bs.
Yfirfarið
19 ÁGÚ. 2015.
Byggingarfulltrúi

Nr.	Dags.	Breyting	Hannað

Verkheiti:
Sumarhús

Heimilisfang:
Sogsvegur 13, Norðurkot

Teikning:
Burðarvirki
Undirstöður
-
-

Hannað: GSS
Teiknað: GSS
Mælikvarði: 1:50
Blaðastærð: A2
Dags.: 24.6.2015
Verk. Nr.: 260515

Undirskrift og kennitala hönnuðar:
Guðni Sigurbjörn Sigurðsson
Kt. 250582-4479

Undirskrift og kennitala hönnunarstjóra:

Guðni S. Sigurðsson
Selás 13, 260 Reykjanesbæ
Sími: 868-0528
Netfang: www.riss.is

Teikning nr.: B101
Útgáfa: -

HÖNNUÐUR ÁSKILUR SÉR ALLAN RÉTT Á TEIKNINGUM - FJÖLFÖLDUN ER HÁÐ SKRIFLEGU SAMÞYKKI