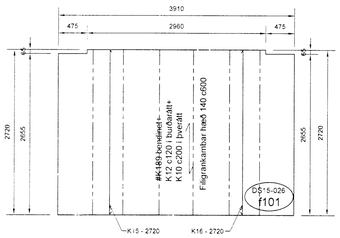

Steypa skal filigranplötu ~ 8sm þykka

Forsteypt filigranplata yfir kjallara
1:50

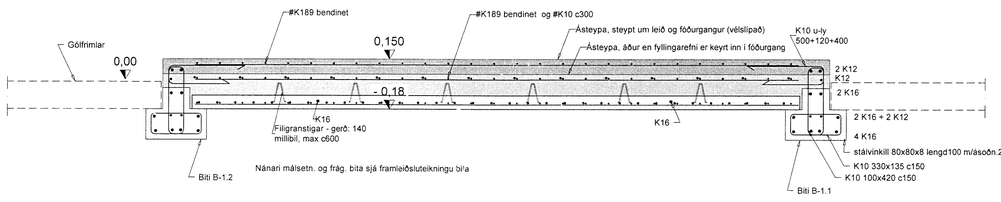

Nánari málsetn. og frág. bita sjá framleiðsluteikningu bíla

US2
122 122
Snið í bita og plötu
1:20

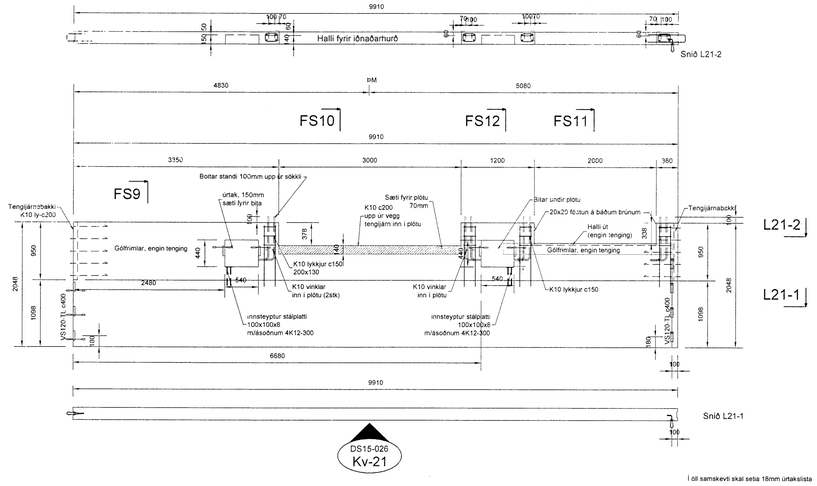

Í öll samskevti skal setja 18mm úrtakslista

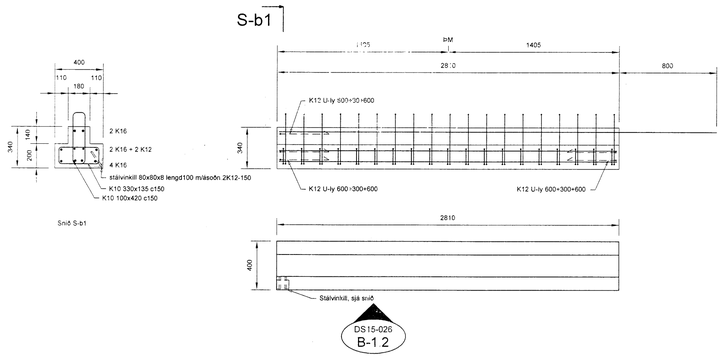

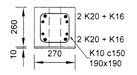

Snið S-b4

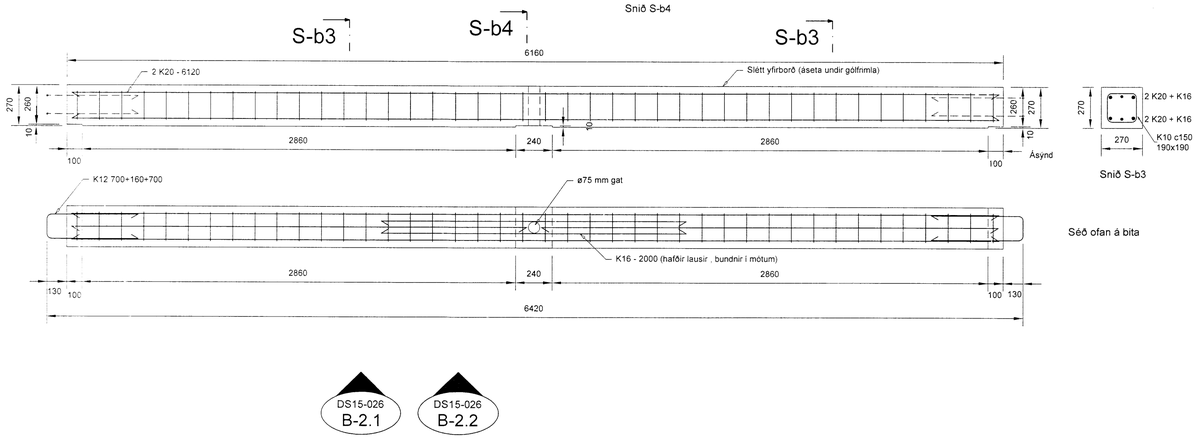

Forsteyptir bitar
122 122
1:20

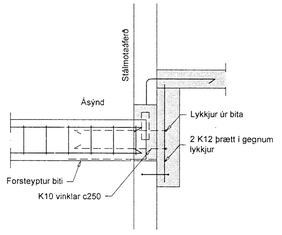

Frág. bitaenda, áseta og tenging
x 122
1:20

Nánari útfærslur á veggjum og frágangi skulu gerðar og sýndar á verkteikningum framleiðanda eininga

Öll mál eru í mm, hæðarkótar í m

Útgáfa:	Skýring:	Dags:	Hannað:
b01	Byggingateikning	10.06.2015	BH
b2	Útfærsla bita	20.06.2015	BH

Dags undirskriftar:
Nafn og kt. hönnunarstjóra: Guðmundur Hjaltason - Efla Verkfræðistofa
Undirskrift hönnunarstjóra:

BM-VALLÁ
inn FORSTEYPT EININGAHUS
Kt. 450510-0680
~ Bildshöfða 7 ~ 110 Reykjavík ~
Sími:412-5000 ~ Fax:412-5001

Nafn hönnuðar:
Bergþór Helgason Kt. 270474-4899 Netfang: beggi@bmvalla.is
Bjarni Már Hauksson Kt. 301279-5909 Netfang: bjarnih@bmvalla.is
Undirskrift og kt. hönnuðar:

Blaðastærð:	MKV:	Teiknað:	Dags:	Yfirfarið:
A1	1:50	BH		

Verk:
Berustaðir, Ásahreppi
Fjós - viðbygging
Burðarvirki
Ásýndir, snið og deili

Teikning nr: B122
Vnr: Ds15-026

5440-