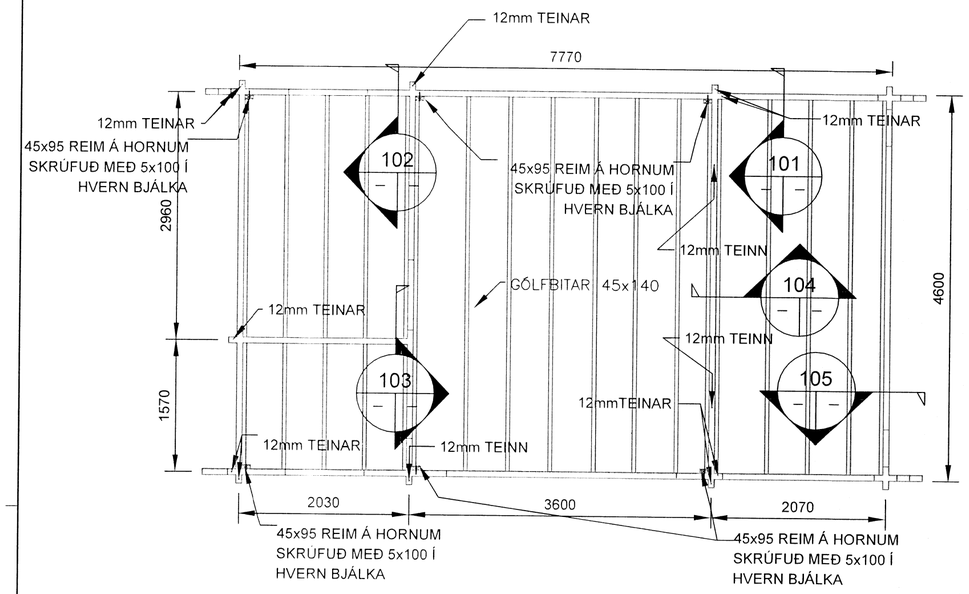

GRUNNMYND-VEGGIR
MKV. 1

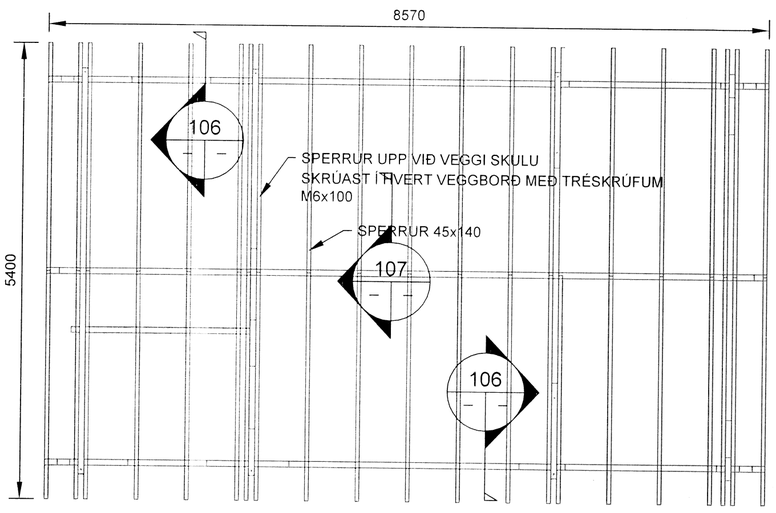

GRUNNMYND-ÞAK
MKV. 1

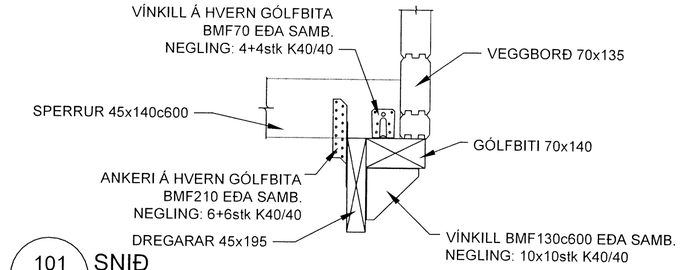

101 SNIÐ
MKV. 2

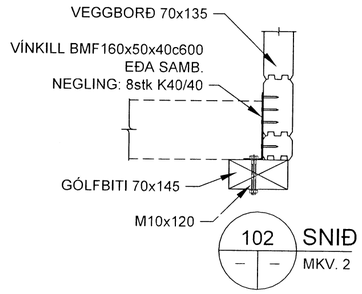

102 SNIÐ
MKV. 2

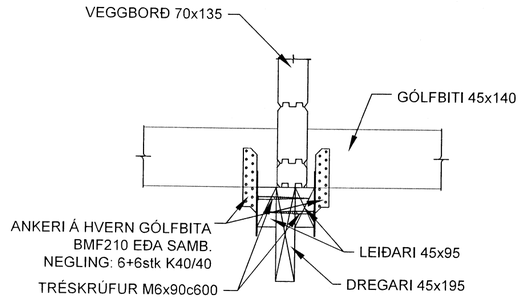

103 SNIÐ
MKV. 2

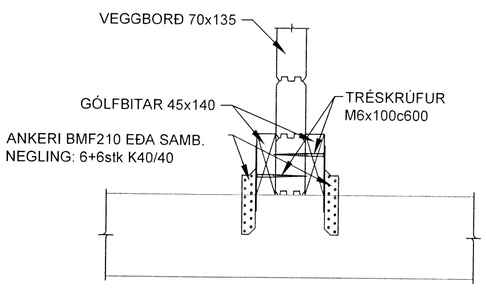

104 SNIÐ
MKV. 2

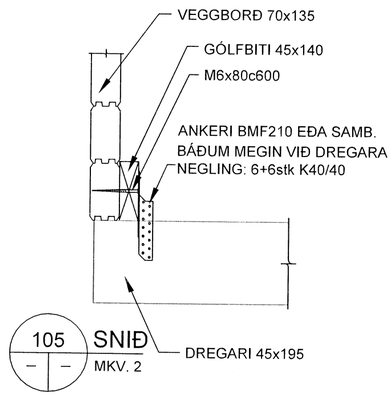

105 SNIÐ
MKV. 2

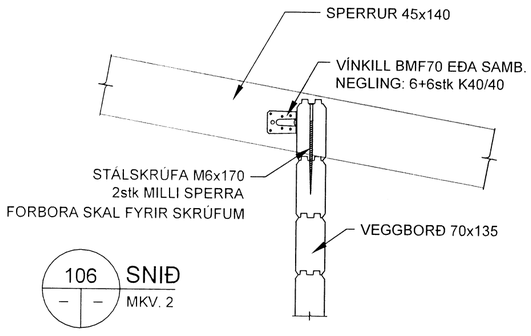

106 SNIÐ
MKV. 2

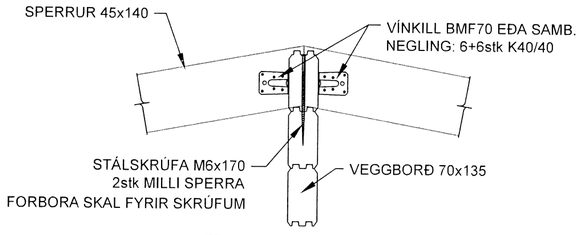

107 SNIÐ
MKV. 2

MKV. 1

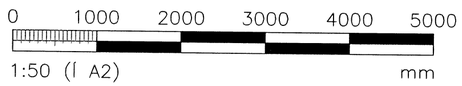

MKV. 2

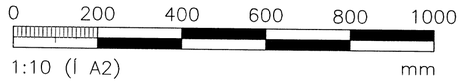

Nr.	Dags.	Breyting	Hannað

Verkheiti:
Geymsluhúsnæði 25 m2

Heimilisfang:
Hveramýri 3, Flúðum

Teikning:
Burðarvirki
Gólf,veggir og þak
–
–

Hannað: GSS
Teiknað: GSS
Mælikvarði: 1:50
Blaðastærð: A2
Dags.: 28.1.2015
Verk. Nr.: 030115

Undirskrift og kennitala hönnuðar:
Guðni Sigurbjörn Sigurðsson
Kt. 2505834479

Undirskrift og kennitala hönnunarstjóra:

Guðni S. Sigurðsson
Selás 13, 260 Reykjanesbæ
Sími: 868-0528
Netfang: www.riss.is

Teikning nr.: B102
Útgáfa: -

HÖNNUÐUR ÁSKILUR SER ALLAN RÉTT Á TEIKNINGUM - FJÖLFÖLDUN ER HÁÐ SKRIFLEGU SAMÞYKKI

5784