F1 Festing F1
1:10

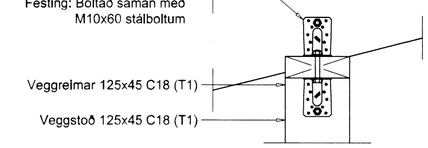

F2 Festing F2
1:10

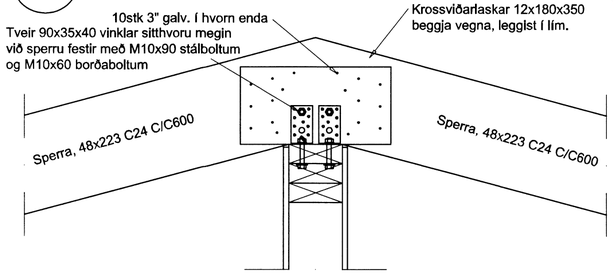

F3 Festing F3
1:10

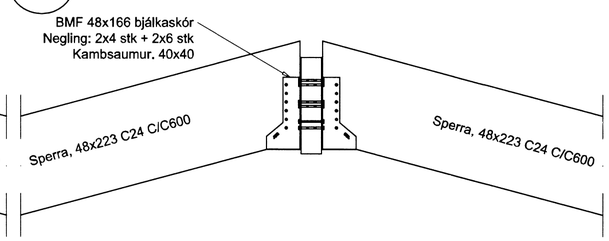

F5 Festing F5
1:10

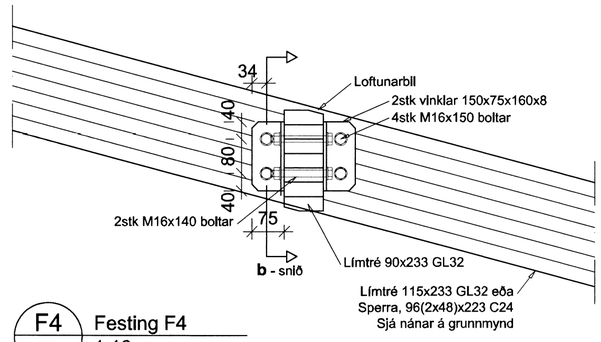

F4 Festing F4
1:10

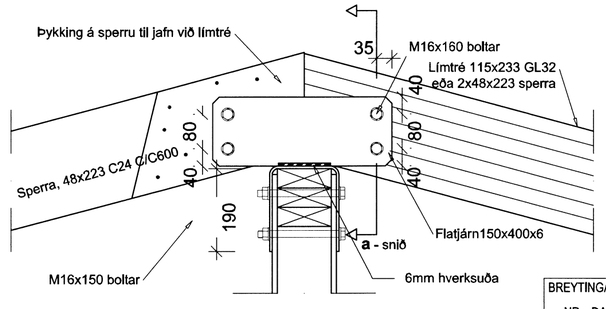

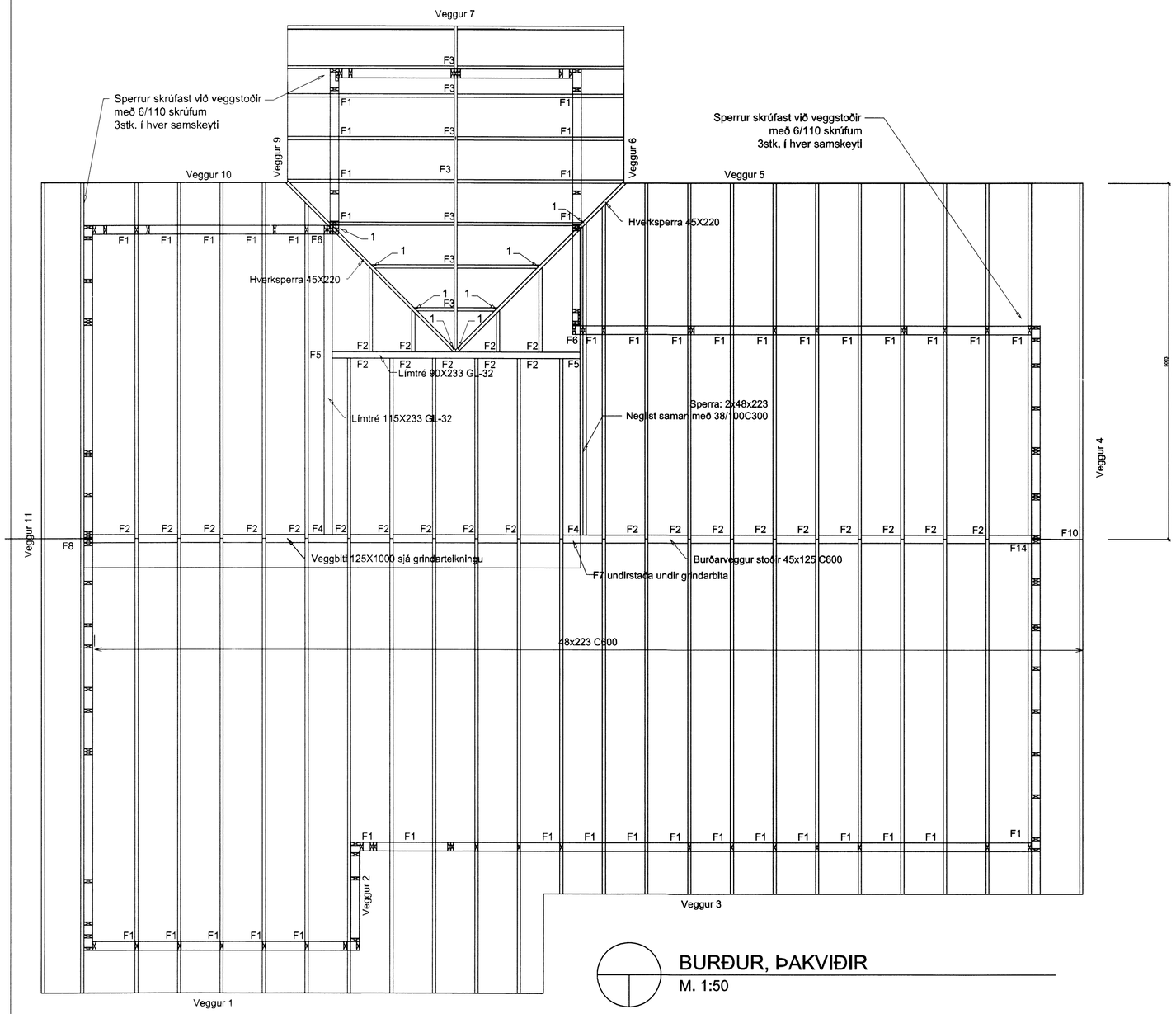

BURÐUR, ÞAKVIÐIR
M. 1:50

SKÝRINGAR:

Burðarviðir:
Nota skal styrkleikaflokkað timbur í flokki C24 eða betra í sperrur og C18 (T1) eða betra í allt annað burðarvirki úr timbri.

Þakviðir:
Þaksperrur eru 48x223 c600 að jafnaði.

Þakklæðning:
Þak heilklæðist timburborðum 25x150. negling er 3 stk. skotnaglar 3" GALV. með lími (eða 3 stk. 3" án lims) í hvert borð og í hverja sperru. Ekki má skeyta melra en þrjú borð í þversniði. Ofan á borðaklæðningu kemur asfaltpappi (þakpappi). Hefta skal pappa við borðaklæðningu þar sem pappalög skarast (skörun minnst 10 cm) og koml plastborði undir hefti.
Efsta lag þakklæðningar er bárustál (galv. eða aluzink) sem neglist við borðaklæðningu með heltgalvanhúðuðum kambþaksaum 4,2/65 með gúmmíþéttingu. Fyrsta naglarðð kemur eins nálægt þakbrún og hægt er, næsta röð 20cm frá þeirri fyrstu, þriðja röð er 40cm þaðan í frá og síðan koma raðir með 60cm millibili upp að kili. á 2m² svæði við úthorn skal bil milli allra naglaraða vera 20cm. kjölur, fyrstu 3 naglaraðir neðan frá sem og svæði allt að 1,5m frá gafiveggjum neglist í aðra hverja hábáru; annars staðar skal neglt í þriðju hverja hábáru. plötur skarist um a.m.k. 1½ báru. Aukanagli koml milli naglaraða á plötusamskeytum. Víxla skal neglingu milli raða þannig að naglar koml á allar bárur.

Bera skal fúavarnarefni á alla sperruenda og samskeyti. efni skal vera húsburrt.belnt og laust við stóra kvisti og sprungur. Fúavörn skal bera á í tveimur umferðum, og þess gætt a timbrið sé ekki blautt. Ekki má saga í sperrur eða skerða á nokkurn hátt.
Bera skal blýmenju (eða sambærilegt) á allar stálfestingar.

1 : Negling 3 stk. 5" GALV.

BREYTINGAR

NR.	DAGS.	BREYTING	SÞ.

BBD ehf. kt. 660111-0500
Arnarhrauni 11, 220 Hafnarfirði
Netfang: bbd@bbd.is
Símanúmer: 899-3077

SAMÞYKKT Jökull Jónsson 270575-4209

VERK
BORGARHOLTSBRAUT 6
GRÍMSNES- OG GRAFNINGSHREPPI

TEIKNING
BURÐARVIRKI
ÞAKVIÐIR GRUNNMYND, SNIÐ, SKÝRINGAR

DAGS. SEPT. 2015

TEIKNING NR. 5787 2-1.1

HANNAÐ/TEIKNAÐ JPJ/GHS