BURÐARVIRKI: Grunnmynd þaks 1:50

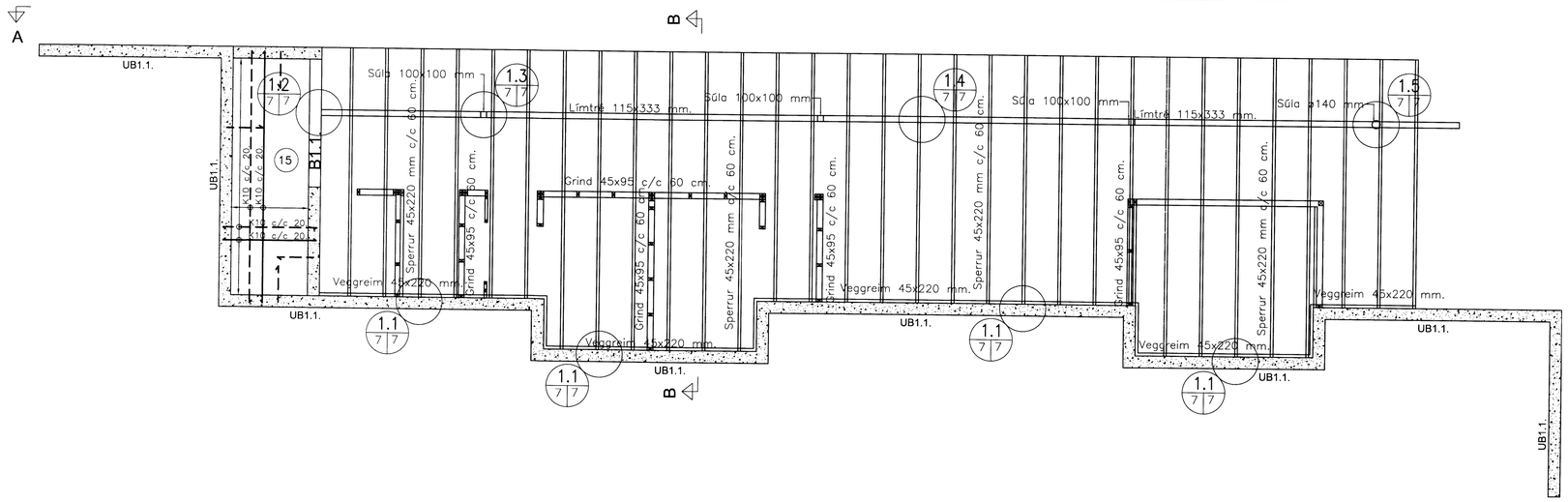

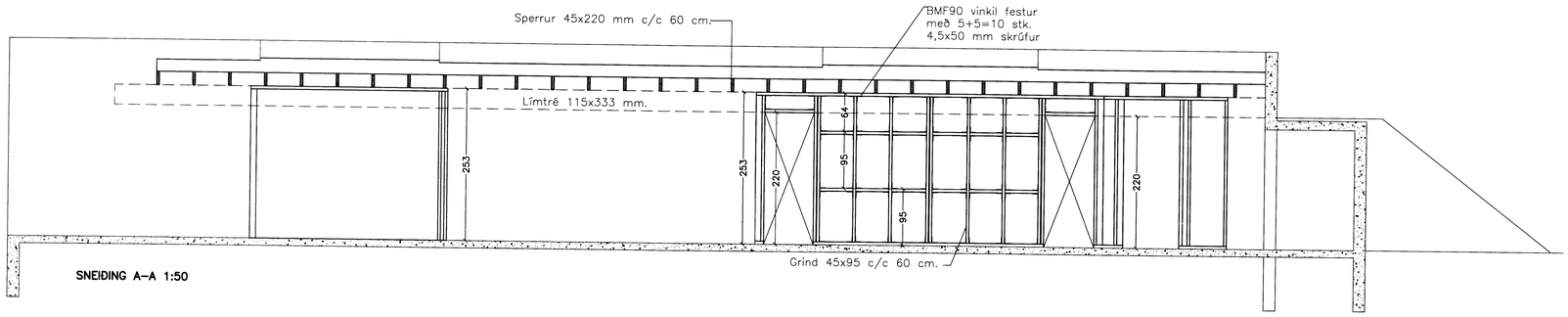

SNEIÐING A–A 1:50

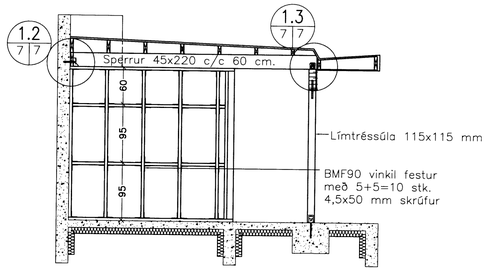

SNEIÐING B–B 1:50

1.1. Sérmynd 1.1. 1:10

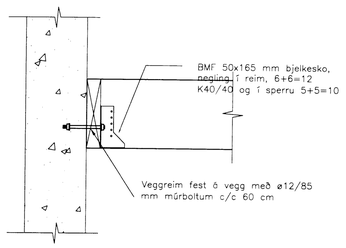

1.2. Sérmynd 1.2. 1:10

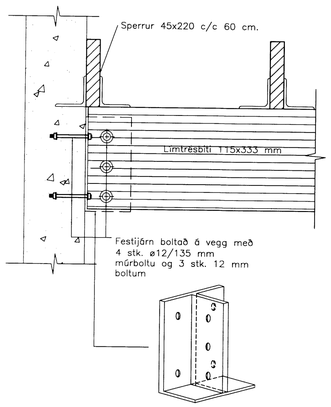

1.3. Sérmynd 1.3. 1:10

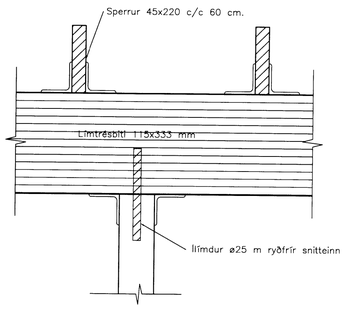

1.4. Sérmynd 1.4. 1:10

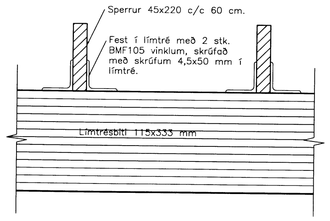

1.5. Sérmynd 1.5. 1:10

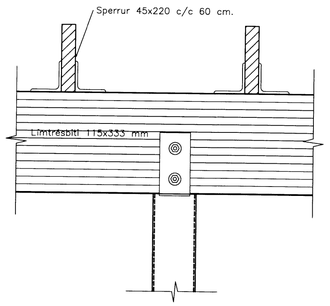

B.1.1 Biti B1.1. 1:20.

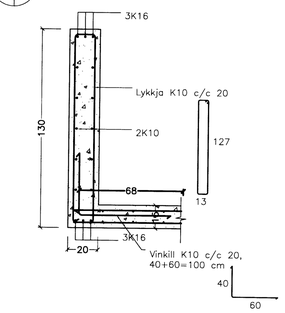

Sk þulags- og byggingarfulltrúi Uppsveita bs.
Yfirfarið
05 OKT. 2015
Byggingarfulltrúi

SKÝRINGAR:

- Táknar stefnu neðri járna í járnagrind.
- (22) Táknar plötuþykkt í cm.
- ø24 Táknar plötuþykkt í viðkomandi stað.
- Táknar járnabakka 2K10 c 20. Sjá sérmynd.

Í kringum gluggaop, hurðargat og veggenda skal setja 2K16 upp með og yfir og skulu járnin ná 50 cm út fyrir. Þetta á alsstaðar við þar sem ekki er sýnd sérbending í kringum gat og op. Varðandi mál- og kótasetningar vísast til arkitektateikninga. Sjá einnig skýringar á blaði 1504.1.1.

SKRÁ YFIR BENDINGU VEGGJA:

UB1.1. Táknar útveggjabendingu: 2#: K10 c/c 20
IB1.1. Táknar innveggjabendingu: 2#: K10 c/c 20.

Breytingar:
–

TÓV
TEIKNISTOFAN ÓÐINSTORGI, VERKFRÆÐISTOFA ehf.
Óðinsgötu 7
101 Reykjavík
Netfang: gusti@to.is
Sími: 510 2211 Fax: 510 2201

Verkefni: SKÁLABREKKUGATA 8, BLÁSKÓGARBYGGÐ

Heiti: BURÐARVIRKI: Grunnmynd þaks, veggjagrindur og snið.

Hönnun: VÍFILL ODDSSON kt. 101237-3629 — VERKFRÆÐINGUR FVFÍ – FRV
GÚSTAF VÉLSSON kt. 231163-5069 — VERKFRÆÐINGUR FVFÍ
KRISTJÁN S. GUÐMUNDSSON kt. 070254-5819 — VERKFRÆÐINGUR FVFÍ

Áritun aðalhönnuðar:

M. 1:50, 1:20, 1:10
R. G.V.
T. G.V./I.V.
Dags. Nóv. 2014. Nr. 1093-1-7.

6230.