UNDIRSTÖÐUR, GRUNNMYND. 1:50

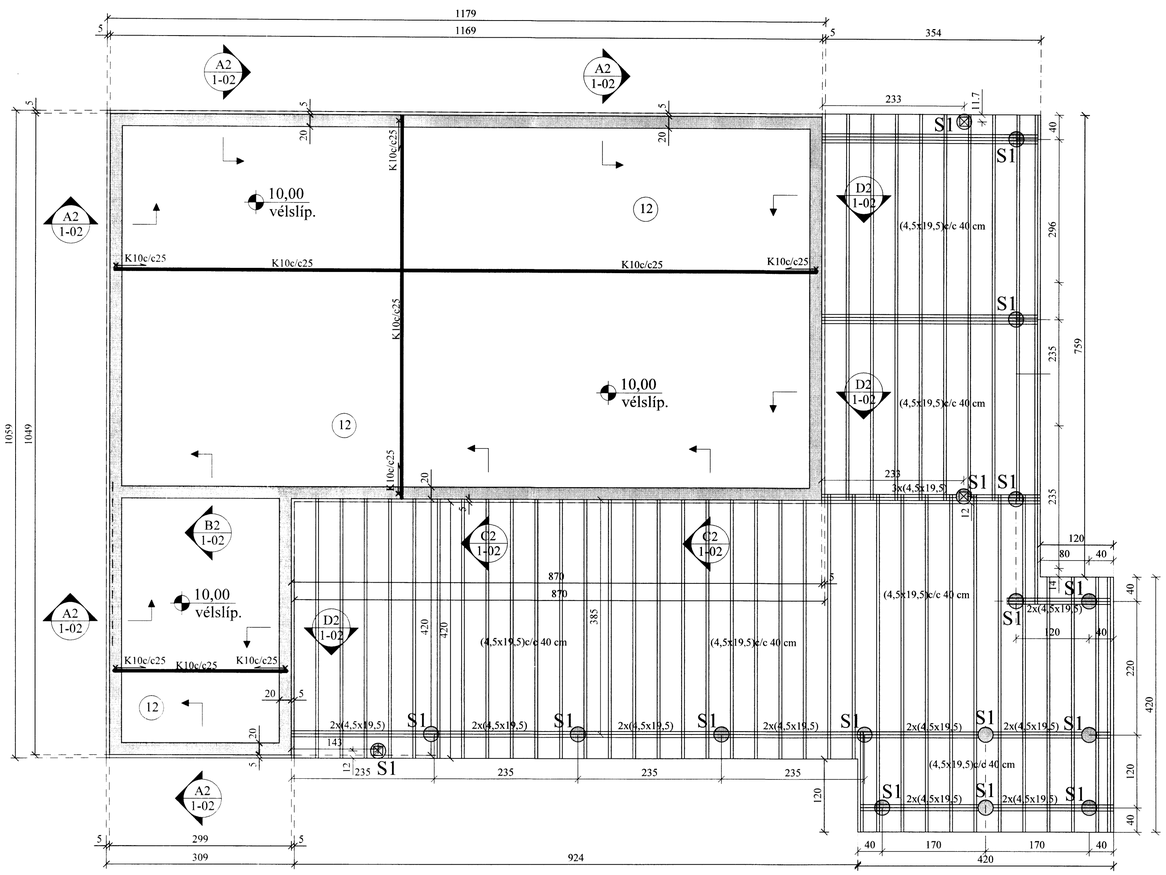

D2 / 1-02 SNIÐ. 1:10

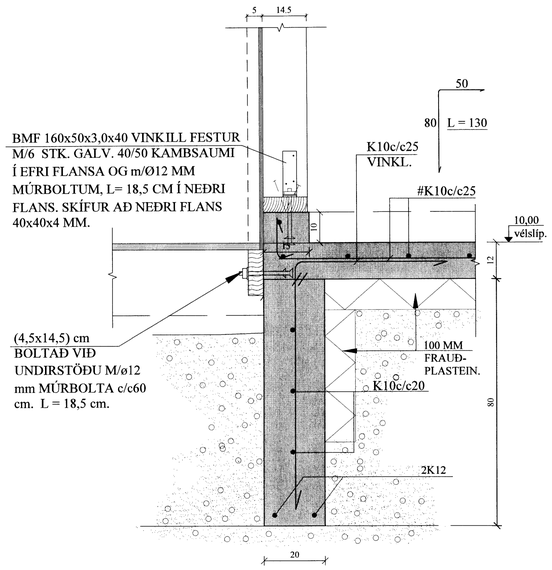

S1 / 1-02 UNDIRSTAÐA. 1:10

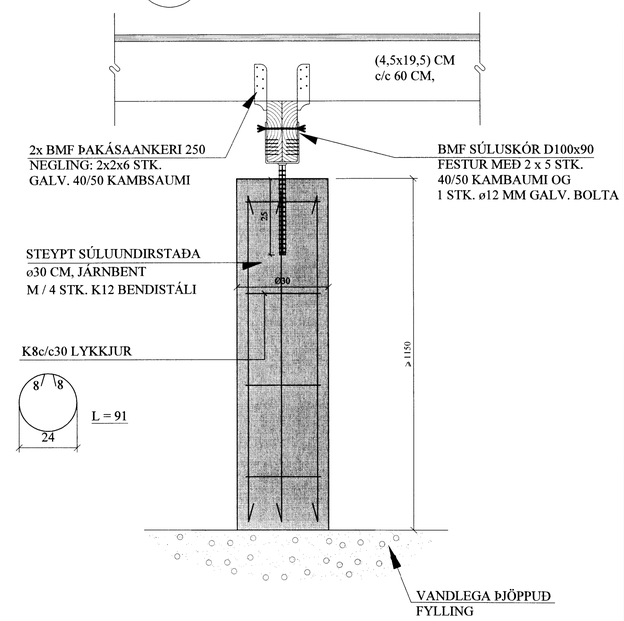

A2 / 1-02 SNIÐ. 1:10

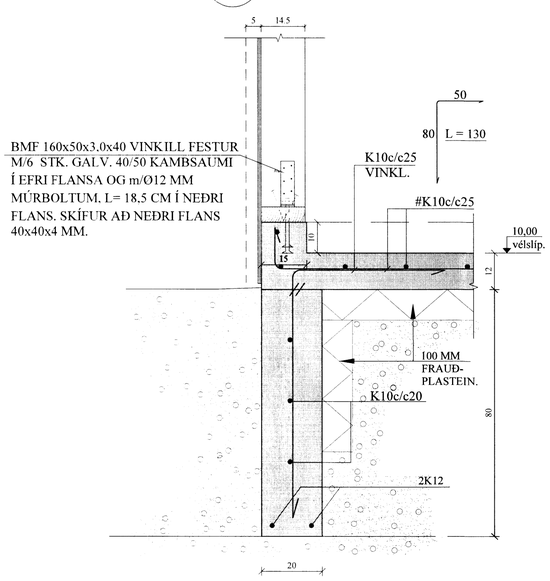

B2 / 1-02 SNIÐ. 1:10

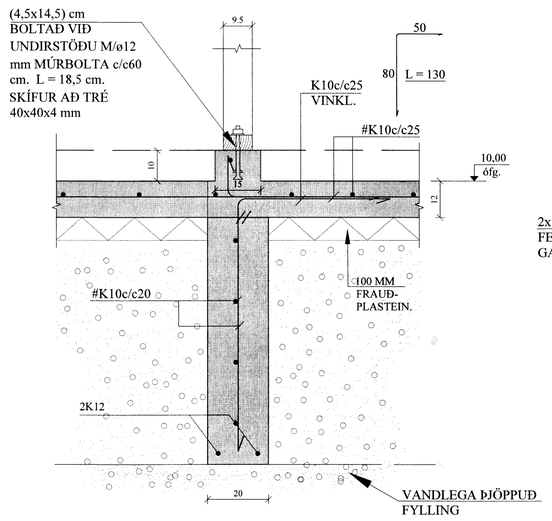

C2 / 1-02 SNIÐ. 1:10

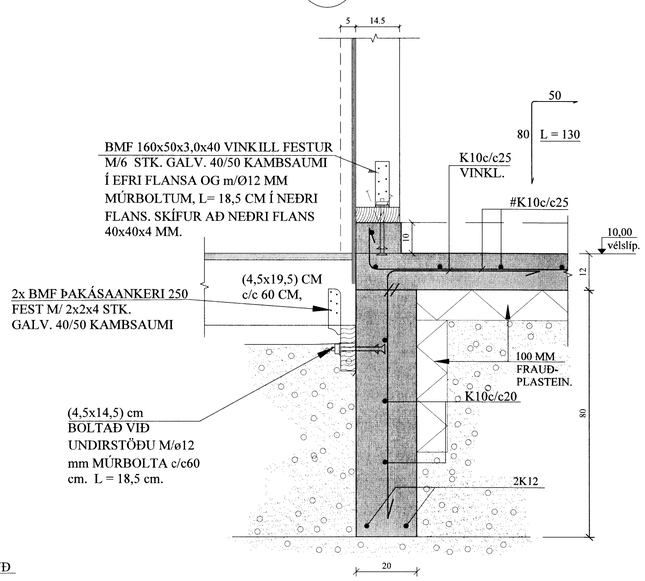

Skipulags- og byggingarfulltrúi Uppsveita bs.
Yfirfarið
30 NOV. 2015
Byggingarfulltrúi

BREYTINGAR

TILVÍSANIR:

SKÝRINGAR..... SJÁ TEIKN. NR. 1-01

ATH:

Vanda skal til þjöppunar á fyllingu
E2/E1 ≤ 2,4 - E2 ≥120 Mpa.

Í stað hefðbundinnar járnbendingar má setja bendinet K189.

Reikn.	JKR	Okt. '15	Útgefið:	27.10.2015
Teikn.	JKR	Okt. '15	Kvarði:	1:50, 1:10
Ath.				
Samþ.				

GALTAFLÖT 16
825 Flúðum

Nr. 1-02

Verkhluti
UNDIRSTÖÐUR, GRUNNMYND.

6729

Jón Kristjánsson
Byggingarverkfræðingur
VJK ehf
Ármúla 19
108 Reykjavík
Sími: 537-0002 Gsm: 772-3154
Kt.: 210754-4829
Netfang: jokris54@gmail.com