# ÞAK, GRUNNMYND. 1:50

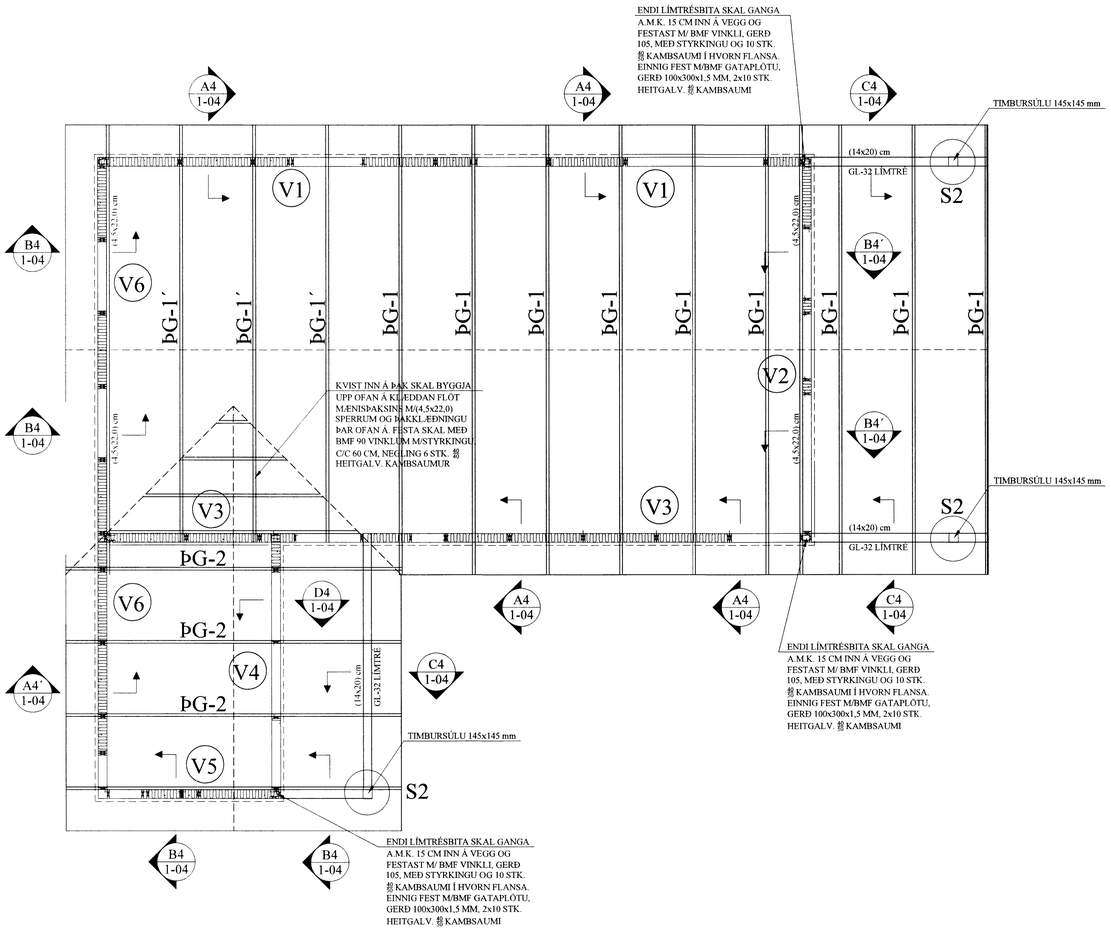


## A4 1-04 SNIÐ. 1:10

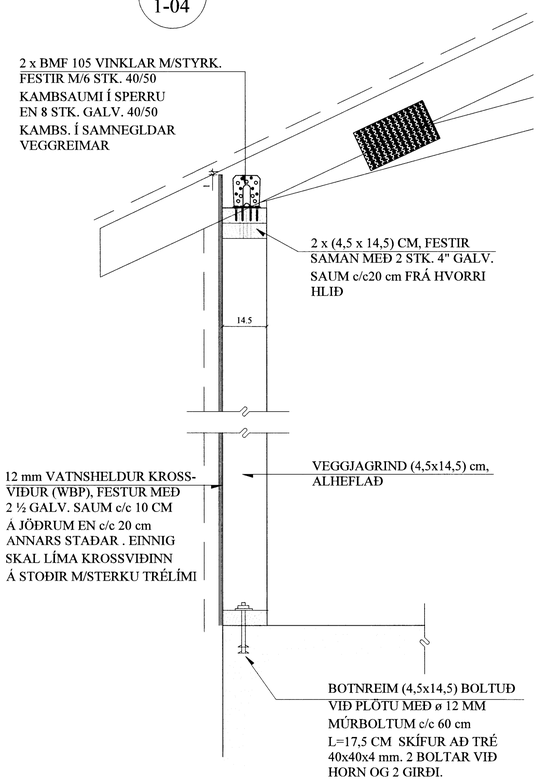


## B4 1-04 SNIÐ. 1:10

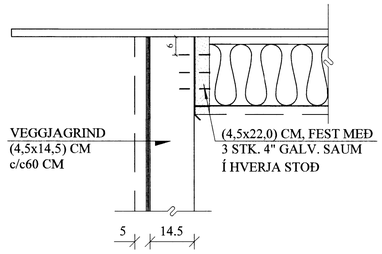


## S2 1-04 SÚLA. 1:10

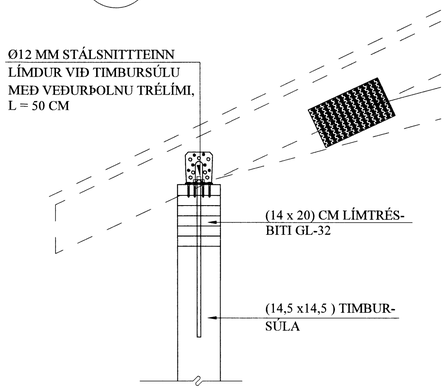


## C4 1-04 SNIÐ. 1:10

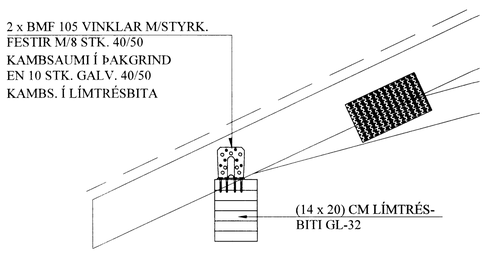


## D4 1-04 SNIÐ. 1:10

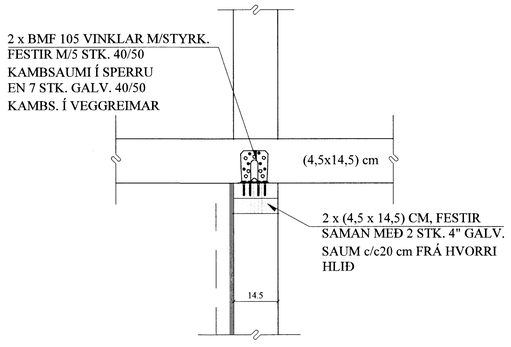


## NEGLING ÞAKKLÆÐNINGAR:

Þak skal þéttklætt með borðaklæðningu 25 * 150 mm.

Timbrið skal vera K18 flokkur eða betra, rakaflokkur IU.

Hvert borð skal neglt í hverja sperru með 3 stk. galv. 3,1 * 75 mm saum, nema á 1 m kafla frá kanti skal negla með 3 stk. 40 / 75 galv. kambsaumi. Borð skulu sett saman yfir sperrum og mega aldrei vera tvær eða fleiri samsetningar í röð á sömu sperru. Borð skulu ná yfir a.m.k. 2 bil.

## NEGLING ÞAKJÁRNS:

Þakjárn skal negla með galv. kambsaumi 40 / 75 m / neopren þéttiskinnu. Negla skal í aðra hverja hábáru, nema á 1 m kafla við kanta og á plötusamskeytum, þar skal negla í hverja hábáru.

Í langátt skal vera 60 cm bil milli nagla, nema á þakbrúnum, þar sem koma 5 naglar í hverja hábáru með 30 cm millibili.

Kjölur skal negldur við plötur í hverja hábáru.

Á langsamskeytum skulu plötur skarast um eina og hálfa báru. Skörun skal ávallt vera undan verstu veðuráttinni, þ.e. suð-austan.

Skipulags- og byggingarfulltrúi Uppsveita bs.
Yfirfarið
30 NÓV. 2015
Byggingarfulltrúi

| | | |
|---|---|---|
| | | |
| | | |
| | | |
| | | |
| | | |
| | | |
| BREYTINGAR | | |

## TILVÍSANIR:

SKÝRINGAR..... SJÁ TEIKN. NR. 1-01

| | | | | |
|---|---|---|---|---|
| Reikn. | JKR | Okt. ´15 | Útgefið: | 27.10.2015 |
| Teikn. | JKR | Okt. ´15 | Kvarði: | 1:50, 1:10 |
| Áth. | | | | |
| Samþ. | | | | |

GALTAFLÖT 12
825 Flúðum

Nr. 1-04

Verkhluti
ÞAK, GRUNNMYND, SKÝRINGAR, SNIÐ, SÉRMYNDIR.

6732

Jón Kristjánsson
Byggingarverkfræðingur
VJK ehf
Ármúla 19
108 Reykjavík
Sími: 537-0002 Gsm: 772-3154
Kt: 210754-4829
Netfang: jokris54@gmail.com