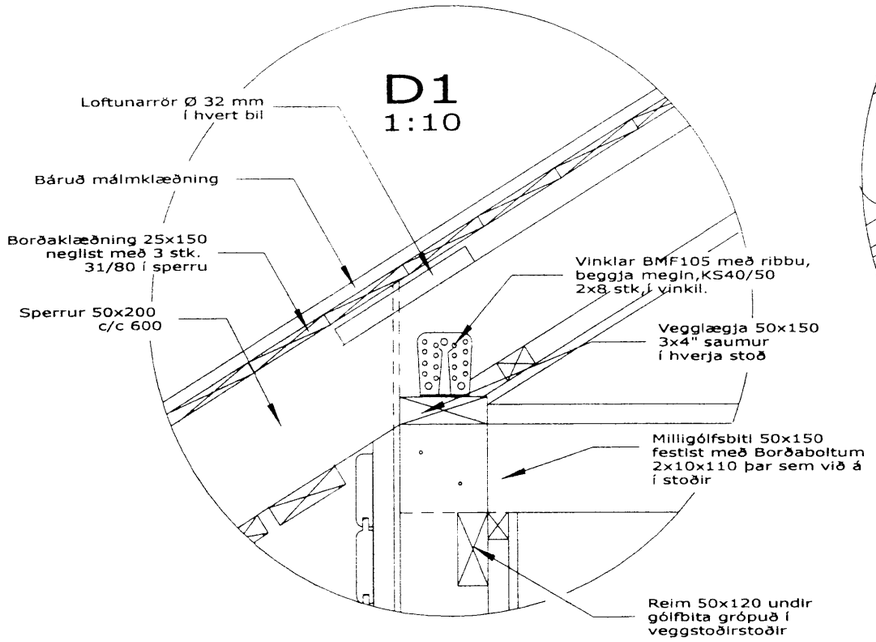

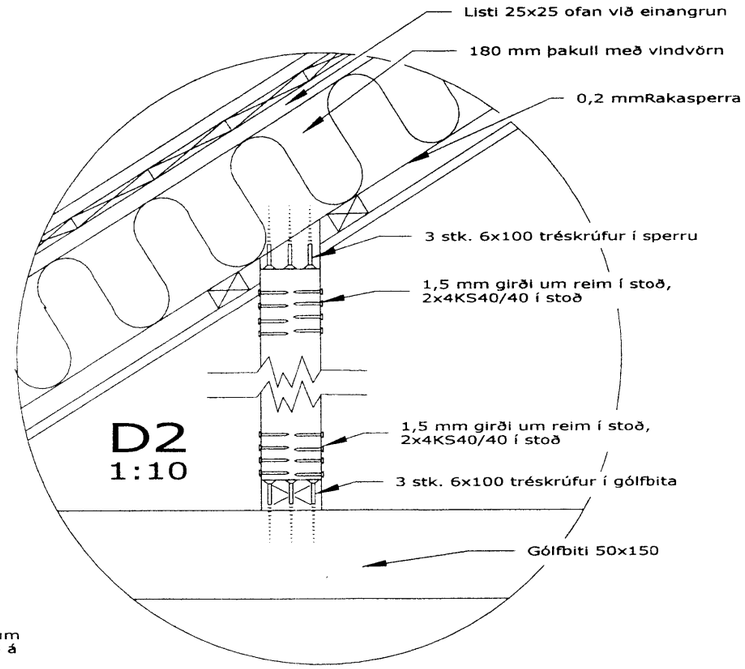

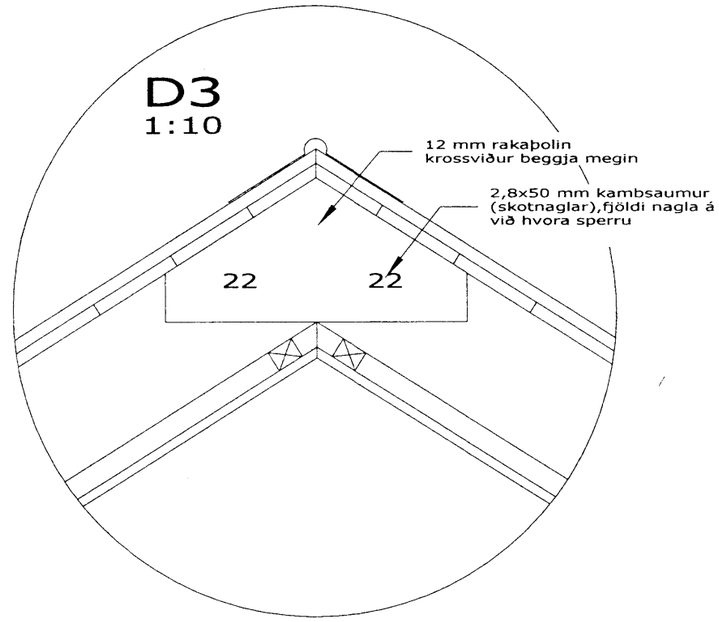

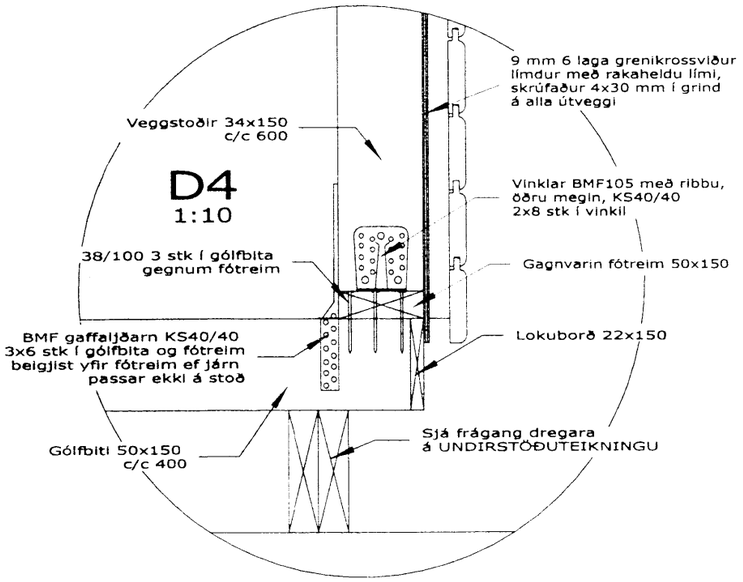

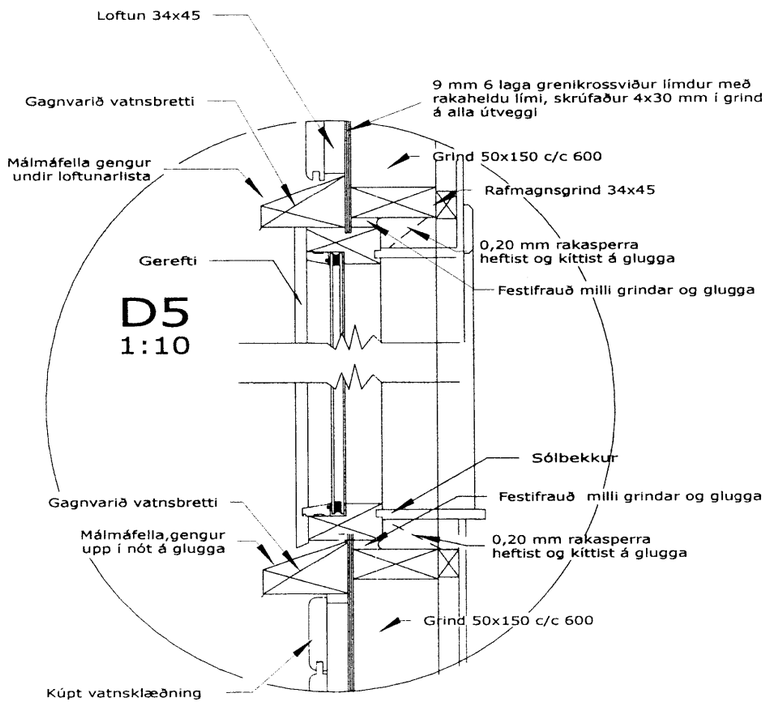

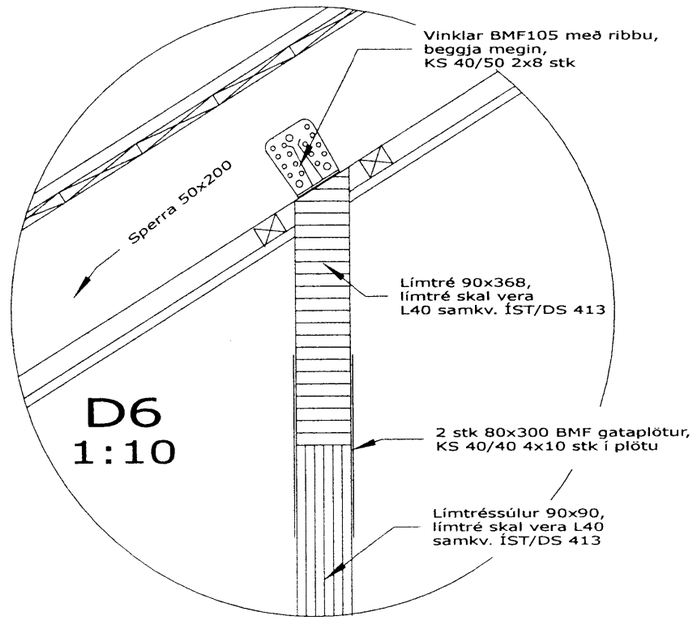

6861

Dags.	Febrúar 2005	samþ.	Jóin N Eiðlasson 6204534289			Burðarvirki deilar
Mælikv.	1 : 10	b				
Teiknað	JHG	a	Breyting	Dags.	Nafn	

Sumarhús, Merkurlaut 8
Villingaholtshreppi