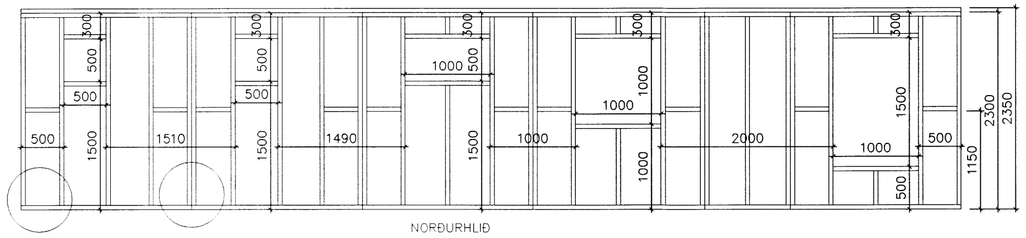

NORÐURHLIÐ

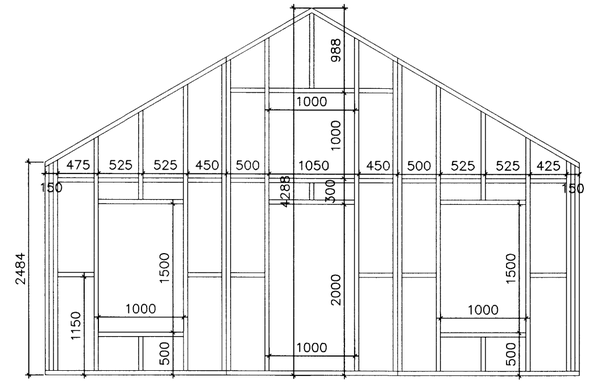

VESTURGAFL

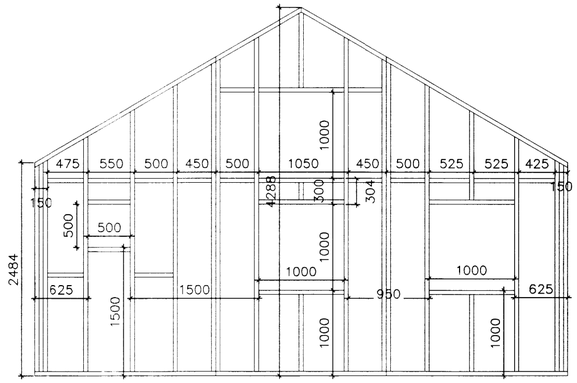

AUSTURGAFL

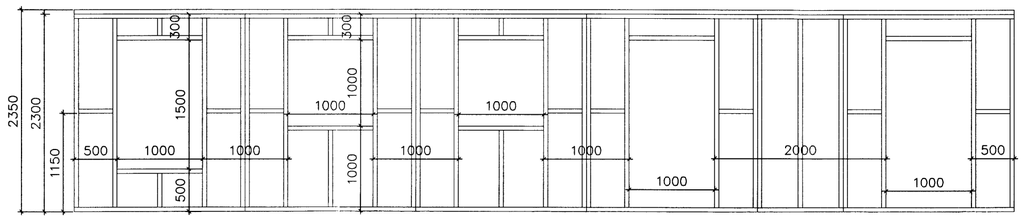

SUÐURHLIÐ

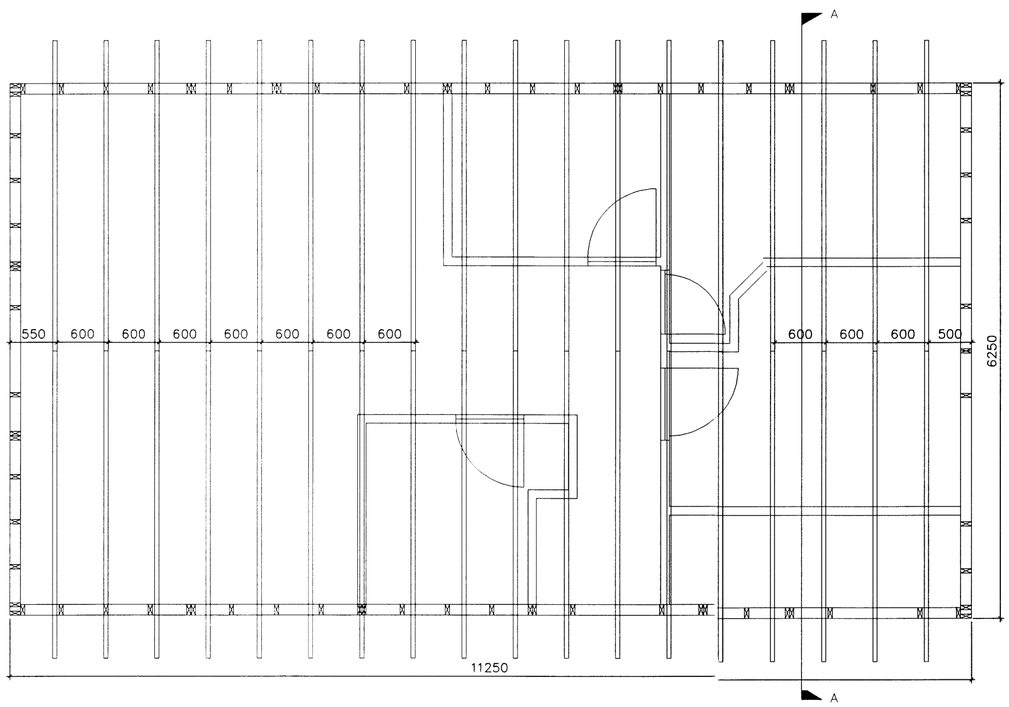

SPERRUPLAN

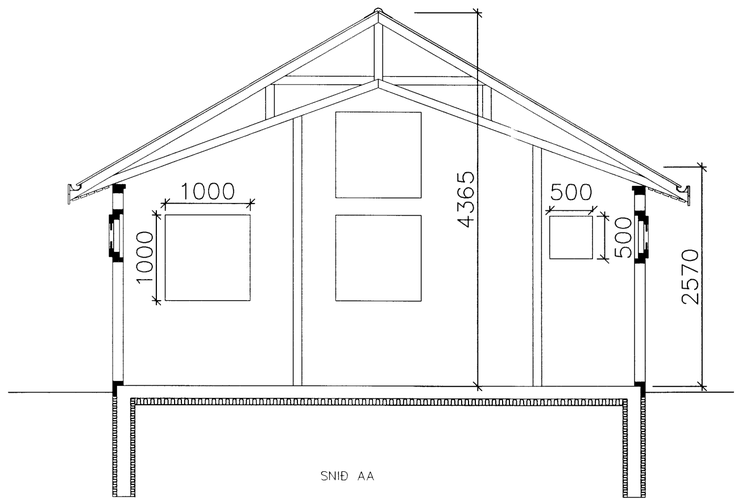

SNIÐ AA

ÖLL MÁL ERU Í MILLIMETRUM NEMA ANNAÐ SÉ TEKIÐ FRAM.

HÚSIÐ ER ÚR TIMBRI, VEGGIR REISTIR Í EININGUM Á STEIPTA SÖKKLA/PLÖTU.
ALLT EFNI SÉ BEINT, HÚSÞURRT OG LAUST VIÐ STÓRA KVISTI OG AÐRA VANKANTA.
TIMBUR Í GRIND SKAL EKKI VERA LAKARA EN Í FLOKKI T18, ALLIR BURÐARBITAR
OG SPERRUR SKULU VERA Í FLOKKI T24. ALLT TIMBUR SKAL FÚAVARIÐ.
ÞAKSPERRUR ERU KRAFTSPERRUR ÚR 50x100mm TIMBRI, MILLIBIL c/c 600mm
ALLIR NAGLAR OG JÁRNFESTINGAR SKULU VERA GALVANHÚÐAÐAR.

ALLAR SAMSETNINGAR, UNDIRSTYKKI, GLUGGAOP, HURÐAOP OG VEGGLÆGJU SKAL
FESTA MEÐ BMF VINKLUM EÐA SAMBÆRILEGUM FESTINGUM.
Á MILLI STOÐA KOMI LAUSHOLT, 50x125mm. SJÁ TEIKNINGU.

TIL STÍFINGAR ER HÚSIÐ KLÆTT MEÐ 9mm KROSSVIÐ.

TV Tækniþjónusta Verktakar ehf. Skipholt 70, 105 Reykjavík

7/31

Númer: 2.02	Verkheiti :	Sumarhús Dvergahraun 9. Miðengi, Grímsnes og Grafningshreppi		
	Efni :	Burðarvirki, útveggjagrind og sperruplan		
	Mælikvarði :	1:50	Dags: 09.03.2006	Breytt:
Verk: 1022006	Hannað :	Tryggvi Jakobsson kt.040549-2509	Skúli Finnbogason kt.0807524909	
	Samþykkt:	TJ Tryggvi Jakobsson	SF	