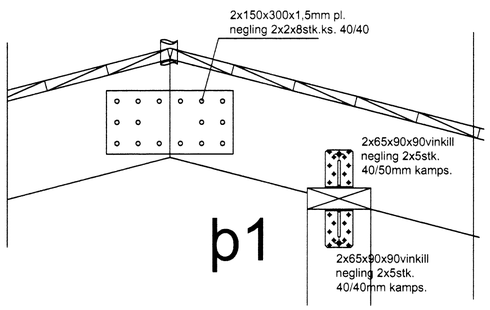

þ1

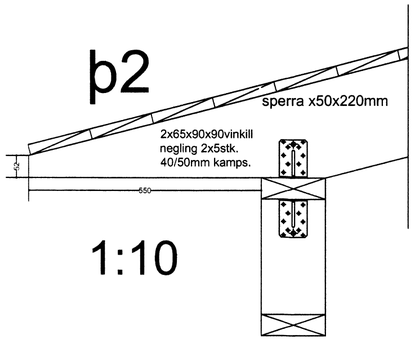

þ2

1:10

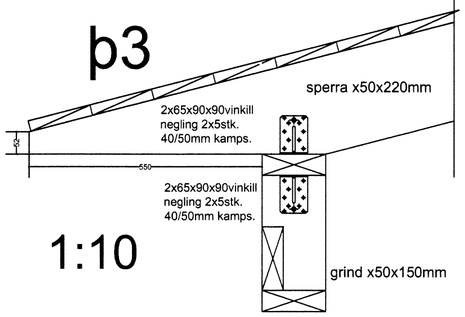

þ3

1:10

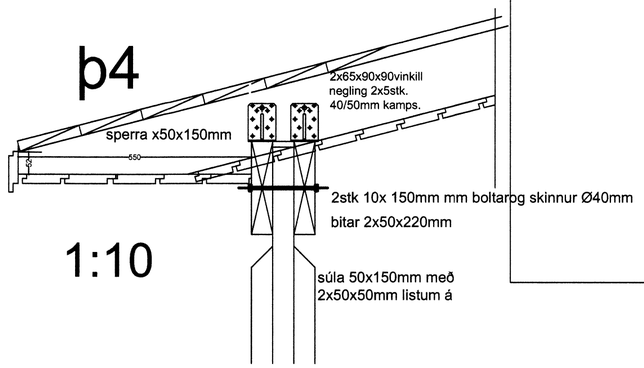

þ4

1:10

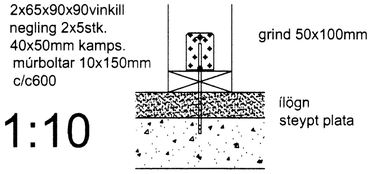

þ1 1:10

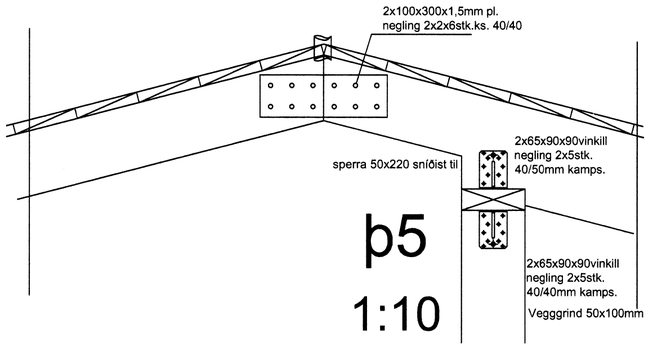

þ5

1:10

Grunnmynd

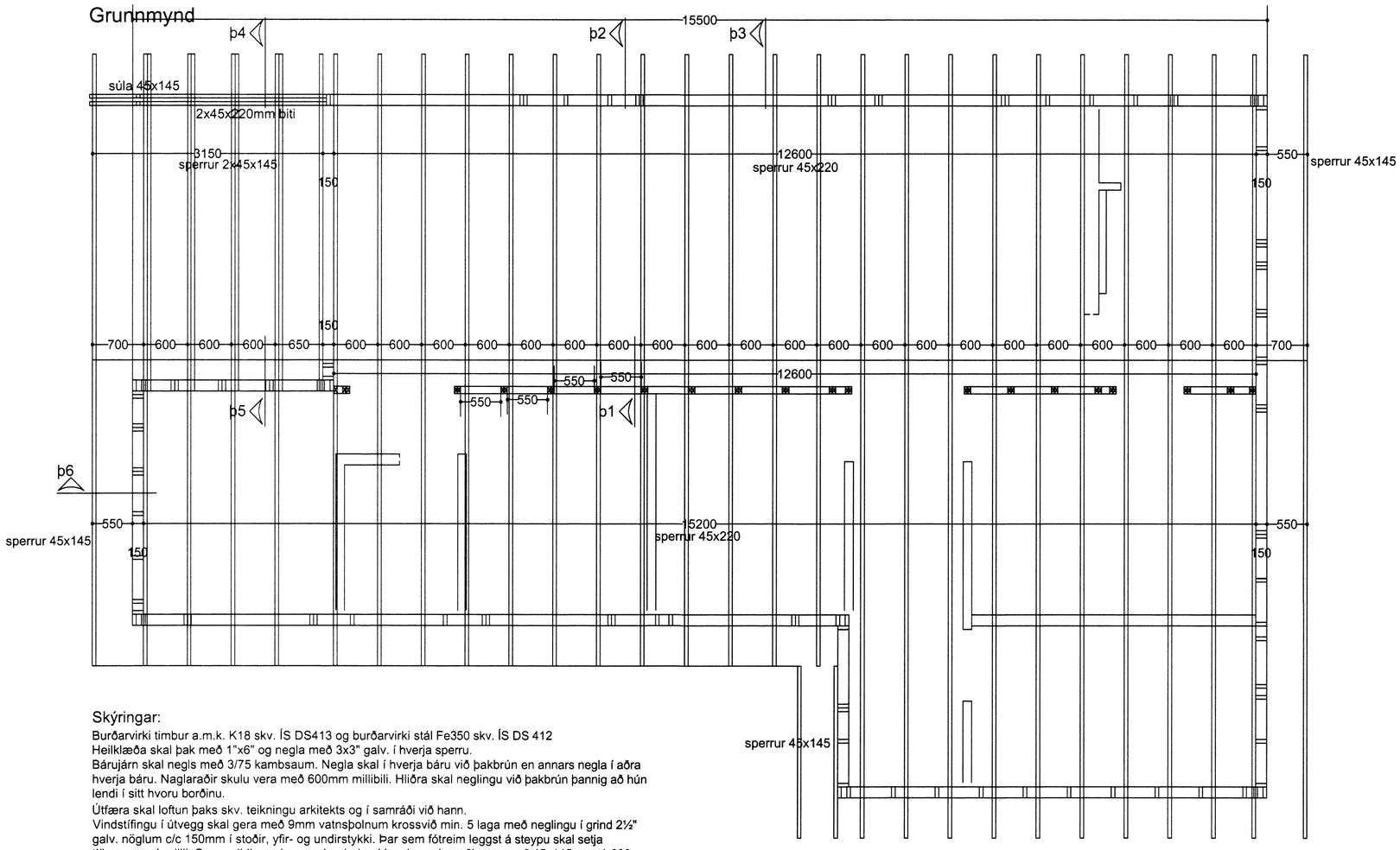

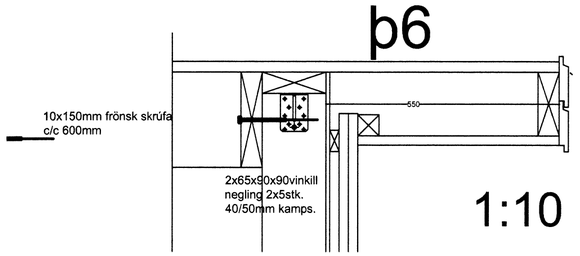

þ6

1:10

Skýringar:

Burðarvirki timbur a.m.k. K18 skv. ÍS DS413 og burðarvirki stál Fe350 skv. ÍS DS 412
Heilklæða skal þak með 1"x6" og negla með 3x3" galv. í hverja sperru.
Bárujárn skal negls með 3/75 kambsaum. Negla skal í hverja báru við þakbrún en annars negla í aðra hverja báru. Naglaraðir skulu vera með 600mm millibili. Hliðra skal neglingu við þakbrún þannig að hún lendi í sitt hvoru borðinu.
Útfæra skal loftun þaks skv. teikningu arkitekts og í samráði við hann.
Vindstífingu í útvegg skal gera með 9mm vatnsþolnum krossvið min. 5 laga með neglingu í grind 2½" galv. nöglum c/c 150mm í stoðir, yfir- og undirstykki. Þar sem fótreim leggst á steypu skal setja tjörupappa á millii. Sama gildir um innveggjagrindur. Veggir eru byggðir upp með 45x145mm c/c600mm, festing við gólfreim, þak og annars staðar er BMF90 vinkill með neglingu 2x5stk. 4x40kambsaum
Gólf reim er fest með Ø10x150mm múrboltum c/c 600mm gæði 8,8.

Tækniþjónusta
Ragnars G. Gunnarssonar
Smiðjuvegur 11, 200 Kópavogur,
Kennitala: 520397-2809,
net-fang: ragnargg@simnet.is
Sími: 5445350, Fax: 5445351

HANNAÐ AF:	TEIKNAÐ AF:	YFIRFARIÐ AF:
RGG	RGG	RGG
DAGSETNING: 2015.12.10	KVARÐI: Mkv. 1:50/20	DAGSETNING BREYTINGAR: –

Miðhúsaskógur– Bláskógabyggð

VR–Hús 26

Þakvirki og snið

H

VERKNÚMER:	BLAÐ:	ÚTGÁFA:
2015 -220	B04	