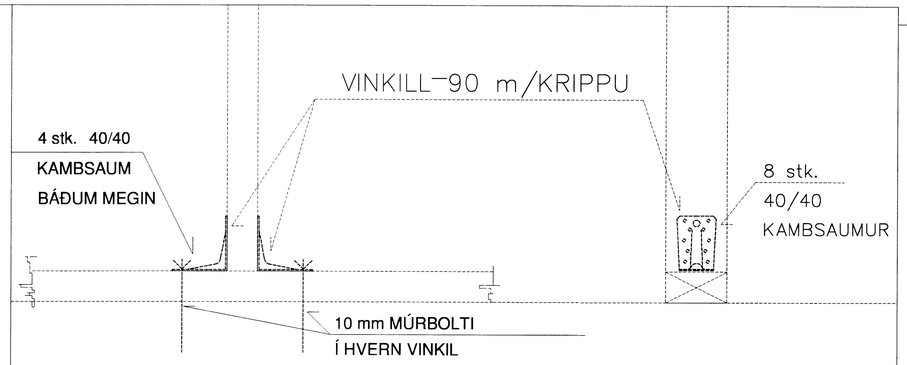

Festing milliveggjar við undirstöður

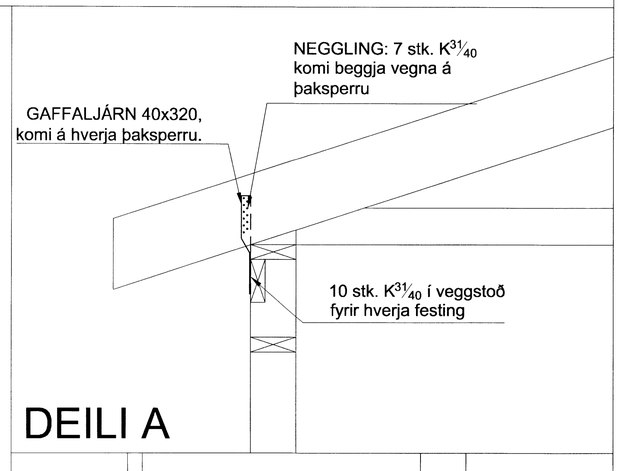

DEILI A

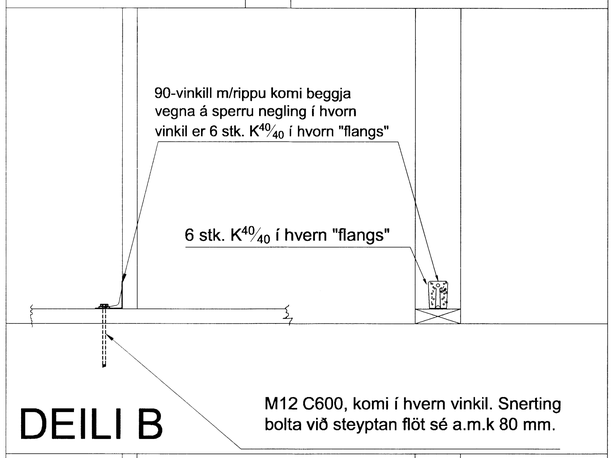

DEILI B

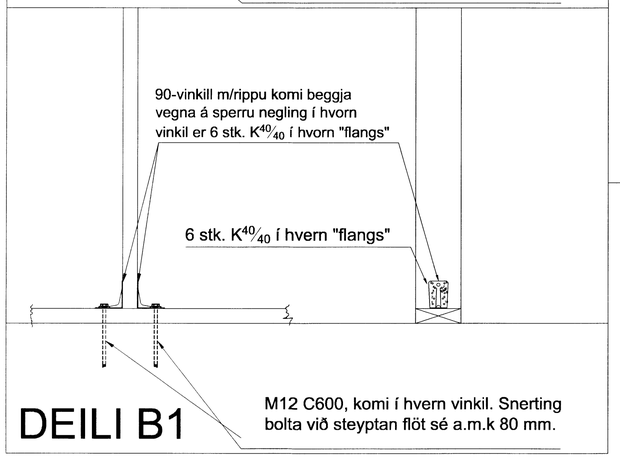

DEILI B1

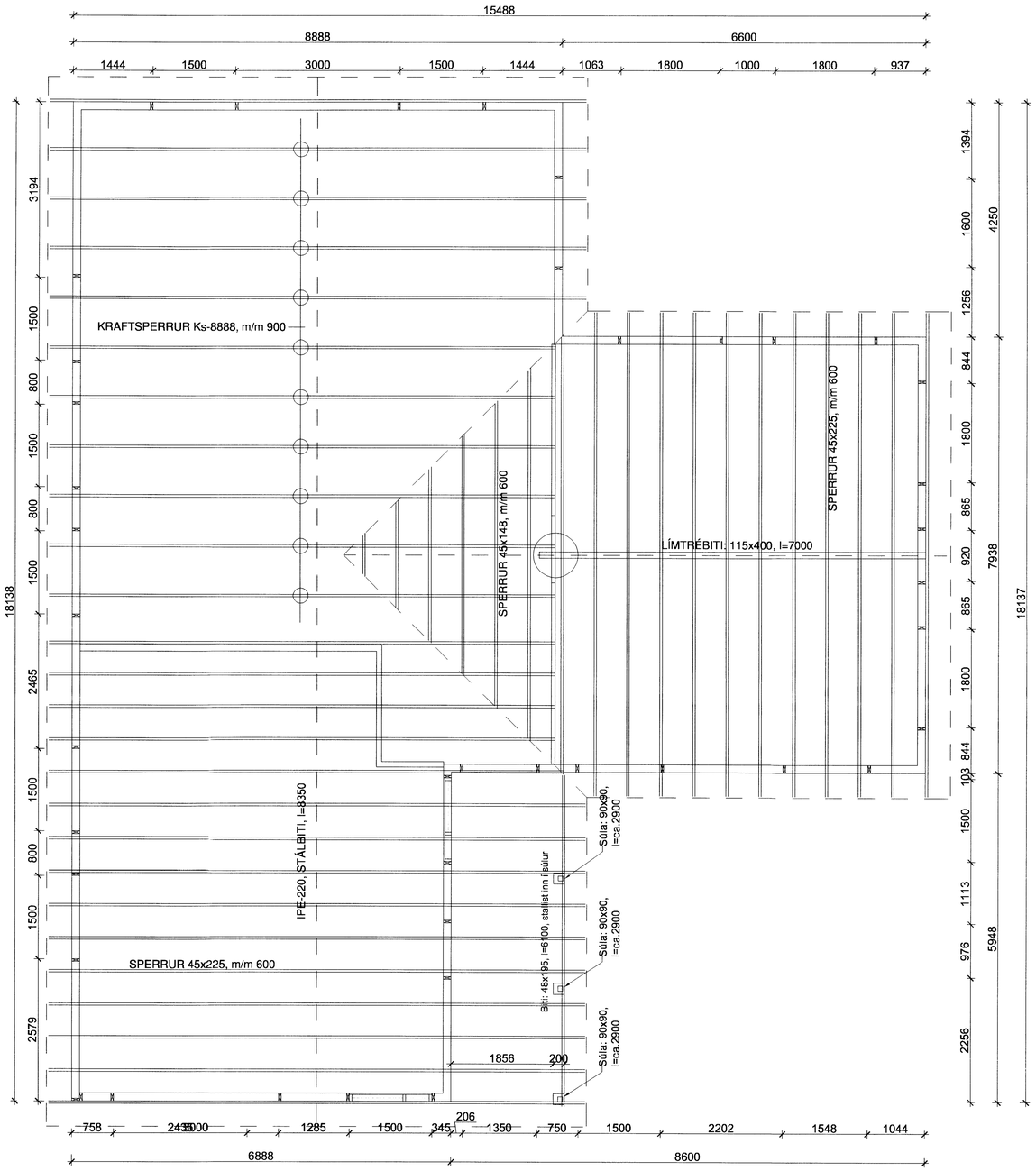

SKÝRINGAR:

Útveggir hússins eru staðsteyptir með einfaldri járnagrind K10 m/m250 bæði lárétt og lóðrétt.

Umhverfis öll op komi 2K12 sem nái 600 mm út fyrir opin. Þetta á við öll op og alla veggenda nema annað sé tekið fram.

Álagsforsendur eru samkvæmt ÍST-12,
Vindálag: Aðstæður II, þ.e. hvorki við sjávarströnd né inni á hálendi, v= 1,2 kN/m².
Snjóáag: Miðast við snjóálagssvæði 1, s= 1 kN/m².
Eiginþungi þaks er áætlaður, g= 1,2 kN/m².

Við útreikning burðarvirkis er notaður ÍST DS413 vegna formstuðla.

ÞAKVIRKI :

Timburstærðir eru í mm nema annars sé getið.

Allir burðarviðir séu minnst af gæðaflokki K18, límtré sé af gæðaflokki L40.

Festihlutir úr járni séu heitgalvaniseraðir.

Þar sem tré leggst að steisteypu eða steypist inn, komi asfaltpappi milli steypu og timburs og fúavörn t.d. C-TOX eða sambærilegu.

S- táknar venlulegan sléttan saum
K- táknar kambsaum.

Naglastærð a/b, táknar þvermál a í 1/10 hluta mm og lengd b ¡ mm.

Þak er heilklætt með borðviði 25x150.

Negla skal í hverja sperru með S31/80, samkvæmt eftirfarandi :

Á úthornum húss, 1,5x1,5 m 5 stk
Meðfram útbrúnum húss 1,5 m 3 stk.
Inni á þaki 2 stk.

Þakpappi skarist um 100 mm og þannig frá honum gengið að hann rifni ekki né skemmist áður en þakklæðning er lögð á.

Þakklæðningu skal negla sem hér segir:
Á úthornum húss, 1,5x1,5 m 21 stk. pr. m2
Meðfram útbrún húss 1,5 m 16 stk. pr. m2
Inni á þaki 10 stk. pr. m2.

Allur saumur og skrúfur í þaki sé zinkhúðaðar.

Breytingar:

HÚSEY ehf
Teikni- og verkfræðiþjónusta. SELFOSSI

Vinnustofa: Stóru-Sandvík 4, 801 Selfoss. Sími: 482-1738 / 898-9199 Netfang: samsh@simnet.is

Áb.m. og réttharfl Ó.: Samúel Smári Hreggviðsson, byggingatæknifræðingur, M.T.F.Í. Kt.: 200752-4659

Viðfangsefni:
BJARKARBRAUT 13, Reykholti, Bláskógabyggð

Verkhluti:
SPERRUPLAN

Mælikvarði: 1:50
Teiknað/Reiknað: ssh

Dagsetning:
Stóru-Sandvík 4, í desember 2005

Samþykkt:

Verknúmer:
S1L-05,17

Teikn.nr.:
2-51

7897