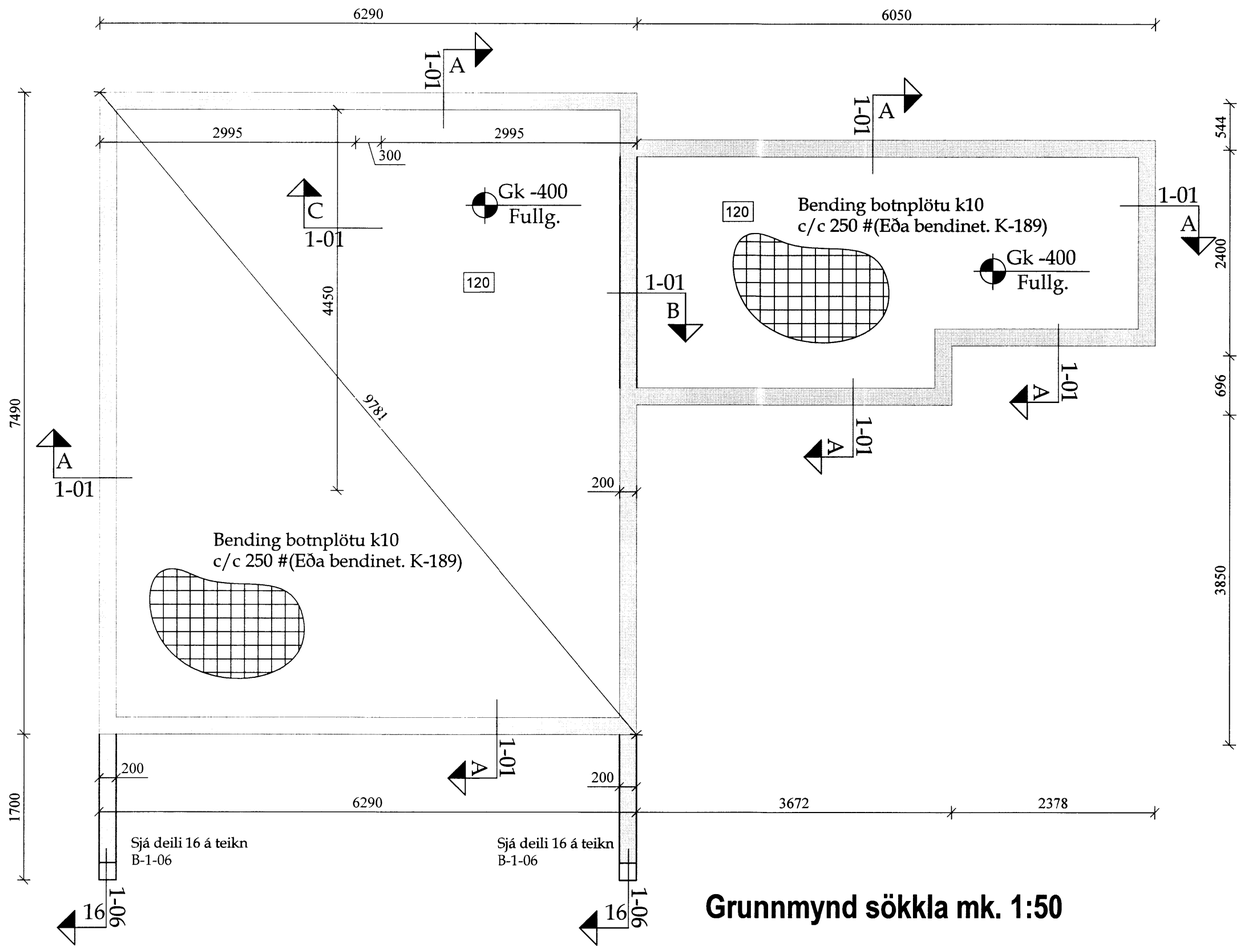

Grunnmynd sökkla mk. 1:50

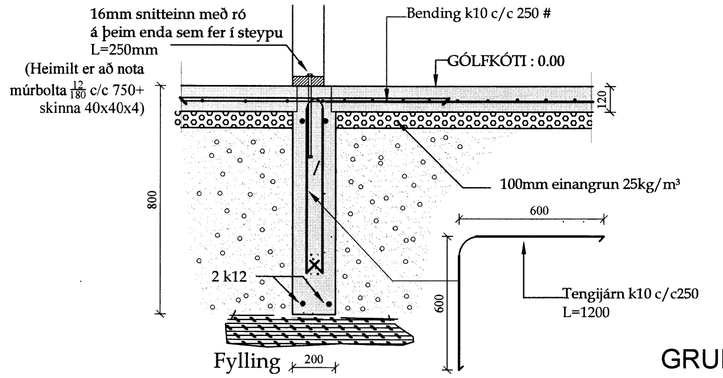

B Snið B
1-01 1-01
Mk. 1:20

STEYPUVIRKI

STEYPA

Almennt:
- Alla steypu skal titra þannig að tryggt sé að steypulög myndi eina einsleita samþjappaða heild
- Sigmál steypu skal vera 5-10cm án þjálniefna, en 10-15cm með sérvirkum þjálniefnum
- Loftinnihald skal vera 5-6%, mælt rétt fyrir niðurlögn (eftir dælingu ef dælt er)
- Vatnssementstalan skal uppfylla v/s<=0,55
- Hámarkskornastærð er 32mm
- Sementsmagn (s) í steypu uppfylli: 300kg/m³<s<350kg/m³ (t.d. útveggir og innveggir sem ekki eru í snertingu við mykju)
- Sérskilyrði fyrir steypu sem verður fyrir verulegum tæringaráhrifum eru: 350kg/m³<s<400kg/m³ og v/s <=0,50 (t.d. haughús, flórar og mjaltabásar)
- Sérvirk þjálniefni má einungis nota eftir að búið er að blanda loftblendi í steypuna. Þjálniefni skulu viðurkennd af byggingayfirvöldum og skal fylgja leiðarvísum í hvívetna við notkun
- Framkvæmdaflokkur er B

- ÍST10 GILDIR UM ÖLL ÖNNUR ATRIÐI STEYPUVINNU EN HÉR ERU UPP TALIN

Brotþolsflokkar:
- Ekki má nota lægri brotþolsflokka en skv. eftirfarandi töflu:

Byggingarhlutar	Flokkur
Grófsteypa, t.d. þrifalag undir undirstöður	C16
Perlusteypa, t.d. ásteypulag ofan á holpl.	C30
Undirstöður	C25
Sjálfberandi plötur og plötur á fyllingu	C30
Útveggir og innveggir	C25
Önnur steypa	C30

GRUNDUN

STEYPT MANNVIRKI

Grundun undirstaða:
- Steypt mannvirki skal grunda á föstum og/eða burðarhæfum botni og þarf því að grafa burt allan lausan og lífrænan jarðveg þar til komið er niður á slíkt lag
- Ef burðarhæfur botn er ekki klöpp eða móhella skal botn yfirborðsþjappaður amk. 3 umferðir áður en fyllt er yfir
- Ef fyllt er undir steyptar undirstöður skal fyllingin gerð úr þjöppunarhæfu grófu jarðefni, t.d. möl eða bólstrabergi
- Þjappa skal fyllingu í 200mm lögum með 100kg víbrósleða og skal fara minnst 4 umferðir yfir hvert lag með vökvun á milli
- Ef notuð eru önnur tæki skal miða við ÍST15, töflu 3.4, varðandi lagþykktir og fjölda yfirferða.

Undirstöður:
- Lágmarksþykkt steyptra undirstaða er 200mm
- Virk spenna undir undirstöðu fari ekki yfir 1 MN/m² á klöpp og ekki yfir 0,3 MN/m² á fyllingu
- Um lágmarkshæð undirstaða frá jarðvegsyfirborði gildir:

Jarðgrunnur undir undirstöðu	Hæð >=
Lítið sprungin (þétt) klöpp	0,50m
Frostfrí vel þjöppuð fylling	0,70m
Vel þjöppuð fylling sem ekki telst frostörugg	1,20m
Móhella	1,20m

Fylling að undirstöðum:
- Innan í og meðfram undirstöðum skal fylla með vel þjappaðri frostöruggri möl eða grús
- Þjöppunarkröfur eru eins og fyrir fyllingu undir undirstöður

KENNISNIÐ GRUNDUNAR

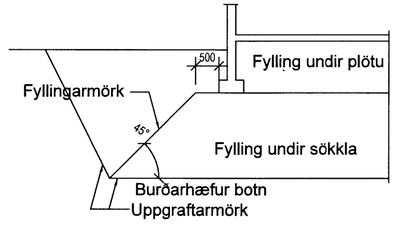

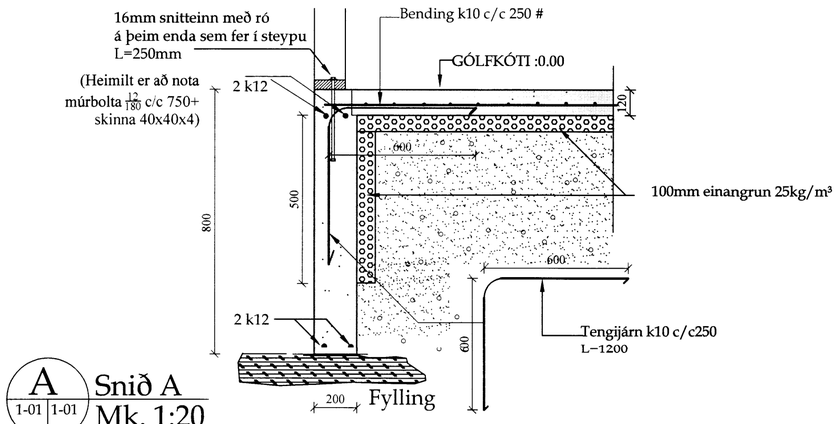

A Snið A
1-01 1-01
Mk. 1:20

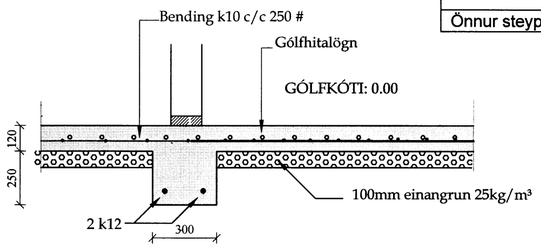

C Snið C
1-01 1-01
Mk. 1:20

Breytingar:

Verk: **Melhúsasund 5**

Verkhluti: **Sökkulteikningar (viðbygging)**

Teikn nr: B-01 | Dags: 15 ap 2016 | Mælikvarði: 1:10

Verknr:

Hannað: Sæmundur Óskarsson (180160-3109)

Teiknað: Sæmundur Óskarsson (180160-3109)

Tækniþjónusta ehf.
Tækniþjónusta ehf
kt: 601200-2440
Suðurlandsbraut 10. 2.hæð
Sími: 5533700
Netfang: tso@simnet.is
Farsími 899-7864

Áritun aðalhönnuðar:

tölvuskráningarnumer:

8080.