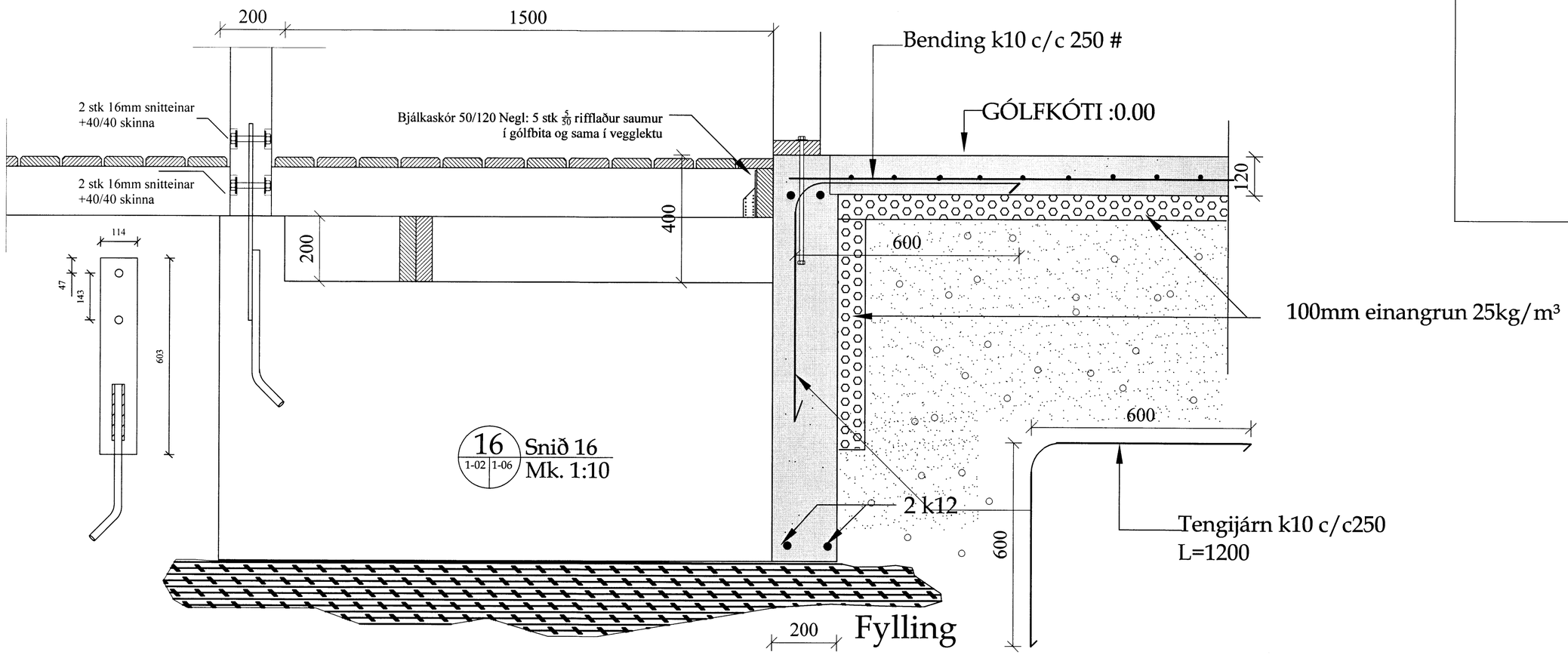

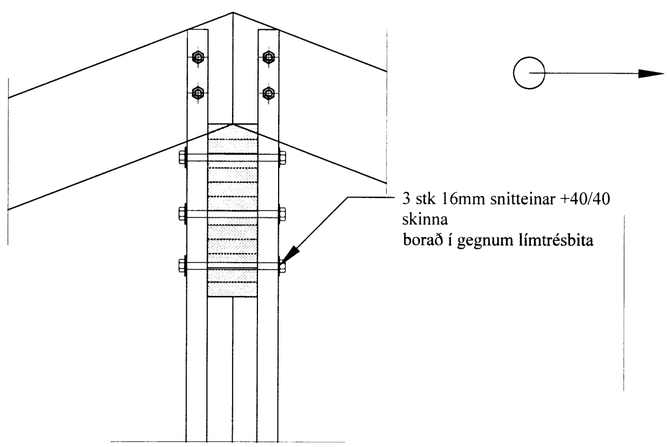

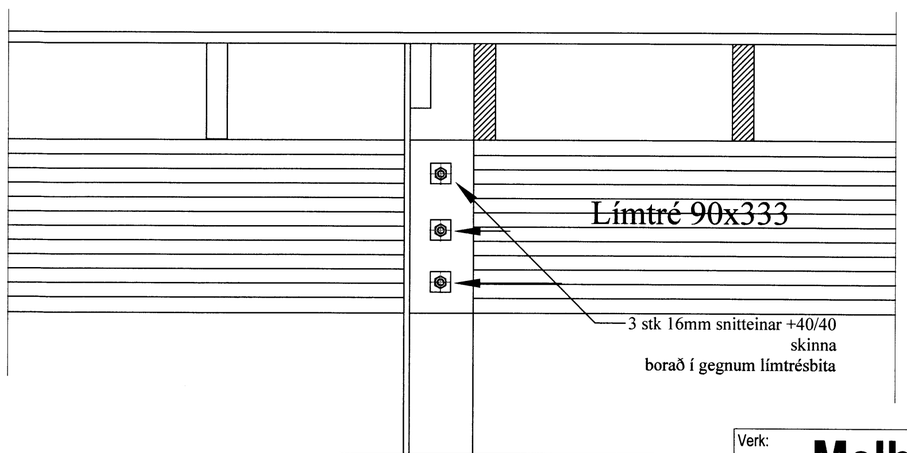

15
1-02
1-06
Snið 15
Mk. 1:10

Verk: **Melhúsasund 5**			
Verkhluti: **Burðarteikningar (viðbygging)**		Tækniþjónusta ehf.	Netfang: tsg@simnet.is
Teikn nr: B-1-06	Dags: 15 ap 2016	Mælikvarði: 1:10	Farsími 899-7864
Verknr:		Tækniþjónusta ehf kt: 601200-2440	tölvuskráningarnumer:
		Suðurlandsbraut 10. 2.hæð Sími: 5533700	
Hannað: Sæmundur Óskarsson (180160-3109)	Teiknað: Sæmundur Óskarsson (180160-3109)	Áritun aðalhönnuðar:	8086.

Breytingar: