Skipulags- og byggingarfulltrúi Uppsveita bs.
Samþykkt
02 MARS 2016
Byggingarfulltrúi

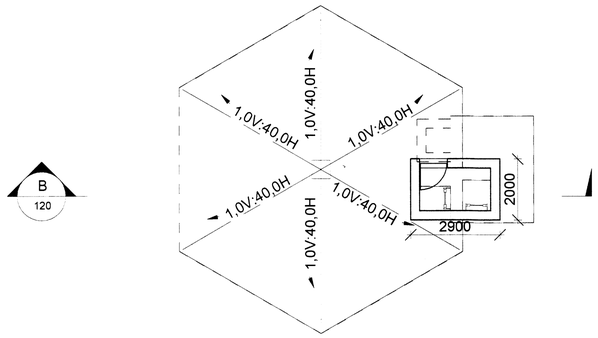

Þakmynd-vatnstankur
1 : 100

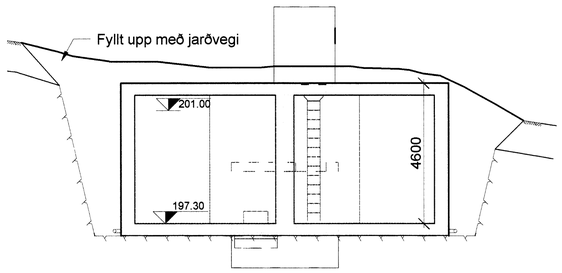

Sneið A-A
1 : 100

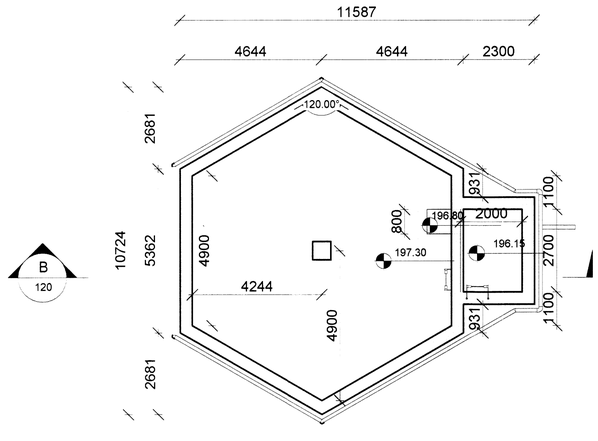

Grunnmynd-vatnstankur
1 : 100

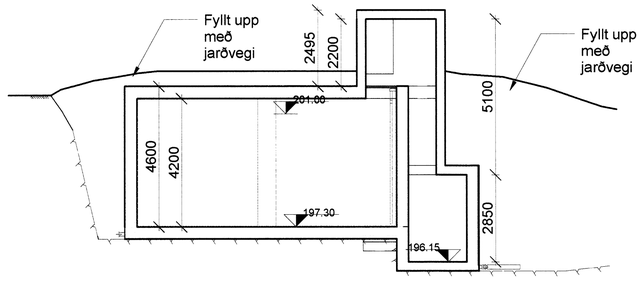

Sneið B-B
1 : 100

ATH. öll mál skulu tekin á staðnum áður en smíði hefst
Ósamræmi í gögnum skal án tafa tilkynna skriflega til hönnuða

Útg.	Dags.	Skýring	Br.af:
A	13.04.2016	Málsetningar og merkingar fyrir skráningatöflu.	BGH

Búrfellsvirkjun
Skeiða- og Gnúpverjahreppi

VERKKAUPI: Landsvirkjun
KENNITALA: 420269-1299
STAÐGREINIR: 8720-5-87090010
LANDNÚMER: 166701

AÐALTEIKNINGAR

EFNI: Grunnmyndir og sneiðingar - Vatnstankur
MÆLIKVARÐI: 1 : 100
FRUMSTÆRÐ BLAÐS: A1
TEIKNAÐ AF: BGH
YFIRFARIÐ: RÓB
DAGSETNING: 12.02.1015
VERKNÚMER: 1522
TEIKN. NR.: 120
ÚTGÁFA: A

VA ARKITEKTAR
borgartún 6
105 reykjavík
sími: 530 6990
kt. 450400-3510
vaarkitektar@vaarkitektar.is
www.vaarkitektar.is

ÚTGEFANDI: Richard Ólafur Briem K.t. 210850-4499 8165

1:100 0 1 2 3 4 5 m

Teikning þessi er gefin út af undirrituðum fyrir hönd höfundaréttar, VA arkitektar ehf
Teikninguna má ekki afrita með neinum hætti, að hluta til eða í heild án skriflegs leyfis höfundar.