PRODUCED BY AN AUTODESK EDUCATIONAL PRODUCT

ÞAK, GRUNNMYND. 1:50

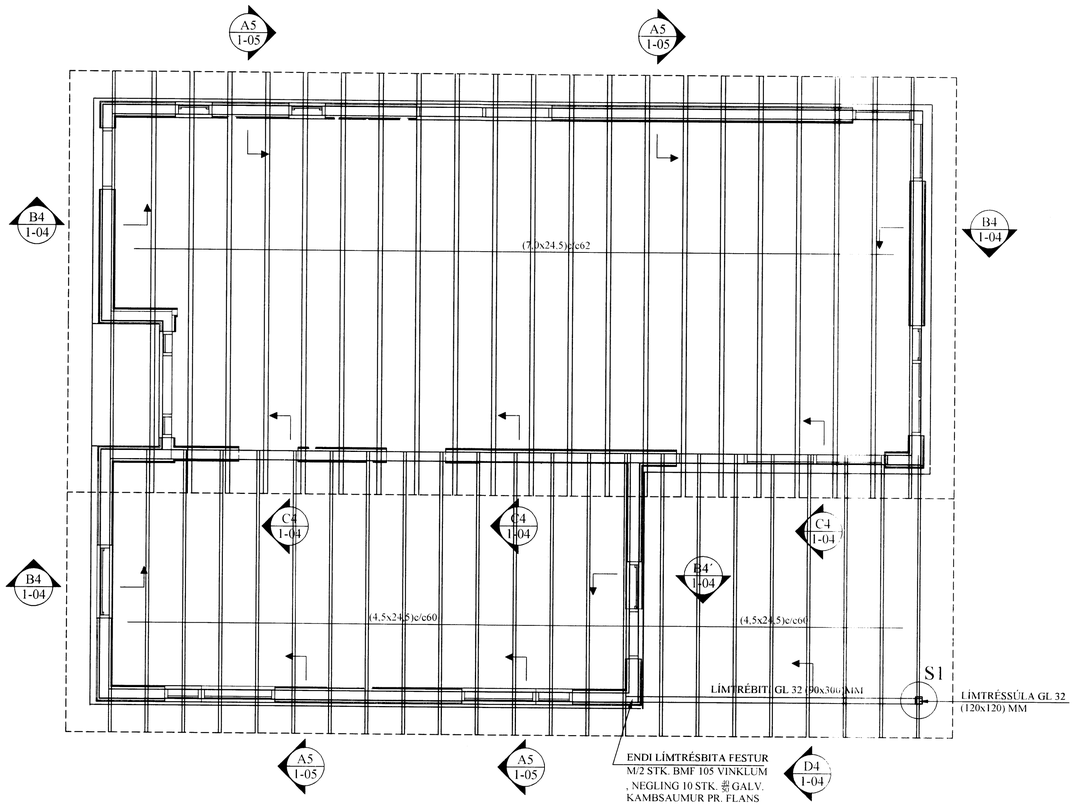

C4 / 1-04 SNIÐ. 1:10

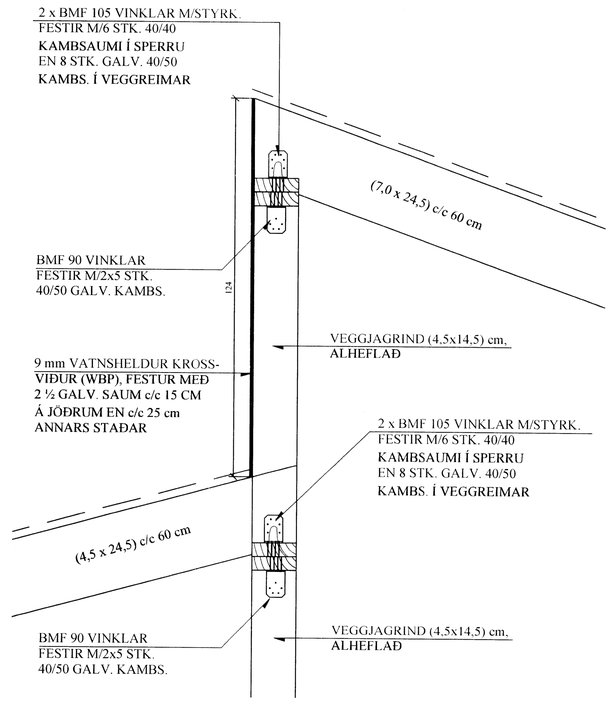

S1 / 1-04 SÉRMYND. 1:10

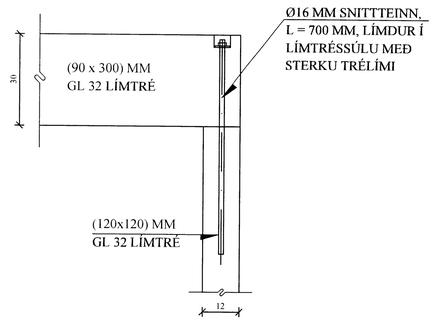

B4 / 1-04 SNIÐ. 1:10

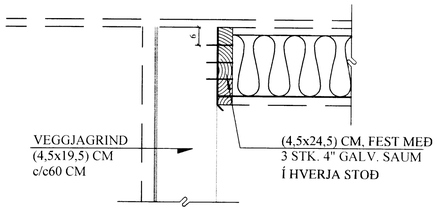

D4 / 1-04 SNIÐ. 1:10

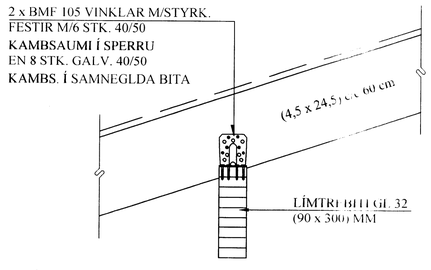

NEGLING ÞAKKLÆÐNINGAR:

Þak skal þéttklætt með borðaklæðningu 25 * 150 mm.

Timbrið skal vera C18 eða betra, rakaflokkur IU.

Hvert borð skal neglt í hverja sperru með 3 stk. galv. kambsaumi, nema á 2 m kafla frá kanti skal negla með 3 stk. 40 / 75 galv. kambsaumi. Borð skulu sett saman yfir sperrum og mega aldrei vera tvær eða fleiri samsetningar í röð á sömu sperru. Borð skulu ná yfir a.m.k. 2 bil.

NEGLING ÞAKJÁRNS:

Þakjárn skal negla með galv. kambsaumi 40 / 75 m / neopren þéttiskinnu. Negla skal í aðra hverja hábáru, nema á 2 m kafla við kanta og á plötusamskeytum, þar skal negla í hverja hábáru.

Í langátt skal vera 60 cm bil milli nagla, nema á þakbrúnum, þar sem koma 7 naglar í hverja hábáru með 30 cm millibili.

Kjölur skal negldur við plötur í hverja hábáru.

Á langsamskeytum skulu plötur skarast um eina og hálfa báru. Skörun skal ávallt vera undan verstu veðuráttinni, þ.e. suð-austan.

BREYTINGAR		

TILVÍSANIR:

SKÝRINGAR..... SJÁ TEIKN. NR. 1-01

HLIÐARMYNDIR VEGGJA , V1,V2,V3,V4, SJÁ TEIKN. NR. 1-08 og 1-09.

8232

Reikn.	JKR	Jan. '16	Útgefið:	16.01.2016
Teikn.	JKR	Jan. '16	Kvarði:	1:50, 1:10
Ath.				
Samþ.				

BÆJARHOLTSBREKKA 1
Biskupstungum Bláskógabyggð

Nr. 1-04

Verkhluti
ÞAK,
GRUNNMYND,
SNIÐ. SKÝRINGAR.

Jón Kristjánsson
Byggingarverkfræðingur
VJK ehf
Ármúla 19
108 Reykjavík
Sími: 537-0002 Gsm: 772-3154
Kt: 210754-4829
Netfang: jokris54@gmail.com

C:\Users\Jonkr\Dropbox\Projects\BÆJARHOLTSBREKKA 1 - SUMARHÚS ERLENDS ÓLA\1-04 Þak, grunnmynd, snið.dwg,
7.3,2016 12:30:26, DWG To PDF.pc3