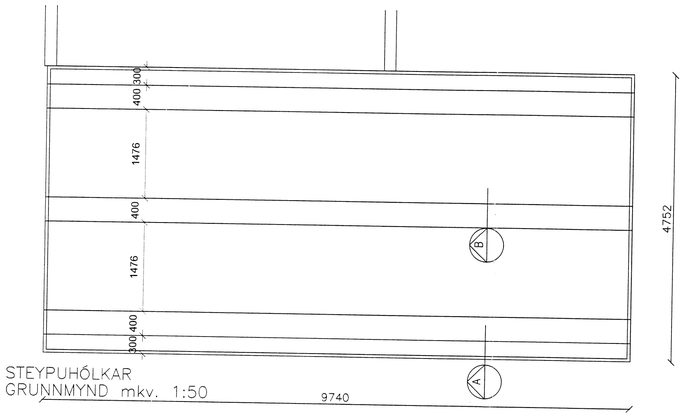

STEYPUHÓLKAR
GRUNNMYND mkv. 1:50

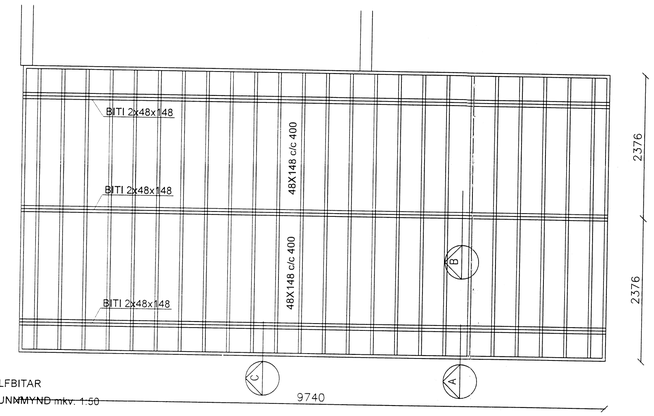

GÓLFBITAR
GRUNNMYND mkv. 1:50

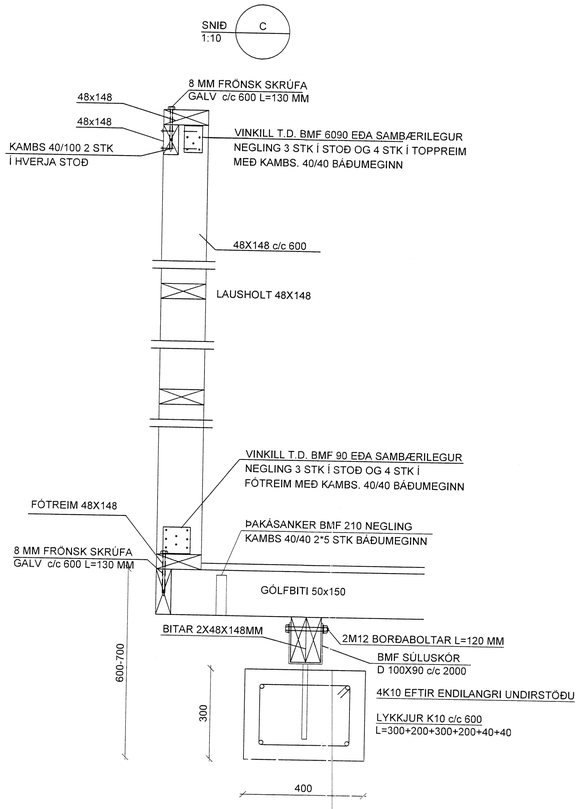

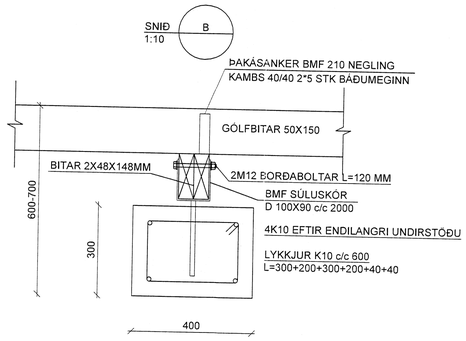

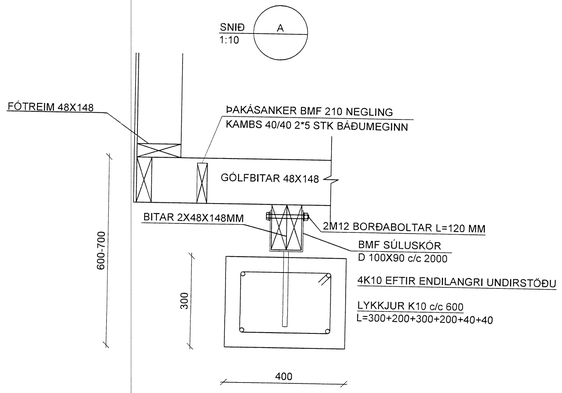

SKÝRINGAR
GRAFA SKAL BURTU LAUSAN JARÐVEG OG LÍFRÆN EFNI ÚR GRUNNI NÍÐUR Á BURÐARHÆFAN BOTN. FYLLA SKAL MEÐ FROSTFRÍRRI GRUS/ BÖGGLABERGI OG SKAL ÞYNGD KORNA MINNI EN 0.02 MM VERA MINNI EN 3% AF ÞYNGD ALLS EFNIS. ÞJAPPA SKAL FYLLINGUNA MEÐ MINNST 5 TONNA VÍBRÓVALTARA, MESTA LAGÞYKKT 40 CM OG SKAL FARIÐ MINNST 6 UMFERÐIR Á HVERT LAG. KRÓFUR TIL ÞJÖPPUNAR ERU AÐ VIÐ PLÖTUPRÓF Á FYLLINGU NÁIST E2>120 N/mm2 OG AÐ HLUTFALLIÐ E2/E1 SÉ MINNA EÐA JAFNT OG 2.2 NEMA E1 SÉ JAFNT OG EÐA STÆRRA EN 60% AF KRÓFUNUM TIL E2.

STEYPA SKAL VERA Í BROTÞOLSFLOKKI C-30, LÁGMARKSSEMENTSMAGN 300 KG/M3, SIGMÁL 50-100 MM, HÁMARKSKORNASTÆRÐ 32 MM, LOFTMAGN 5-7% BENDISTÁL ER KS410 MEÐ LÁGMARKSFLOTMÖRK 400 N/mm2
ALLT EFNI OG ALLUR FRÁGANGUR SKAL UPPFYLLA ÍSLENSKA STAÐLA ÍST-10, ÍST-14 OG ÍST-15
KÓTAR ERU Í METRUM ÖLL ÖNNUR MÁL ERU Í MM
ÖLL MÁL ATHUGIST Á STAÐNUM AÐUR EN VINNA HEFST

GK=10.00 KÓTAHÆÐ Á FRÁGENGNU GÓLFI
K10 KAMBSTÁL - UPPGEFIÐ ER ÞVERMÁL
KROSSBENDING Þ.E. SAMA BENDING Í BÁÐAR ÁTTIR
STEYPUHULA UNDIRSTÖÐUVEGGJA MINNST 35 MM
VINNA VIÐ BENDINGU SKAL VERA SKV. ÍST-10

SKÝRINGAR
TIMBUR BURÐARVIÐA SKAL EKKI VERA LAKARA EN T1 SKV ÍST INSTA 142
TIMBURGÆÐI LÍMTRÉS SKULU VERA L-40 SKV. ÍST-DS413.
ALLUR SAUMUR OG BOLTAR SKULU VERA GALVANISERAÐIR
MILLI TIMBURS OG STEYPU SKAL SETJA TVÖFALT LAG AF ASFALTPAPPA
Á ALLA ENDA OG SAMSKEYTI SKAL BERA TVÆR UMFERÐIR AF GRUNNFÚAVÖRN OG LÁTA ÞORNA VEL Á MILLI. ALLIR SPERRU ENDAR SKULU FÚAVARÐIR MINNST 1.0 M INN FYRIR ÚTVEGG.
NEGLING BORÐAKLÆÐNINGAR SKAL VERA SKV. LEIÐBEININGUM SEM GEFNAR HAFA VERIÐ ÚT AF RANNSÓKNARSTOFNUN BYGGINGARIÐNAÐARINS
VEGGJAGRINDUR SKAL KLÆÐA AÐ UTAN MEÐ 9 MM KROSSVIÐ TIL AFSTÍFINGAR OG SKAL NEGLINGN VERA KAMBS 31/60 c/c 100 I REIMAR OG STOÐIR

ÁLAGSFORSENDUR:
ÍST EN 1991, ÍST EN 1993, ÍST EN 1995
SNJÓÁLAG ..... SVÆÐI 1,YFIRBORÐSFLOKKUR B S=1,34 KN/m2
VINDÁLAG ..... YFIRBORÐSFLOKKUR II VIND.ÞR. q=1,86 KN/m2

ÖLL MÁL SKOÐIST Á VERKSTAÐ FYRIR SMÍÐI

8299.

KLAPPARHÓLSBRAUT 5 ÖNDVERÐANES GRÍMSNES & GRAFNINSHREPPUR	TÆKNIÞJÓNUSTA SÁ ehf HAFNARGATA 60 230 KEFLAVÍK S: 421-5105 sigurdur@bergfast.is
VIÐBYGGING UNDIRSTÖÐUR, DREGARAR & GÓLFBITAR SÉRTEIKNINGAR – SNIÐ	hannað SÁ / teiknað SB
SIGURÐUR ÁSGRÍMSSON KT: 161161-2929 MTFÍ	yfirfarið SÁ / dags 14.10.2014
	mkv. 1:50 / 1:10 / nr. 830201