Skipulags- og byggingarfulltrúi Uppsveita bs.
Yfirfarið
25 SEPT. 2014
Byggingarfulltrúi

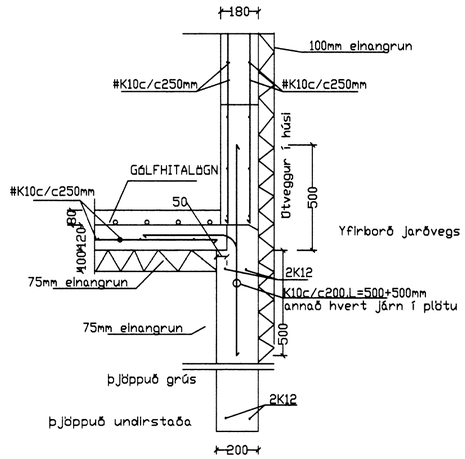

Snið A1 1:20

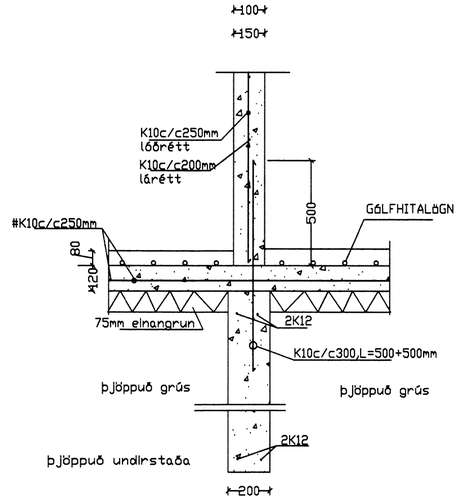

Snið A2 1:20

Skýringar

Sökklar.
Grafa skal fyrir sökklum niður á burðarhæfan botn (klöpp) þannig að hæð þeirra sé aldrei minni en 0.3m. Á þjappaða fyllingu skal hæð vera ekki minna en 0,6 m undir efri brún plötu.
Þjöppunarkrafa á (frostfríu efni) fyllingu er E2≥100 MPa og E2/E1 ≤ 2.4 Álag á grunn er mest um 0.5 MN/m².
Mesta leyfilegt álag á fyllingu 0,8MN/m².
Gólfplata skal steypt 120 mm þykk og járnbendist K10# 250 samkvæmt teikningu. Steinsteypa er C25 samkvæmt staðli og kröfum til steypustöðva sem eru undir obinberu eftirliti, v/s tala <0.55 og loftinnihald 5.5–8%.
Bendistál er B500C.
Undir plötu skal setja 100 mm þykka sökkulplötu frá Steinullarverksmiðjunni eða plasteinangrun > 24 kg/m3
Eftir að sökklar hafa náð nægjanlegum styrk , skal fyllt í grunninn og utan með sökkulveggjunum með möl í ca 0.3 m lögum sem skulu þjöppuð vandlega.
Timbur með gæði C–18.

Gæði bolta og snittteina 8.8.

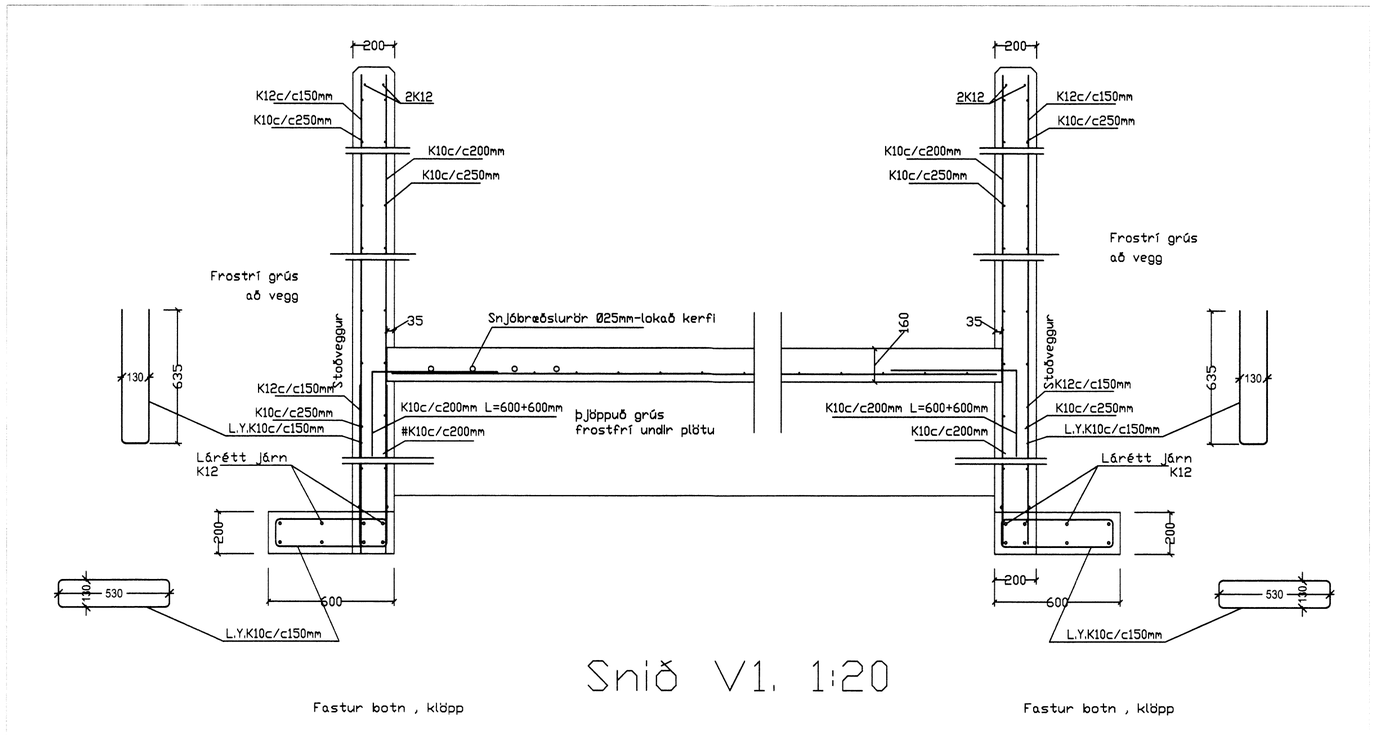

Snið V1. 1:20

Mkv 1:20

Breytingar			Skógarás Ásahreppi .	
Nr.	Dags.	Nafn	Tækniþjónusta Ragnars G Gunnarssonar ehf.	
			Smiðjuvegi 11 s: 544 5350 ragnargg@simnet.is	Mkv. 1:20
			Snið og skýringar fyrir sökkla..	Nr. 2.
				Dags. 18.09.2014
				kt.:110947-2839