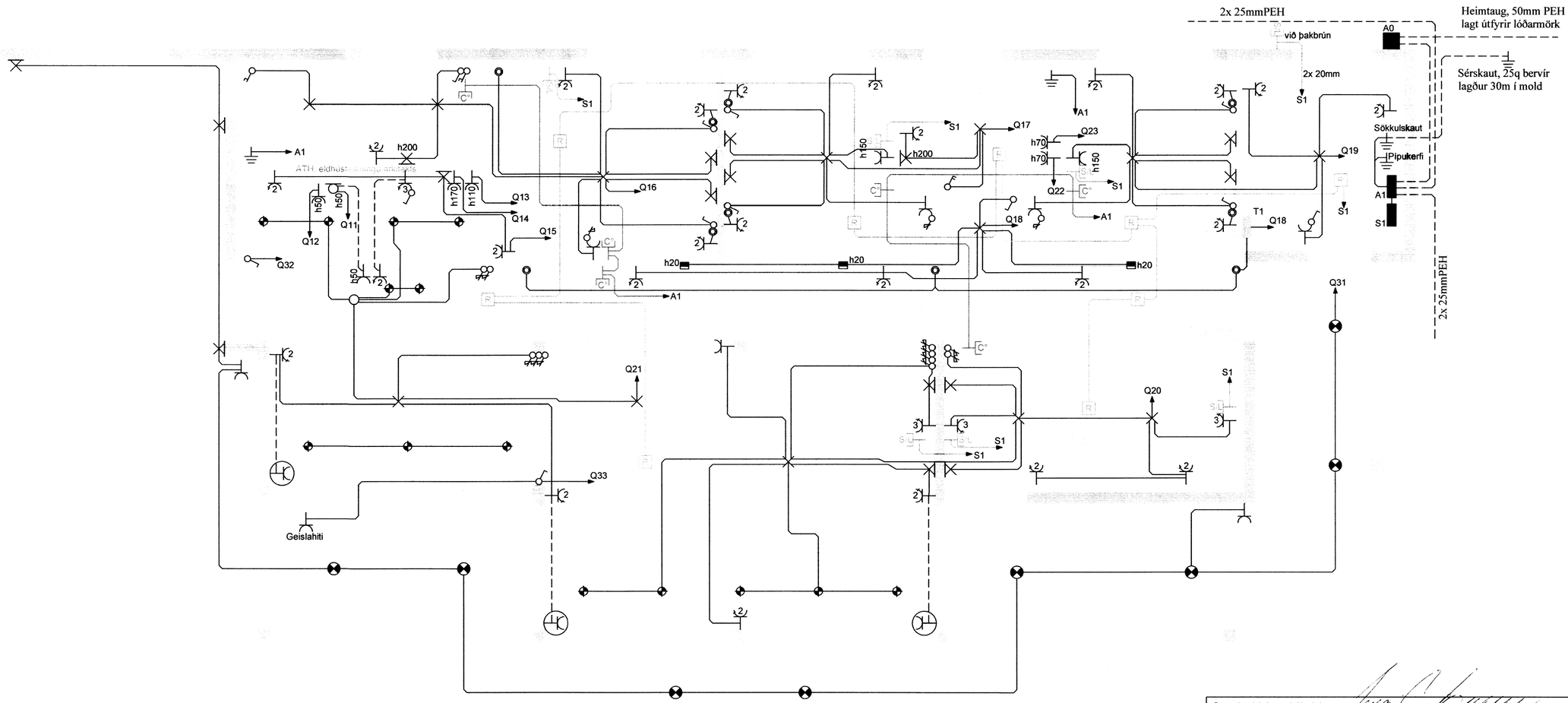

Skýringar

Hæð rafmagns-, síma-, og loftnetstengla er 20cm
Hæð tengla eldhúsi, þvottahúsi og baði 110cm
Hæð rofa 110cm
Hæð hitanema 150cm
Hæð veggljósa inni 180cm
Hæð veggljósa við rúm 150cm
Hæð veggljósa úti 200cm
Hæð veggljósa við eld- og þvottahúsinnréttinga 150cm
Hæð útitengla 150cm

Rör fyrir almennar lagnir eru 16mm
Rör fyrir TV/síma lagnir eru 20mm
Almennt fyrir lágspennur er notað 1,5q
Nota skal cat5 fyrir símalagnir,
koax með kjarna 1,15mm fyrir TV.

Öll mál miðast við fullfrágengin
gólf og í miðju tengistaðar,
ef annars er ekki getið á teikningu.

Taka skal mið af arkitektateikningum
og samræma öðrum teikningum.

Samþykkt arkitekts			
Breytingar		Dags	Yfirfarið
1			
2			

Helgi Pálsson
Rafiðnfræðingur
Hjallahlíð 5, 270 Mosfellsbæ
S:898-4476
voltorka@gmail.com

Verkefni	**Grjóthólsbraut 16**
Staður	**Öndverðarnes**
Skýring	**Raflagnir**

Hönnun,	Helgi Pálsson	Blað	1 af 3
Kt. 270963-5019		Teiknað, Baldvin Ó. Gunnarsson	
Mkv	1:50	Dagsetning,	29.03.2016
Verknúmer	2016-017	Land nr.	

8625