Skýringar:

Hönnunarforsendur:
Notálag;
Álag er í samræmi við ÍST EN 1991-1-1:2002/NA:2010 og ÍST EN 1991-1-2;200/NA:2010.

-Gólfplata íbúð	álagsflokkur A 2,0kN/m²
-Gólfplata bílgeymsla	álagsflokkur F 2,5kN/m²

Vindálag:
Vindálag er í samræmi við ÍST EN 1991-1-4:2005/NA:2010.
Yfirborðflokkur II
Grunngildi vindhraða (Vref,0) er 36,0m/s.
-Vindur q = 1,57kN/m²
Snjóálag:
Álagssvæði 1 Þakhalli 18°
Sk = 2,10kN/m²
Sk^1 = 1,01kN/m²
Sk^2 = 1,61kN/m²
Jarðskjálftaálag;
Jarðskjálftaálag reiknast í samræmi við þjóðarskjal fyrir Ísland, ÍST EN 1998 - EUROCODE 8.
Eiginþyngd;
-Þak 0,5kN/m²
-Steypa 25kN/m³

Grafa skal fyrir undirstöðum niður á heillegan burðarhæfan botn, það er klöpp eða frostfrítt efni með grófleika sem svarar til malarefnis eða grófara, sambærilegt efni lagt ofan á klöppina, bleytt hæfilega og þjappað.
Þjöppunin skal uppfylla eftirfarandi kröfur:
(miðað við plötuprót): E2 = 100MPa
E2/E1 ≤ 2,5
Til viðmiðunar:

Tæki:	Lagþykkt	Fj.yfirferða
10tn víbravaltari	0,8m	6
5,0tn víbravaltari	0,4m	6
0,5tn víbraplata	0,3m	4
0,3tn víbraplata	0,3m	4
Hámarksálag á grunn	0,4MPa	

Steinsteypa:
Steypa er C25/30 300kg sement í m³

Loftinnihald steypu	6 - 8%
V/S-tala (umhverfisflokkur 2b)	< 0.55
Sigmál steypu (S2)	50 - 90mm
Mesta steinastærð	32mm

Titra skal alla steypu.

Steypuhula á járnum:
Gildin eiga við um venjulegar aðstæður, ef annað er ekki sýnt á teikningum. þar sem tæringarhætta er mikil gilda aðrar reglur um steypuhulu járna.

	Plötur	Veggir	Bitar	Súlur
Innanhúss	15	20	20	20
Utanhúss	25	25	25	25
Sökklar	35	35	35	35
Steypt að jörð	50	50	50	50

Steypustyrktarstál
Stálgæði:
Beyging stáls
d = Allir sverleikar
Skeyting bendijárns er samkvæmt eftirfarandi:

Þvermál stáls, (d í mm)	10	12	16
Skeytilengd í mm	500	600	800

Lárétt járn sem koma í horn eða þvervegg skal beygja skeytilengd.

Tákn á teikningum:
K merkir kambstál B500 með lágm. skriðmörk fyk 500MPa skv. NS3576-3
Ks merkir suðuhæft kambstál B500 C með lágm. skriðmörk fyk 500MPa.

————	Járn í neðri brún plötur eða fjærbrún
- - - - - -	Járn í efri brún plötu eða nærbrún
⇄	Burðarstefna járna (járn næst útbrún)
(120)	Tala innan hrings táknar þykkt veggja eða gólfplötu í mm
//	Steypuskil í sniði
K10 c/c200 / L=4000	10mm bendistál, lengd = 4000mm dreifist með 200m millibili (miðjumál) á svæði sem dreifipílur sýna.

Frágangur sökkulskauta sé í samræmi við reglur viðkomandi rafveitu.

Mál eru í mm nema annars sé getið.

Trévirki

Gæðaflokkar - timburgæði:
Límtré skal vera L40 samkvæmt ÍST EN1194.
Burðarviðir skulu vera K18 skv. ÍST EN338, nema annað sé tilgreint á vinnuteikningu. Krossviður skal vera rakaþolinn grenikrossviður sem uppfyllir rakamótstöðuflokk EN636-3 S, class 3 og límingarflokk EN314-3 (áður merkt WBP).
Rakastig í timbri við uppsetningu skal ekki vera hærra en 15%.

Timbur utanhúss, innsteypt eða boltað á stein skal fúavarið með tveimur umferðum af viðurkenndu fúavarnaefni.

Þar sem timbur leggst að steinsteypu eða steypist inn, skal setja asfaltpappa milli steins og trés ef ekki er notaður gagnvarinn viður.

Gagnvarið timbur í burðarvirki skal vera fúavarið með A-vörn.

Negling þaks:
Þak er heilklætt 25x150mm borðaklæðningu.
Negla skal þakklæðningu í sperrur með K31/75 kambnöglum, 3 stk. í hverja sperru.

Festijárn, naglar, boltar, skrúfur:

Stálgæði í timburfestingum skulu a.m.k. vera ST37-2 skv. DIN17100. Allar festingar skulu vera heitgalvaniseraðar eða sínkhúðaðar.

Öll festijárn, boltar, skrúfur og naglar í gagnvarið timbur skulu galvaniseruð eða ryðfrí.
Ekki má nota saman ryðfría nagla og galvaniseruð festijárn.

Reglur um naglafjarlægðir (d=þykkt nagla)

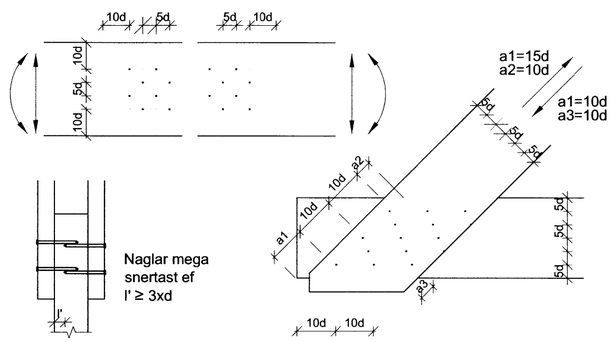

Reglur um boltafjarlægðir (d=þvermál bolta)

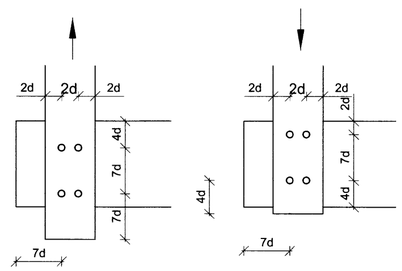

Stálvirki

Stálgæði, suðuvinna og ryðvörn:
Stál skal vera af gæðaflokki S235JRG2 skv. IST EN 10025+A nema annað sé tilgreint á teikningu. "Rustgrade B" samkvæmt DIN 55928 eða betra.
Rafsuðuvinna skal uppfylla skilyrði í DS 316 (prEN 1011). Rafsuður skulu hafa minnst 3mm a-mál og vera í flokki C skv. ÍST EN 25817.
Suðumenn skulu hafa gild réttindi frá löntæknistofnun íslands og hafa hæfnispróf skv. Íst 287-1.
Allt smíðastál úti og í útveggjum skal vera heitgalvanhúðað. Annað stál nægir að grunna með ætigrunni og lakka 2 umferðir.

Skipulags- og byggingarfulltrúi Uppsveita bs.
Yfirfarið
29 APR. 2014
Byggingarfulltrúi

AÐALHÖNNUÐUR

ÚTG.	DAGS.	ÚTGÁFUFERILL	HANNAÐ	TEIKN.	YFIRF.

EFLA VERKFRÆÐISTOFA
Sími: 412 6000 www.efla.is

Birtingaholt 5A, Hrunamannahreppi
Íbúðarhús
Burðarvirki

Skýringar

TEIKNINÚMER	BLAÐSTÆRÐ	HANNAÐ:	GH
5203-001-120	A2	TEIKNAÐ:	SSt
01120-01		YFIRFARIÐ:	GH
DAGS.	MÆLIKVARÐI		ÚTGÁFA
Apríl 2014			A

SAMÞYKKT:
Kennitala: Guðmundur Hjaltason kt. 070966-5579

O:\SiSigurður Ágústsson_5203\001_Birtingaholt - Húsbygging\Gögn\Teikningar-teikningaskrá\5203-001-120.dwg