Grunnmynd hæðar, mkv. 1:50

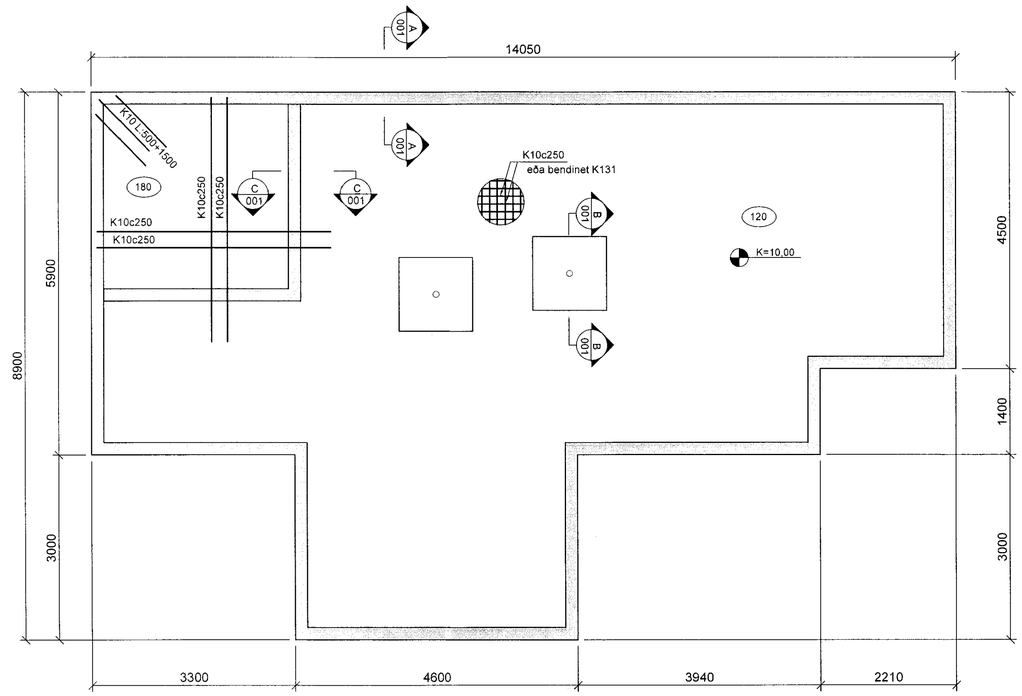

Grunnmynd skriðrýmis, mkv. 1:50

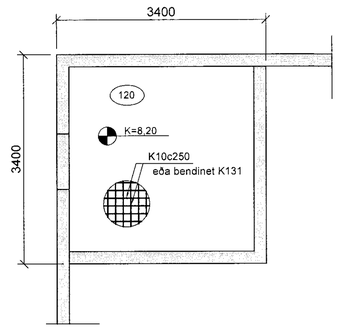

Snið A 001
MKV. 1:20

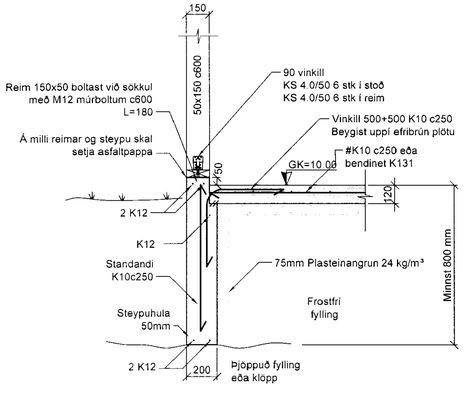

Snið B 001
MKV. 1:20

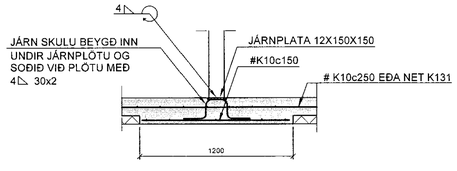

Snið C 001
MKV. 1:20

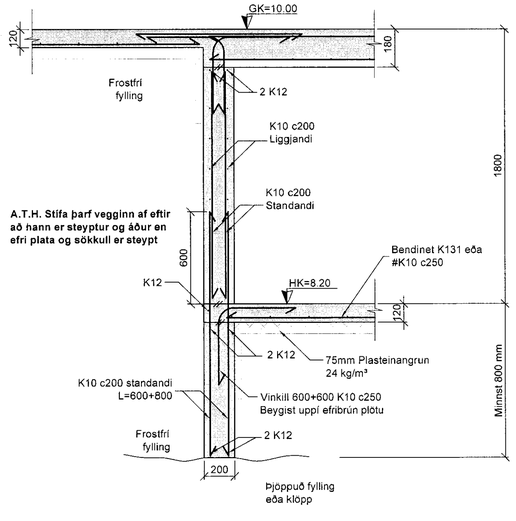

ALMENNT:
Öll mál eru í mm.
Sjá almennar skýringar á teikn. nr B-000.
Öll steypa skal vera S-250
Kótar eru í m.
K= Hæðarkóti á steyptu gólfi (hrá gólf).
Boltar skulu vera heitgalvanhúðaðir 8.8 boltar
Málsettar lengdir á boltum eru heildarlengdir.
Timbur skal vera T1 skv IST INSTA 142

Nr.	Dags.	Breyting.	Samp.
-	-	-	-
-	-	-	-
-	-	-	-
-	-	-	-
1	5.11.2010	snið leiðrétt ofl	PSP

Frumstærð blaðs	Minnkað í mkv.1:2	Mkv.:	Dags:	Verk.nr.:	Teikn.nr.:
A1	A3	1:50, 1:20	28.09.2010	001	B-001
			Hannað: -	Teiknað: -	Yfirf: -

VERKFRÆÐISTOFA SUÐURNESJA
Vikurbraut 13, 230 Reykjanesbæ
Sími: 4 200 100, Fax: 4 200 111
Veffang: http://www.vss.is
Netfang: vs@vss.is

Efra - Sel, lóð 2
Hrunamannahrepp

Burðarþol
Grunnmynd og snið

Samp: HCSE-SFA

Samræmingarhönnuður:

F:\Timaleg\Hrunamannahreppur\LJA Helga úr anná Elín Sólrún 001-002 - burðarvirki.dwg, 6.11.2010 14:29:35, Teikningarmiðl