GRUNNMYND 1:50

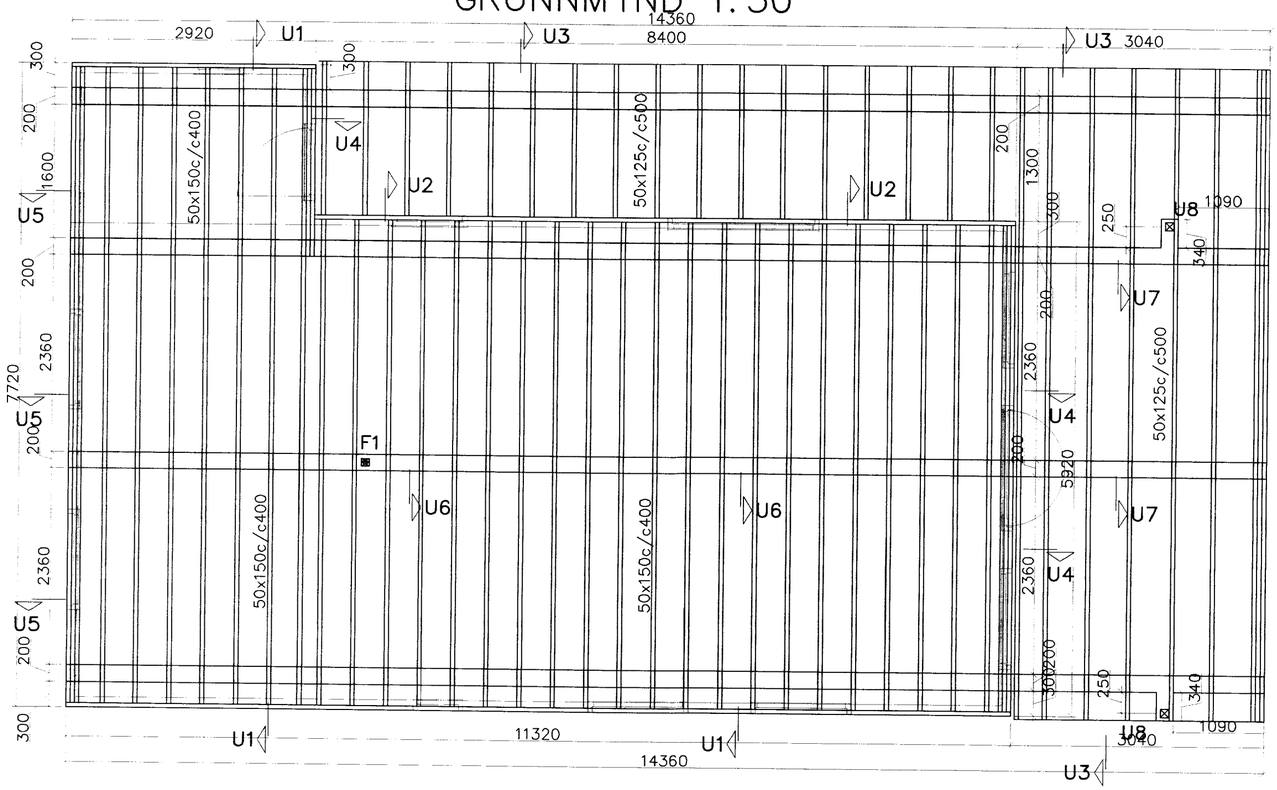

U4 1:20

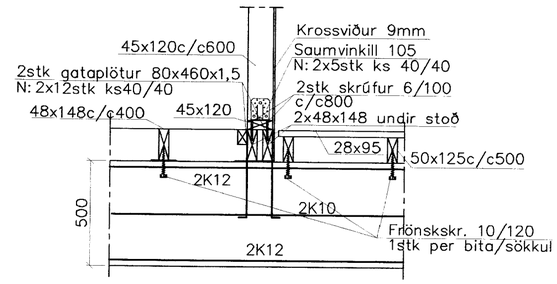

U8 1:20

U1 1:20

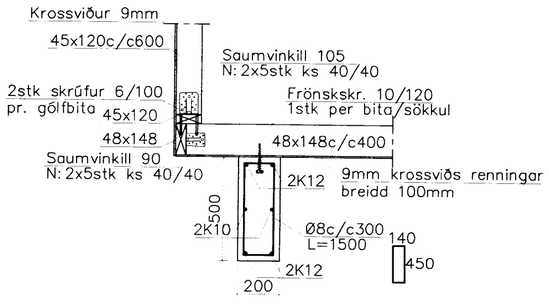

U2 1:20

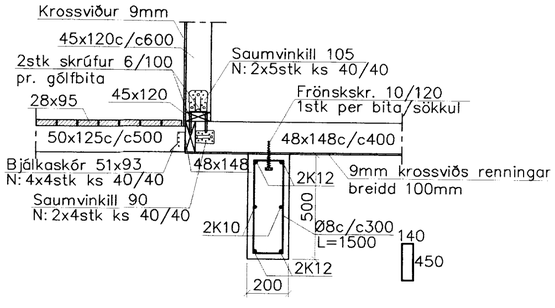

U3 1:20

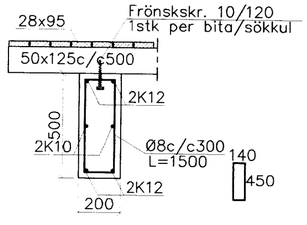

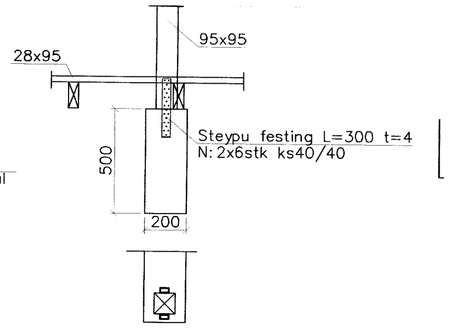

U5 1:20

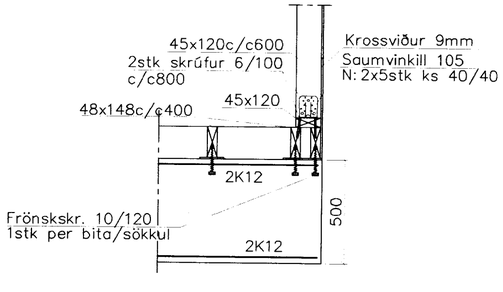

U6 1:20

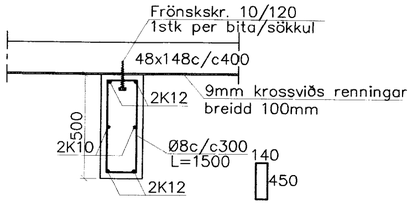

U7 1:20

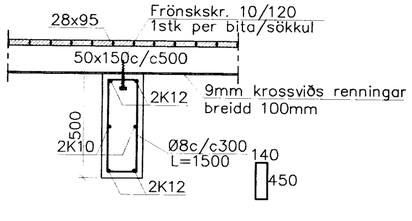

Steypa S250
Sement>300 kg/m3, vatnssementstala v/s<0.55,
loftinnihald 5–6%, sigmál 80–100 mm.
Steypa og steypustyrktarstál KS40 skv. ÍST–14/DS–411.
Steypuhula á járnum í steypu í jörð minnst 30 mm.
Hönnun og framkvæmd verksins skal í samræmi við
gildandi staðla og reglugerðir.
Undirstöður á Þjappaðri fyllingu
Timbur í gólfi hús skal vera í styrkleikaflokki T1, timbur
í gólfi sólpalls er ekki styrkleikaflokkað en skal vera
A–fúgavarið.

Breytingar		
Nr.	Dags.	Nafn

ASPARVÍK 12 GRÍMSNESI

Verkfræðistofa Þráinn & Benedikt
Laugavegi 178, 105 Rvk.
Sími: 553 1770, 568 7775, Fax: 568–7701
Netfang: post@islandia.is

Burðarvirki undirstöður

H ÞK | T HS | S
M 1:50/20
Nr. B001
Dags. sept. '06
090638–4839