MÓTTEKIÐ
06 JÚL 2010
Byggingarfulltrúi Uppsv. Ármessýslu og Flóahr.

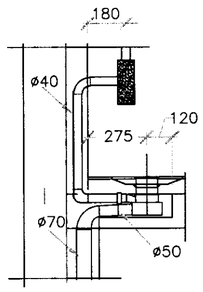

SNEIÐING A 1: 20

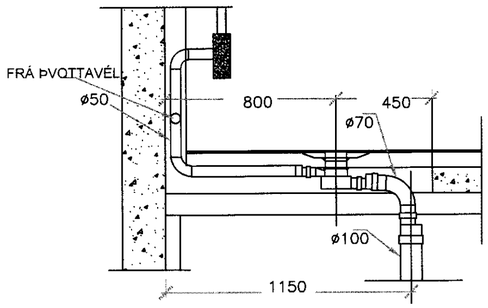

SNEIÐING B 1: 20

OFNASKRÁ

OFN NR	HITA-ÞÖRF W	HÆÐ MM	LENGD MM	STÚTAR	LEIÐSLUVÍDD	LENGD LEIÐSLU M		VORYLOFNAR ΔT ER 30°
101A	1650	700	1000	CD	12X2	8		22-70-1000
101B	1650	700	1000	CD	12X2	14		22-70-1000
102	640	500	700	AB	12X2	14		21-50-700
103	1880	700	1200	AB	12X2	18		22-70-1200
104	400	600	400	CD	12X2	16		21-60-400
105	785	700	500	CD	12X2	9		22-70-500
201A	1400	700	1200	AB	12X2	13		21-70-1200
201B	1200	700	1200	CD	12X2	11		22-40-1200
201C	1400	700	1200	CD	12X2	11		21-70-1200
202	1070	700	700	AB	12X2	20		22-70-700
203	270	600	400	CD	12X2	20		11-60-400
204	1240	600	1200	AB	12X2	19		21-60-1200

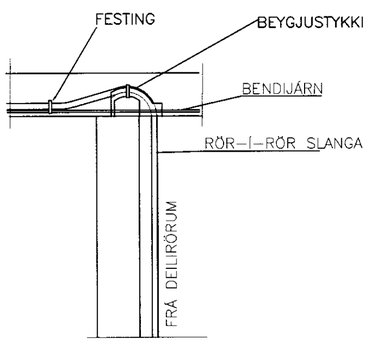

SNEIÐING ~~B~~ F 1:20

FESTA SKAL SLÖNGUR VIÐ NEÐRI JÁRNAGRIND MEÐ KAPALSPENNUM
NOTA SKAL STÓLASTYKKI ÞAR SEM SLÖNGUR FARA UPP Í EÐA
NIÐUR ÚR PLÖTU.
TIL ÞESS AÐ FORÐAST AÐ BORAÐ SÉ Í SLÖNGUR, SKAL
FESTA PLASTTAPPA Í STEYPUMÓT UNDIR SLÖNGUM
NÓGU ÞÉTT TIL ÞESS AÐ SJÁ HVAR ÞÆR LIGGJA.

SUMARHÚS SIGRÍÐAR OG GUÐBJÖRNS, BJARKARBRAUT 13

GRÍMSNESHREPPI
LAGNIR, OFNASKRÁ OG SNEIÐINGAR

KVARÐI: 1:100! 1: 500
VERK NR. 01–09
BLAÐ NR. 8

BREYTINGAR		HANNAÐ: ÞJ
		TEIKNAÐ: ÞJ
		YFIRFARIÐ:
		DAGS: JÚNÍ 2010
SAMÞYKKT		KT: 070231-4769

VERKFRÆÐISTOFA
ÞÓRHALLS JÓNSSONAR FRV
KÓPAVOGSBRAUT 111, 200 KÓPAVOGI
SÍMI 5643701 FAX 5643700 NETFANG thorhj@vortex.is