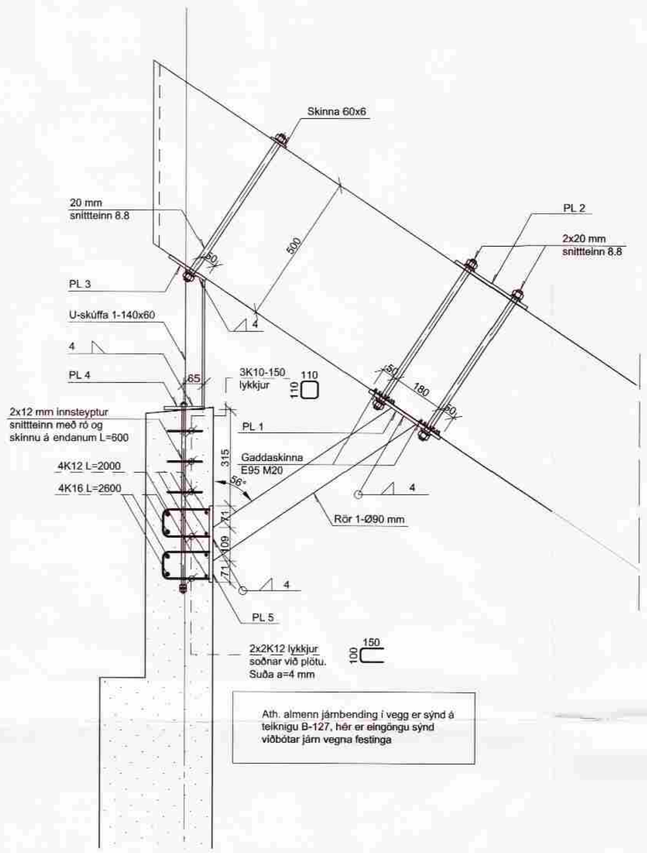

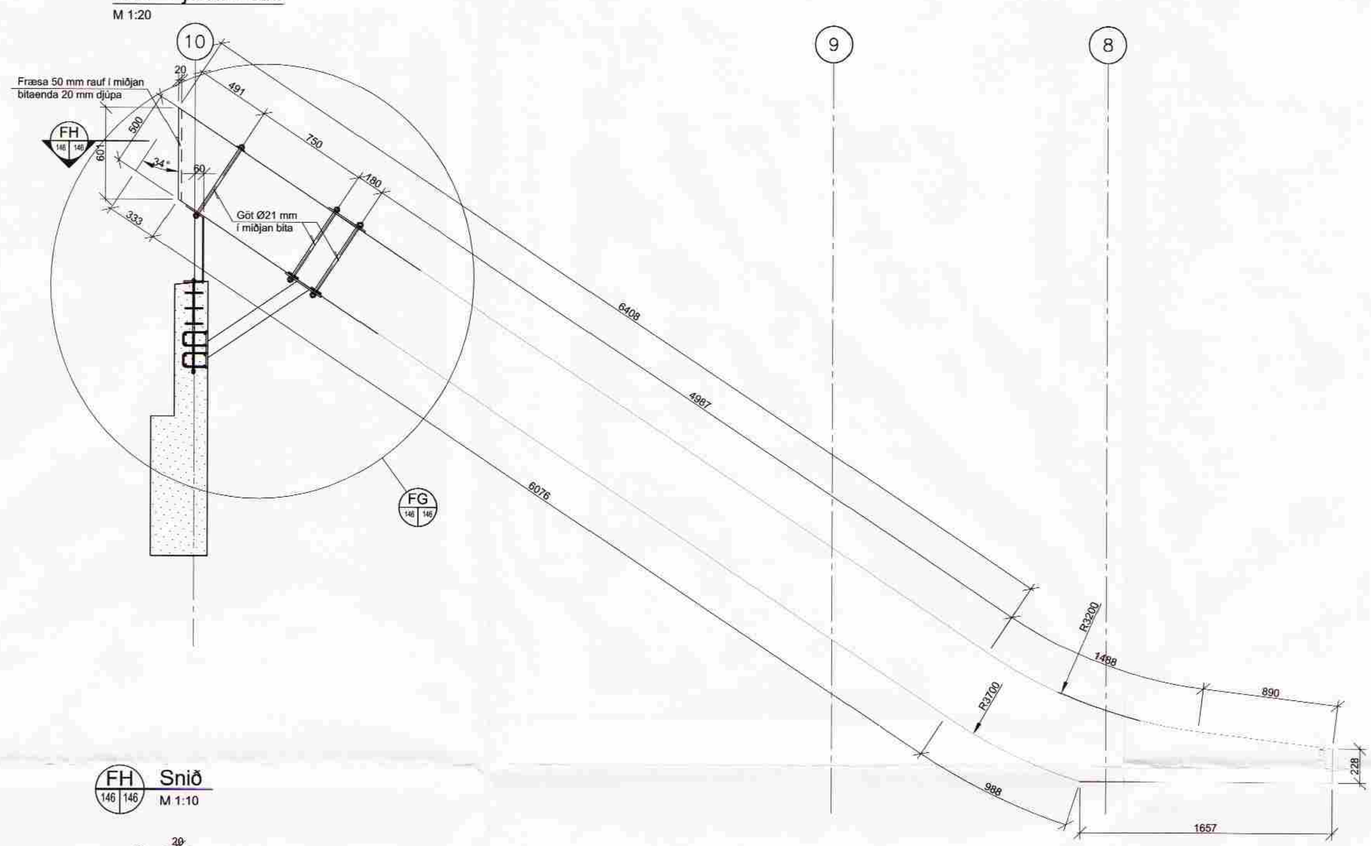

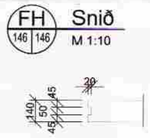

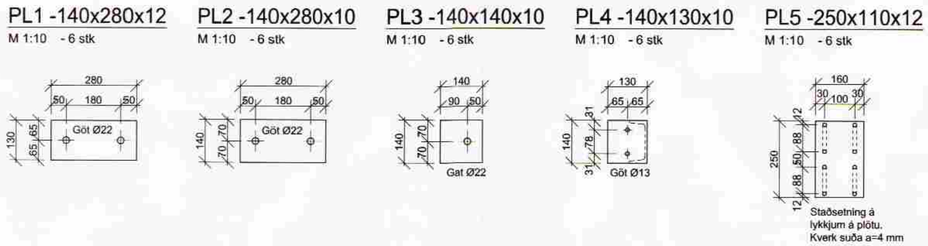

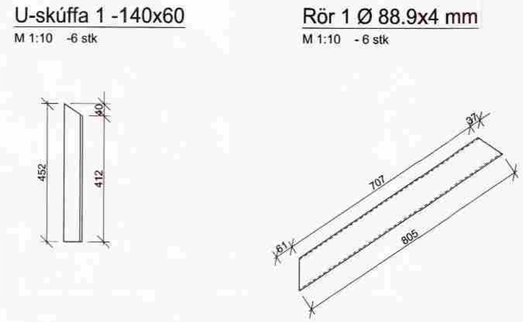

Skýringar.

Öll mál eru í mm. nema hæðarkótar í m.

Negling:

Plötuklæðningar á þaki eru notaðar til stífingar á húsinu. Mikilvægt er að plötur séu víxllagðar þannig að langsamskeyti platna séu ekki í línu.
Á þak og útveggi komi 22 mm rakaþolinn grenikrossviður, sænskur P30 eða sambærilegur. Krossviðinn skal festa við timburása með köntuðum sléttum saumi 2,8x65, heitsinkhúðuðum. Undir plötuskeyti krossviðar komi timburlaskar 50x100 festir með heitsinkhúðuðum kambsaumi eða skrúfum 4,0x30.

Millibil festinga platna:

Þak:	Millibil
Við alla aðra plötujaðra	75 mm
Inni á plötum	150 mm

Ekki má negla nær plötubrúnum en 4xd þar sem d er kantlengd eða þvermál nagla/skrúfu.
Ekki má negla nær brúnum timburbita en 5xd.

Þar sem timbur kemur að steypu komi rakavorn á milli t.d. tjörupappi.

Styrkleikaflokkur límtrés GL32h (skv. EN 1194:1999) fjalarþykkt 19 mm.

UTG.	BREYTING	DAGS.	NAFN	YFIRF

A1

Borg í Grímsnesi

Sundlaug og íþróttahús
Límtrébitar í léttu þaki
Hliðarmynd - mál

TEIKNINÚMER	MÆLIKVARDI	ÚTGÁFA
EF04BS B-146	1:5, 1:10	

Línuhönnun verkfræðistofa
SÍMI: 585 1500, FAX: 585 1501

	NAFN	DAGSETNING
HANNAÐ	GR	27.11.2005
TEIKNAÐ	HIS	27.11.2005
YFIRFARÐ	AF	28.11.2005

SAMÞ:
m/fasteign/borg í grímsnesi/teikningar lh/Sundlaug og íþróttahús/burðarþol/límtré-grunnn