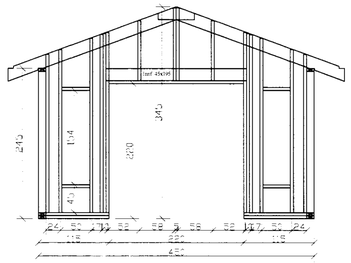

SUÐLÆGHLIÐ

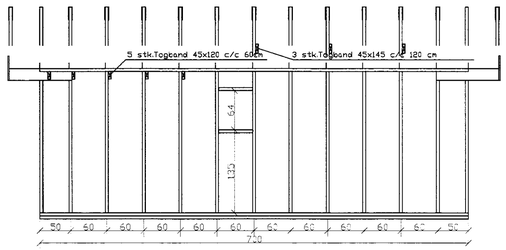


VESTLÆGHLIÐ

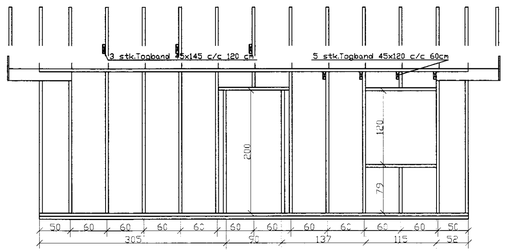


AUSTLÆGHLIÐ

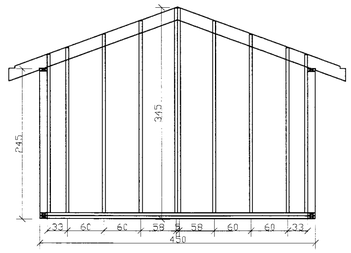

NORÐLÆGHLIÐ

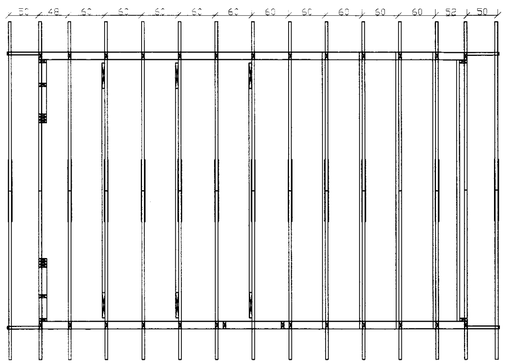

GRUNNMYND SPERRUR

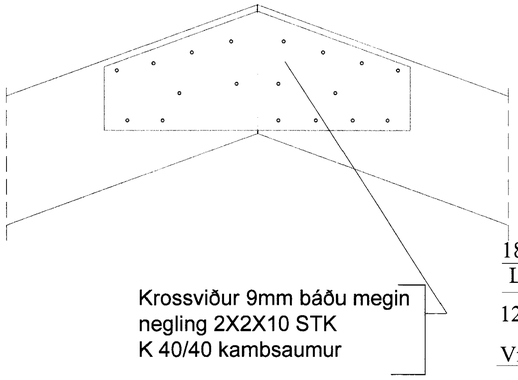


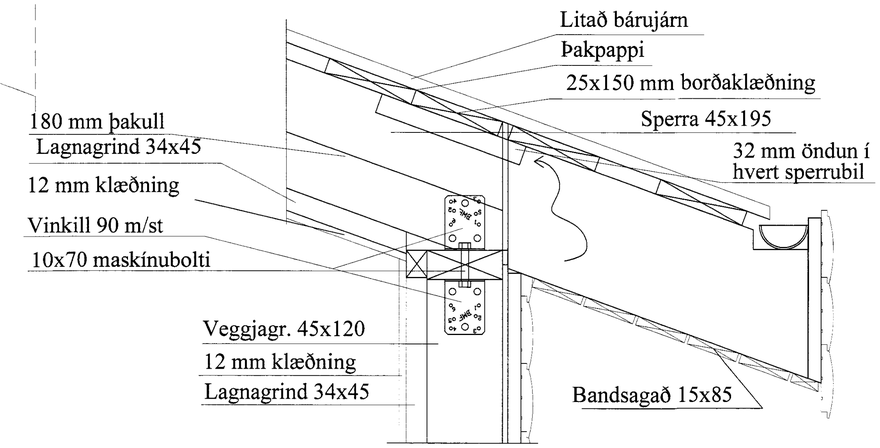


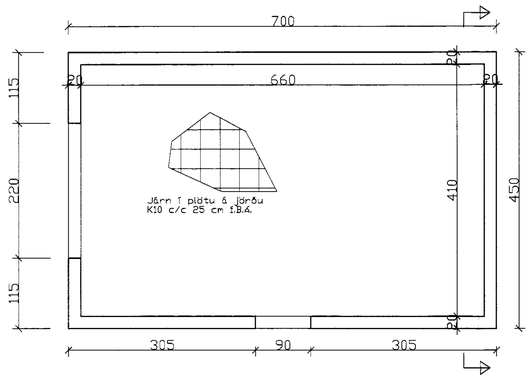


GRUNNMYND UNDIRSTÖÐUR

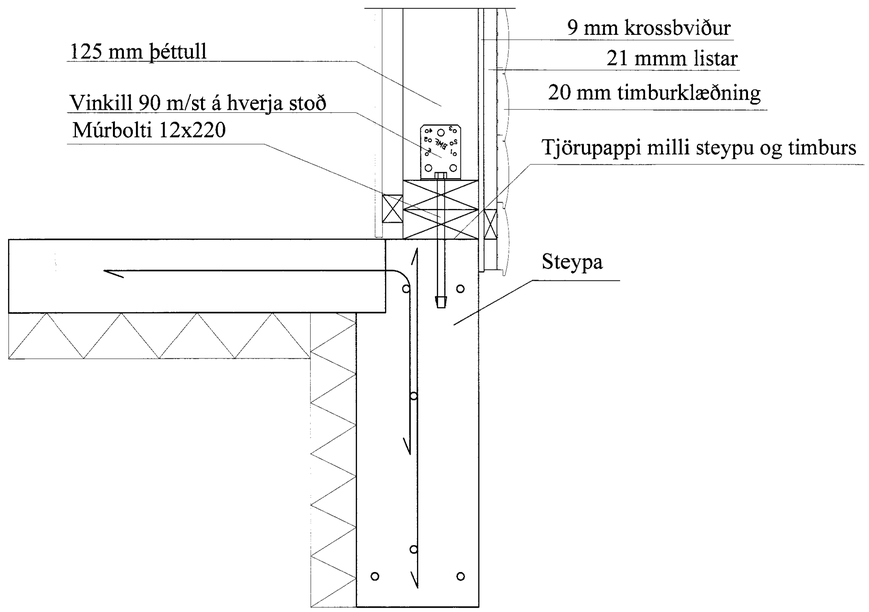


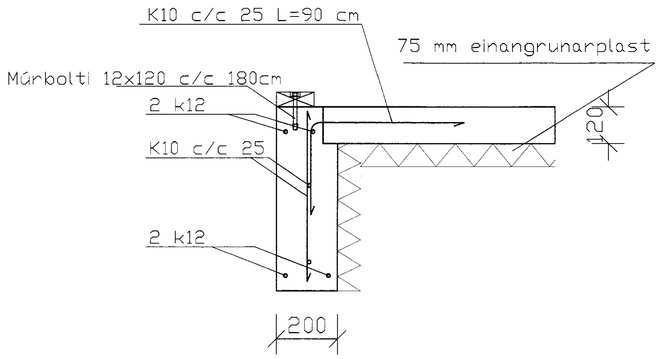


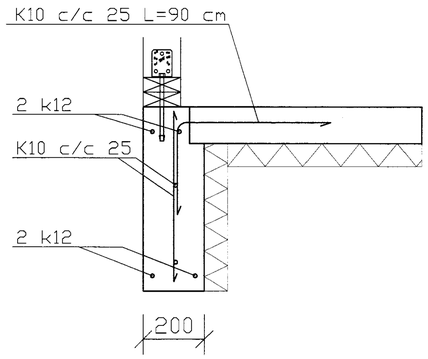


MÓTTEKIÐ
03 JÚN 2010
Byggingafulltrúi uppsv. Ámessýslu og Flóahr.

| NR | DAGS. | BREYTING |
|---|---|---|
| A | | |
| B | | |
| C | | |
| D | | |
| E | | |
| F | | |
| G | | |
| H | | |

SKÝRINGAR


Teiknistofa PZ ehf
Ráðgjafarverkfræðiþjónusta
FRV
Kirkjuvegi 23 900 Vestmannaeyjum Sími 481-2711 Fax-481-3076
Heimasíða http//www.teiknistofa.is Netfang pz@teiknistofa.is


Verkheiti
HESTUR LÓÐ NR. 73
GRÍMSNES- OG GRAFNINGSHREPP

Verkefni
GEYMSLA BURÐAVIRKI
UNDIRSTÖÐUR,GRINDUR OG SÉRT.

| Dags. | Hannað | Verk.nr | Mælikvarði |
|---|---|---|---|
| APRIL 10 | EA | 0910 | 1/50<br>1/10, 1/5 |
| Yfirfarið | Teiknað<br>EA | Teikn.nr<br>205 | Breyting |
| Samþykkt | | | |

S:\verkefni\A-VERSKÝRSLUR\0910\0910 bústaður 73\600_teikn\1-0910.dwg, 205, 5.4.2010 11:15:53