GRUNNMYND 1:50

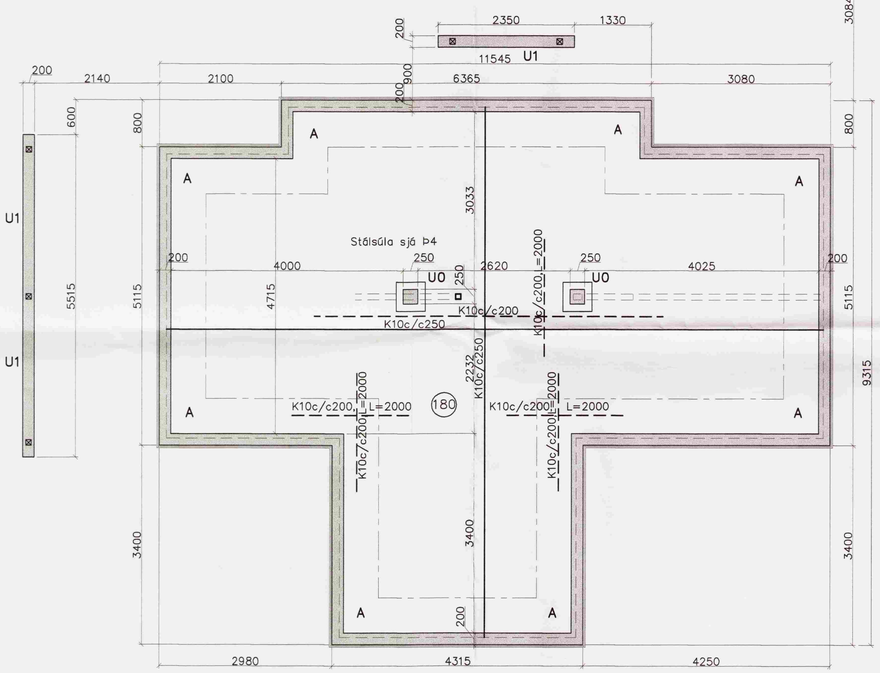

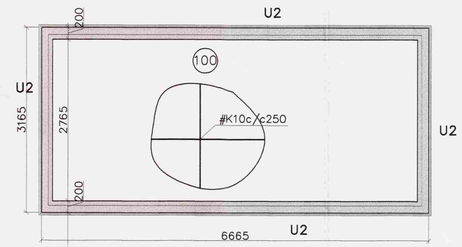

Snið í útvegg 1:20

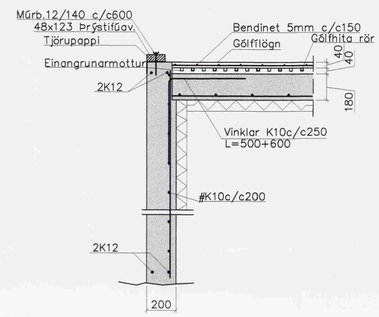

U1 1:20

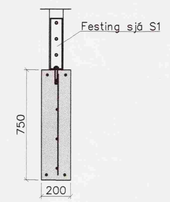

U0 1:20

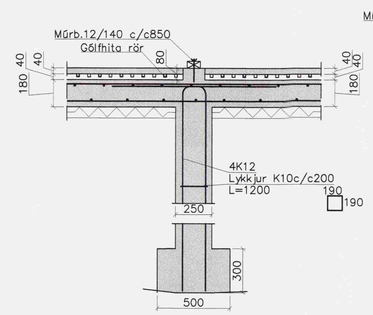

U2 1:20

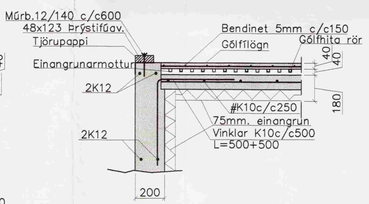

Steypa C25
Sement>300 kg/m3, vatnssementstala v/s<0.55,
loftinnihald 5–6%, sigmál 80–100 mm.
Steypa og steypustyrktarstál B500C skv. ÍST–14/DS–411.
Steypuhula á járnum í steypu í jörð minnst 30 mm.
Hönnun og framkvæmd verksins skal í samræmi við
gildandi staðla og reglugerðir.
Undirstöður á Þjappaðri fyllingu
þjöppukröfur E2>100MPa og E2/E1 <2,5

Notálag á gólf 250 kg/m²

Breytingar		
Nr.	Dags.	Nafn

SUMARHÚS Í LANDI HESTS 91

Verkfræðistofa Þráinn & Benedikt
Laugavegi 178, 105 Rvk.
Sími: 553 1770, 568 7775, Fax: 568-7701
Netfang: verkfraedistofa@verkfraedistofa.is

Burðarvirki undirstöður

H BS | T HS | S
M 1:50/20
Nr. B001
Dags. jan. '08
080149-3609