Undirstöður
Grunnmynd mkv. 1:50

Varðandi endanlega kóta á botnplötu þá vísast í samþykktar teikningar arkitekts

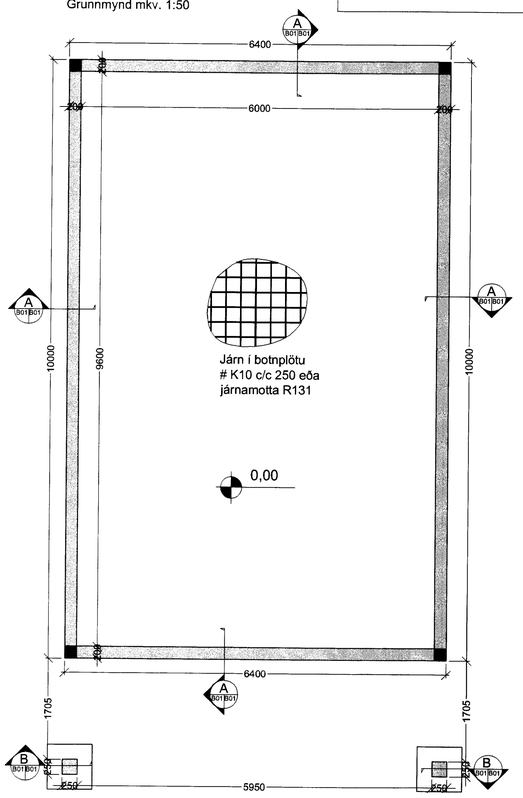

Lagnir í jörð
Grunnmynd mkv. 1:50

Frárennslislögn tengist rotþró úti á lóð í a.m.k. 10m fjarlægð frá húsi.

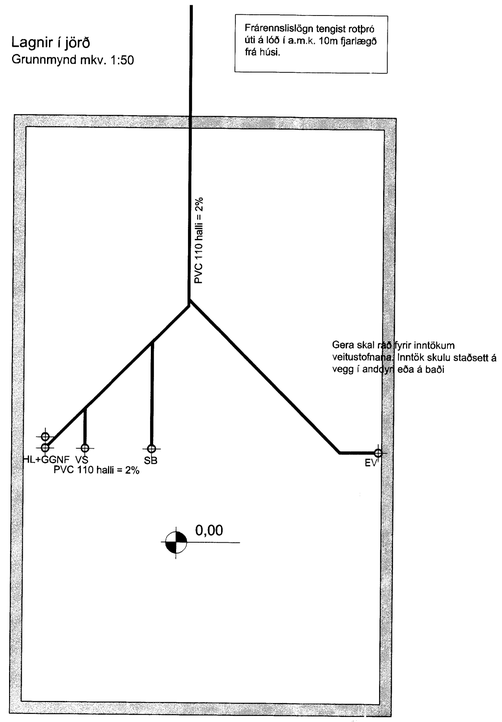

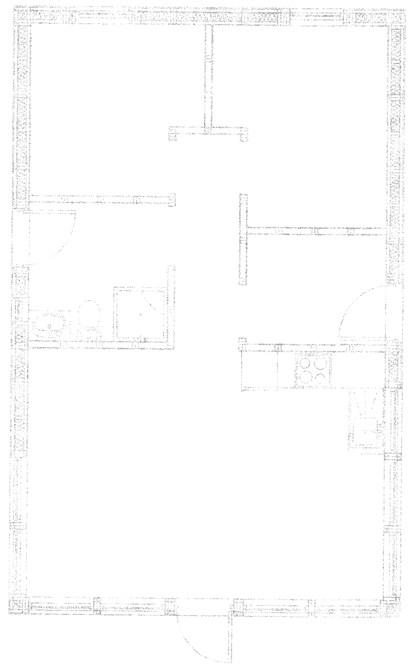

Almennar skýringar:
Kótar eru í metrum en önnur mál í millimetrum.

Ónefndar lagnir eru 100mm PVC

Allt efni og allur frágangur skal uppfylla ÍST-67

Undir skólp- og regnvatnslögnum skal vera burðarhæfur botn og skulu lagnirnar hvíla á 20 sm sandlagi er nái 20 sm uppfyrir lagnirnar.

Botn brunna skal vera með formuðum rásum en að ofan skal ganga frá þeim með þartilgerðum lokum.

Kaldavatnsheimæð skal vera PEH sbr. DIN 8074, þrýstiþrep 10.
Rennilöka með spindli uppúr jörðu skal koma fyrir utan við sökkul.

Skammstafanir:
BR : Brunnur
þN : Þakniðurfall
St : Steinlögn
PVC : Lögn úr stífu poly vinilclorid.
PEH : Lögn úr high densiti polyethylene

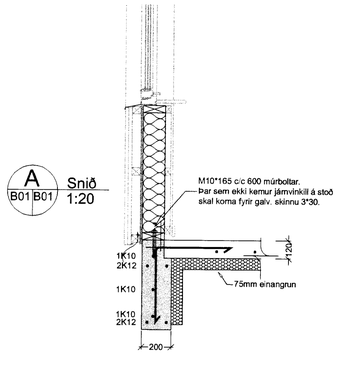

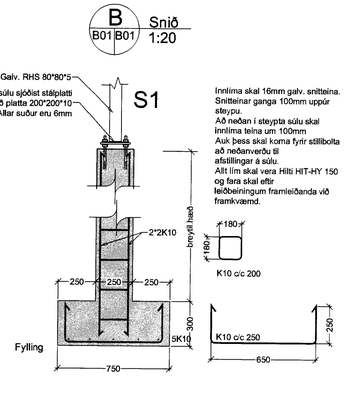

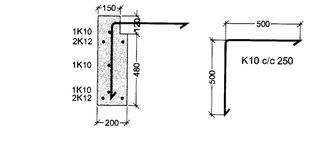

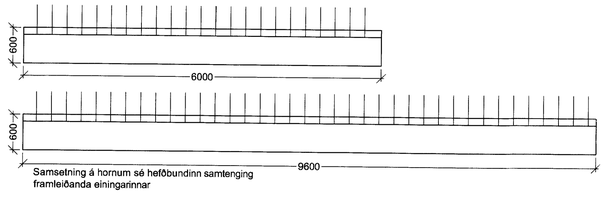

Samsetning á hornum sé hefðbundinn samtenging framleiðanda einingarinnar

ÚTGÁFUFERILL

NÚMER:	DAGS.	SKÝRINGAR:	UNNIÐ:
A	25/05	undirst. breytt	
DAGS.		SAMRÆMI HÖNNUÐUR	

EMIL ÞÓR GUÐMUNDSSON
FTFÍ
LÆKJASMÁRA 98
200 KÓPAVOGUR
SÍMI: 544 4004
GSM: 898 9517
NETFANG: emil@emil.is
kt: 280456-3499

HEITI VERKS:
Hallkelshólar 79

HEITI TEIKNINGAR:
Undirstöður

MKV.	DAGS.	VERK NR	
1:50 1:20	25/05/04	Kb18	
TEIKNAÐ: EÞG	YFIRFARIÐ: EÞG	SAMÞYKKT: EÞG	NR. TEIKNINGAR: B01
DAGS UNDIRSKR. 25/05/05	NAFN HÖNNUÐAR: EMIL ÞÓR GUÐMUNDSSON		
UNDIRSKRÁ HÖNNUÐAR			ÚTGÁFA: A