SAMÞYKKT
11 NÓV. 2009
Byggingafulltrúi uppsv. Ámessýslu og Flóahr.

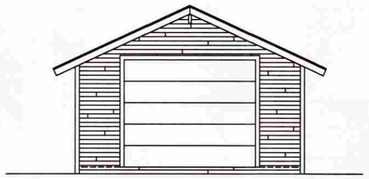

ÚTLIT AUSTUR

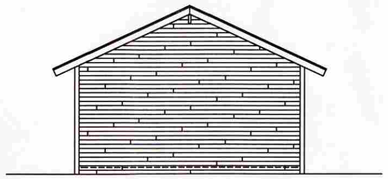

ÚTLIT VESTUR

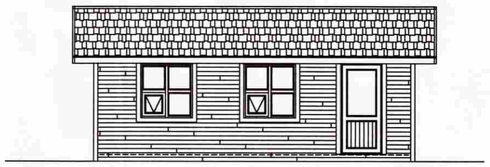

ÚTLIT SUÐUR

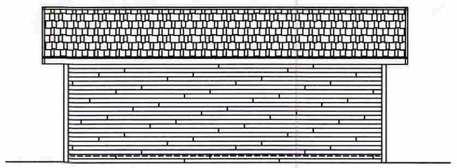

ÚTLIT NORÐUR

SNIÐ A-A

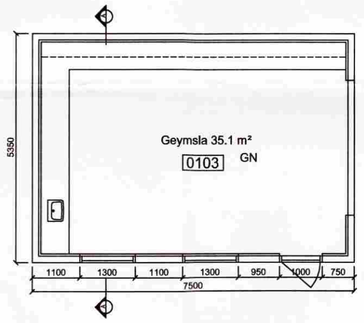

GRUNNMYND

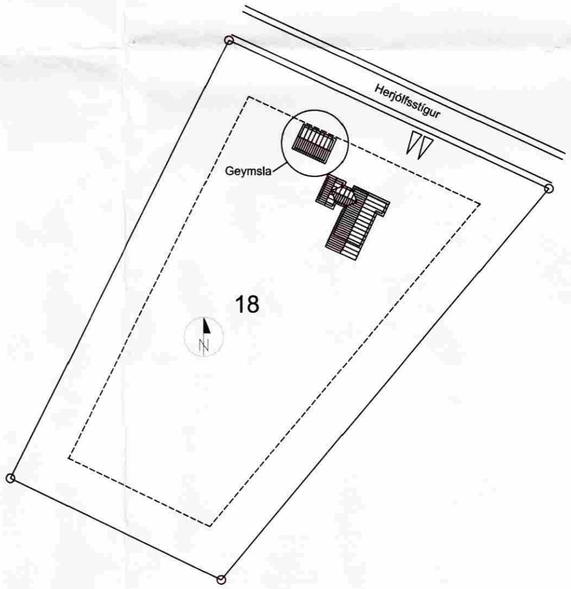

AFSTÖÐUMYND

Skráningartafla: Herjólfsgata 18 geymsla
Landnúmer: 202483
Matshlutanúmer: 01

Skráseljari: Valgeir Steindórsson
Kennitala: 250464-2319
Úgefin: 4.011 **Dags.:** 3.112009

Upplýsingar og lýsing D0 Lóðun	D1 Sjónr. hæð-nóð	D2 Notkun tegl	D3 Hólf-Notkun	D4 Eignar-hluti	Stærðir D5 Bóknfötur m²	D5M Millifötur m²	D6 Svalir m²	D7 Op m²	D8 Brúttófötur m²	D9 Brúttófötur sm < 1,8	D10a Salarhæð max	D10b Salarhæð min	D11 Brúttó rúmmál m³	D12 Nettófötur m²	D16 Birt flatarmál m²	Reiknileg skiptaeiningarmæla	D17 Skipta-rúmmál m³
		Matshluti			40,1	0,0	0,0	0,0	40,1	0,0			134,4	35,1	40,1		110,565
		Bon											8,0				
	01	**1. hæð**			40,1	0,0	0,0	0,0	40,1	0,0			126,4	35,1	40,1		
A	0103	**Geymsla**	N	0103	40,1				40,1		2,55	3,75	126,4	35,1	40,1	3,15	110,565

Athugasemdir

Sameignir sumra

Eignarhald

	Eignar-hluti	Notkun tegl	Birt flatarmál m²	Skiptar einingar Séreign	Skiptar einingar Séreign og sameign m²
	0103	**Geymsla**	40,1	110,565	110,565
		Alls	40,1	110,565	110,565

BYGGINGARLÝSING:

LANDNÚMER
LANDNÚMER EIGNAR ER 202483

HÚSAGERÐ
HÚSIÐ ER GEYMSLUHÚSNÆÐI, EINNAR HÆÐAR TIMBURHÚS BYGGT Á STEYPTUM SÖKKLI. FLATARMÁL ER 40,1 m² OG RÚMMÁL ER 126,4 m³

BYGGINGAEFNI:

BURÐARVIRKI:
SÖKKLAR OG BOTNPLATA ERU ÚR STAÐSTEYPTRI STEINSTEYPU, STEYPTIR Á ÞJAPPAÐA FYLLINGU. BURÐARVIRKI VEGGJA OG ÞAKS ER STYRKLEIKAFLOKKAÐ TIMBUR Í FLOKKI T1.

EINANGRUN:
SÖKKLAR OG BOTNPLATA ERU EINANGRUÐ MEÐ 75mm POLYSTYREN EINANGRUN. ÚTVEGGIR ERU EINANGRAÐIR MEÐ 150 MM EINANGRUN. ÞAK ER EINANGRAÐ MEÐ 200 MM ÞAKULL.

GLUGGAR OG GLER:
GLUGGAR HÚSS ERU TIMBURGLUGGAR ÚR MAHOGNY. GLER ER TVÖFALT K-GLER. (U-gildi 2,0 W/m²).

YFIRBORÐ ÚTVEGGJA OG ÞAKS:
ÚTVEGGIR ERU KLÆÐDIR KÚPTRI VATNSKLÆÐNINGU EN SPERRUÞAK MEÐ LITUÐU ÞAKSTÁLI.

TÆKNIBÚNAÐUR:

LAGNIR:
UPPHITUN ER GÓLFHITALÖGN EN NEYSLUVATNSLAGNIR "RÖR Í RÖR".

LEYFILEGAR KÓLNUNARTÖLUR BYGGINGARHLUTA ERU:

ÞAK	0,2 W/m² K (t.d. 200 mm þakull)
VEGGIR	0,4 W/m² K (t.d.150 mm þilull)
GÓLF Á FYLLINGU	0,3 W/m² K (t.d.75 mm polystyren)
GLUGGAR, vegið meðaltal	2,0 W/m² K (t.d. tvöfalt K-gler)
HURÐIR	3,0 W/m² K

VEGIÐ MEÐALTAL ÚTVEGGJA SKAL VERA UNDIR 0,85 W/m².

VBS
Vættaborgum 144, 112 Reykjavík
GSM:892-0400
valgeir@visir.is

VALGEIR BERG STEINDÓRSSON KT. 250464-2319

HERJÓLFSSTÍGUR 18 GEYMSLA
ÚTLIT, GRUNNMYND, SNIÐ, AFSTÖÐUMYND

Mkv.1:100, 1:1000

HANNAÐ	VALGEIR B.	NÓV. 2009	TEIKN. **BN-01**
TEIKNAÐ	VALGEIR B.	SAMÞ.	