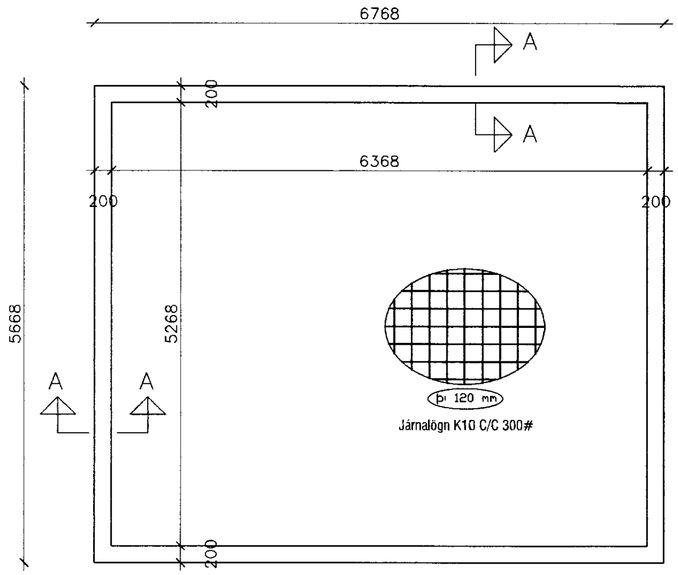

GRUNNMYND SÖKKLA. Mkv. 1:50

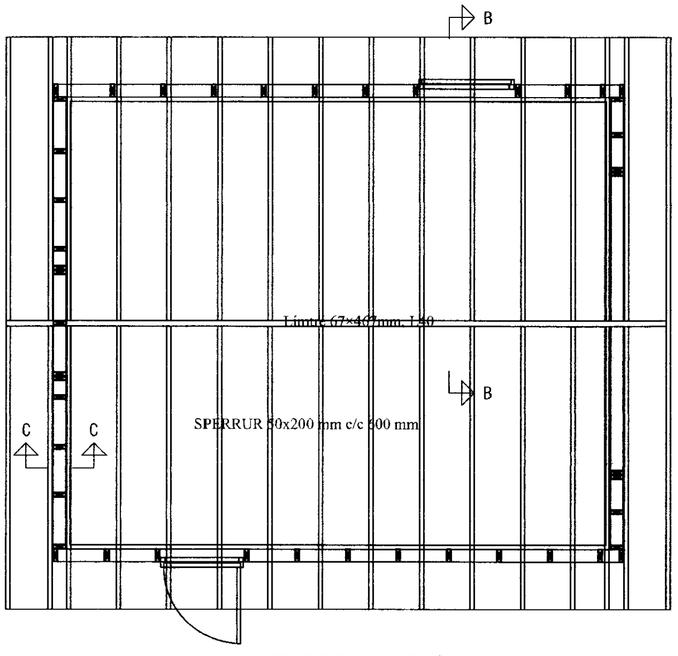

GRUNNMYND ÞAKVIRKIS. Mkv. 1:50

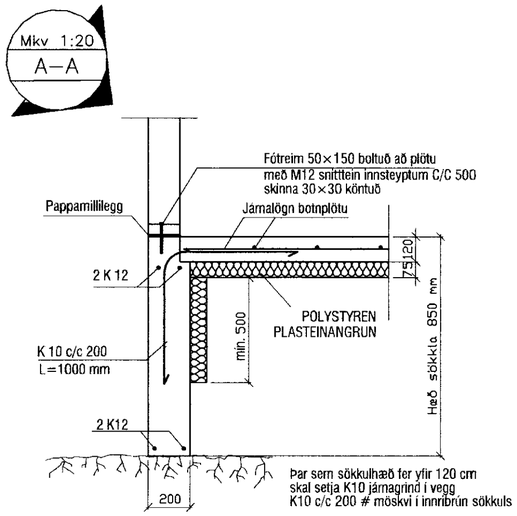

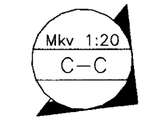

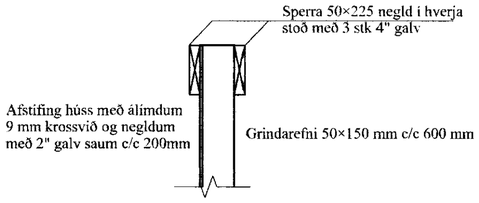

SNIÐ C - C 1 : 20

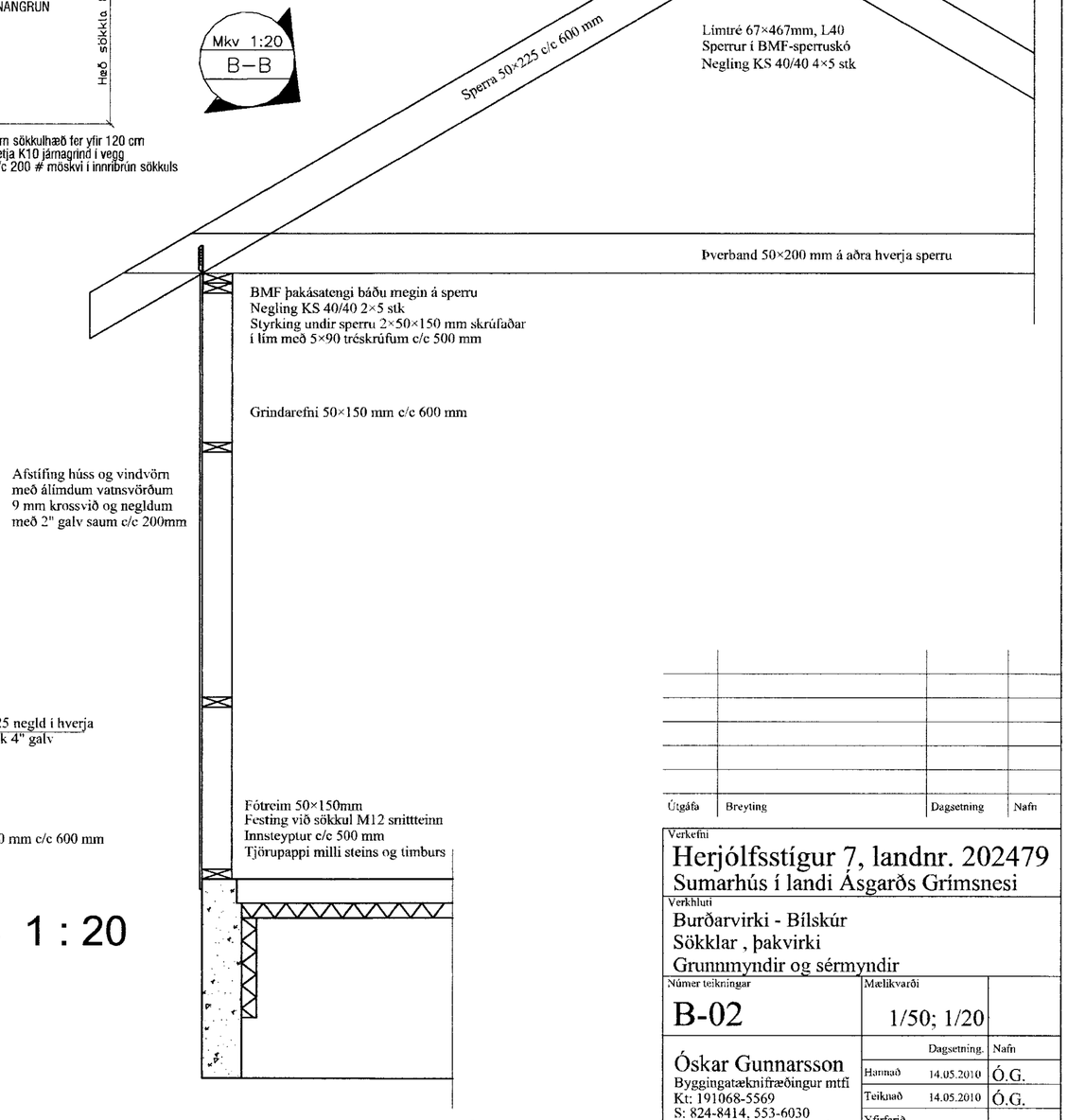

MÓTTEKIÐ
22 JÚN 2010
Byggingafulltrúi uppsv. Árnessýslu og Flóahr.

Útgáfa	Breyting	Dagsetning	Nafn

Verkefni
Herjólfsstígur 7, landnr. 202479
Sumarhús í landi Ásgarðs Grímsnesi

Verkhluti
Burðarvirki - Bílskúr
Sökklar , þakvirki
Grunnmyndir og sérmyndir

Númer teikningar	Mælikvarði	
B-02	1/50; 1/20	

Óskar Gunnarsson
Byggingatæknifræðingur mtfí
Kt: 191068-5569
S: 824-8414, 553-6030
oskar.gunnarsson@talnet.is

	Dagsetning.	Nafn
Hannað	14.05.2010	Ó.G.
Teiknað	14.05.2010	Ó.G.
Yfirfarið		
Samþykkt		

Óskar Gunnarsson 160268-5569