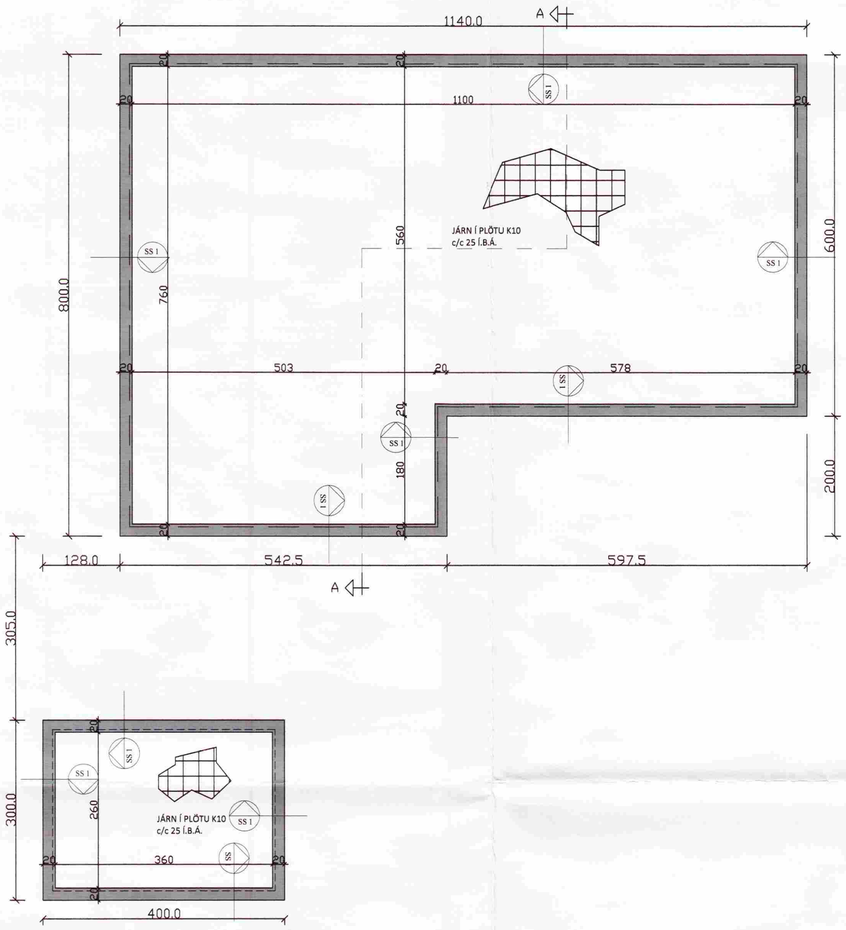

GRUNNMYND UNDIRSTÖÐUR

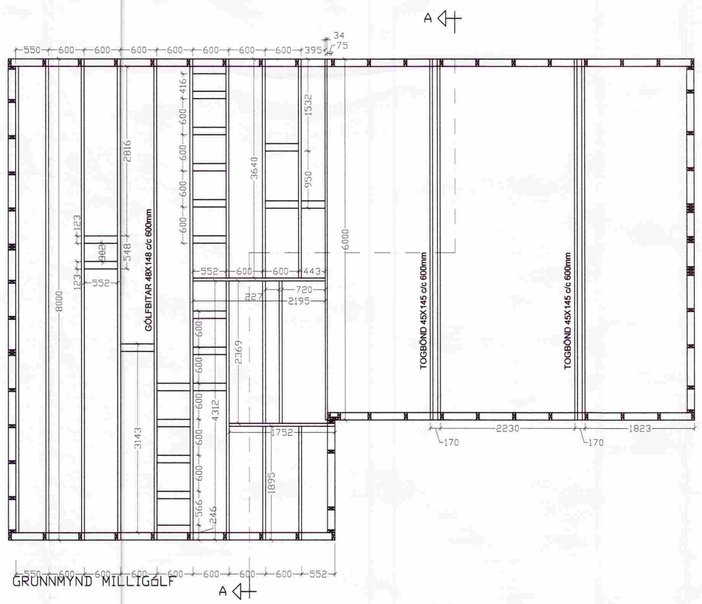

GRUNNMYND MILLIGÓLF

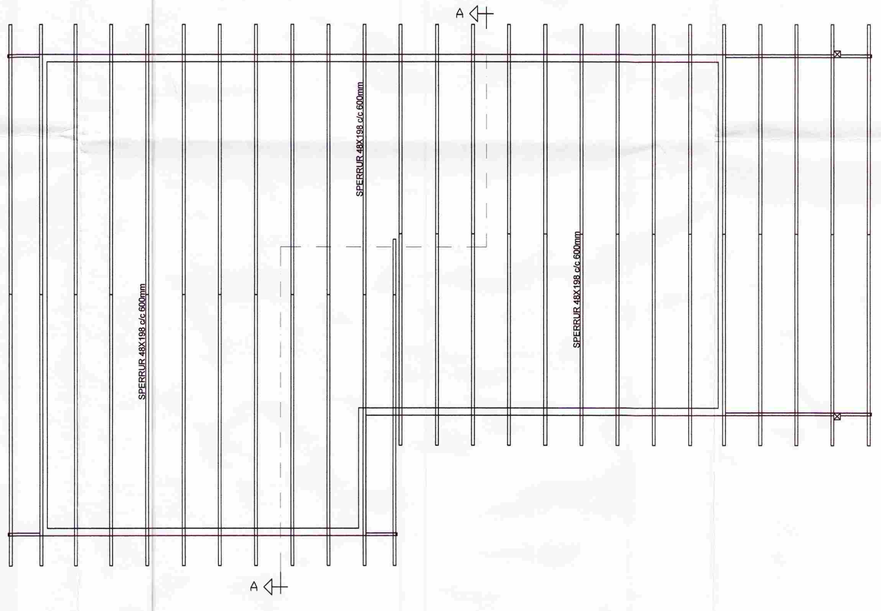

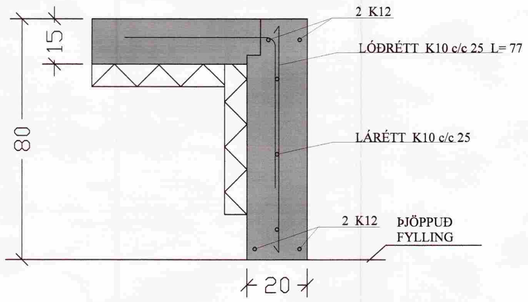

SNIÐ 1

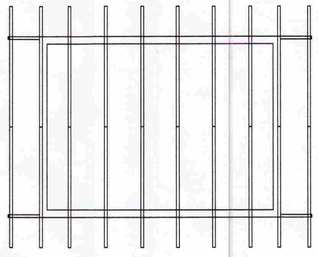

GRUNNMYND SPERRUR

MÓTTEKIÐ
02 APR. 2012
Byggingafulltrúi uppdr. Ámessýslu og Flóahr.

NR	DAGS.	BREYTING
A		
B		
C		
D		
E		
F		
G		
H		

SKÝRINGAR

SNIÐ A-A SJÁ TEIKN NR. 201

Teiknistofa PZ ehf
Ráðgjafarverkfræðiþjónusta
FRV
Kirkjuvegi 23 900 Vestmannaeyjum Sími 481-2711 Fax-481-3076
Heimasíða http//www.teiknistofa.is Netfang pz@teiknistofa.is

Verkheiti
HRAUNTRÖÐ 21 VAÐNESI
GRÍMSNES- OG GRAFNINGSHREPP

Verkefni
BURÐAVIRKI GRUNNMYDIR

Dags.	Hannað	Verk.nr	Mælikvarði
MARS 11	EA	1119	1/50
Yfirfarið	Teiknað	Teikn.nr	Breyting
	EA	201	

Samþykkt Pau Zorhaniosz 120742-3379