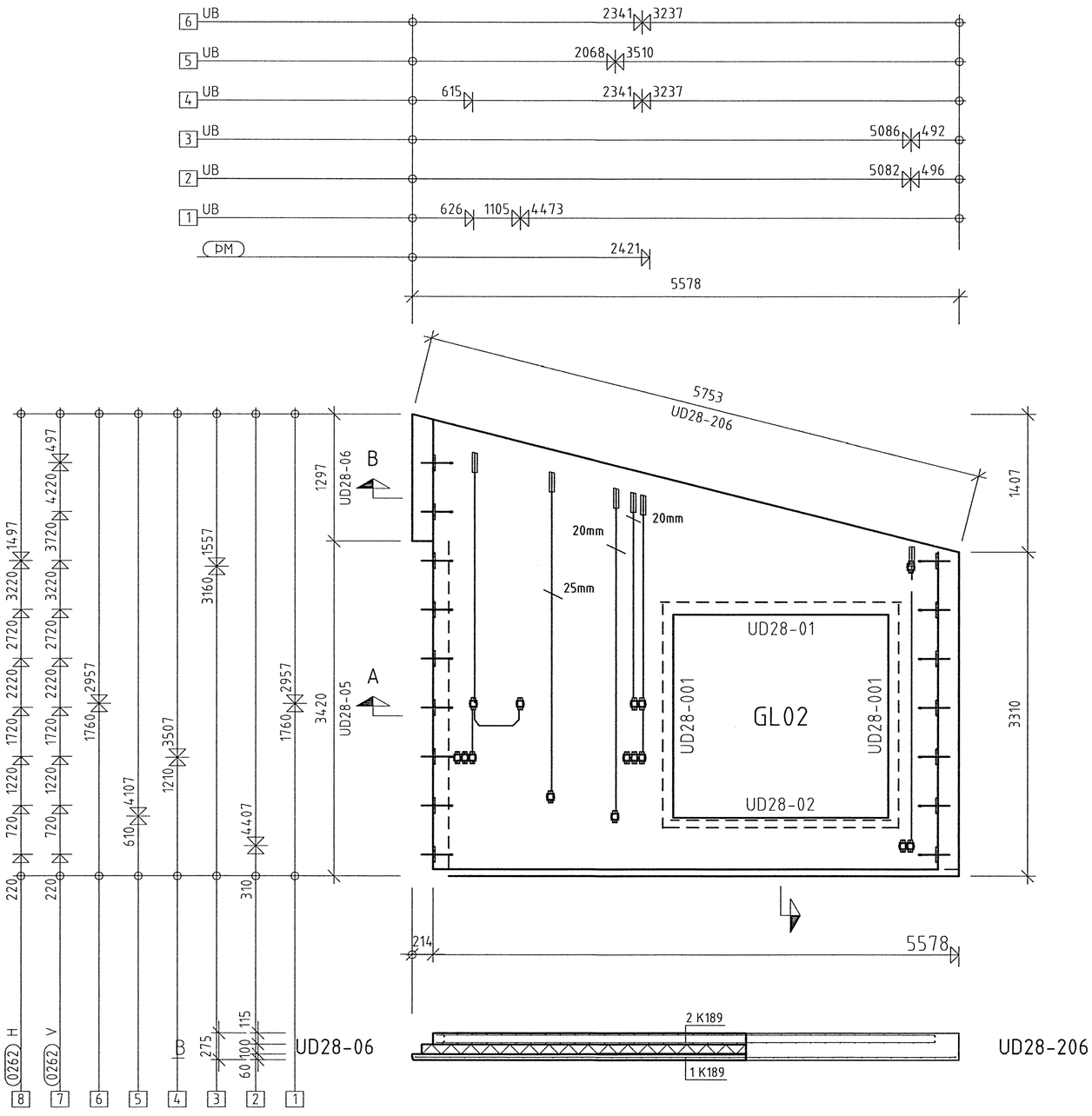

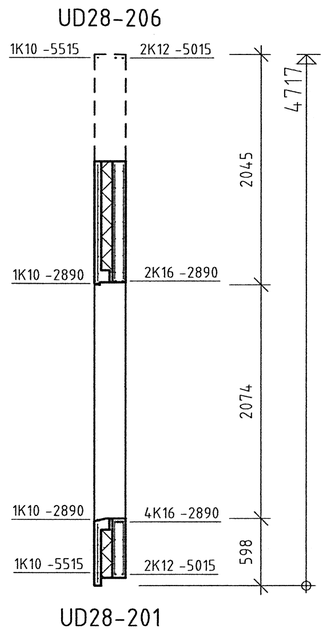

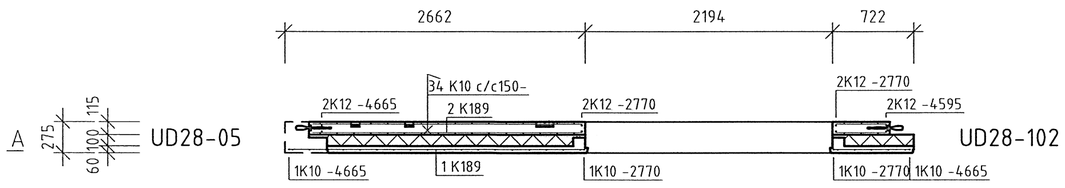

Skipulags- og byggingarfulltrúi Uppsveita bs.
Yfirfarið
15 JAN. 2015
Byggingarfulltrúi

GERÐ EININGAR	FJÖLDI	EINING NR.
28/472	1	U101

ÞYNGD	INNRA (L)	YTRA (L)	RJÓMI (L)	MARMARI (L)
7.22	1807	1061		

ALLMENNAR UPPLÝSINGAR, ÚTVEGGIR

Staðlar: ÍST EN 206, FS EN 1991, FS EN 1992, FS ENV 10080, ÍST EN 13369, ÍST EN 14992
Forsteyptar steinsteypuvörur-Veggeiningar

Þrýstiþol Steypu fck=
Burðareining: C30
Kápa: C25

Steypugerð:
Burðareining: SUS
Kápa: úti

Bendistál: B500B
Togþol bendistáls ftk= 540 MPa
Flotmark bendistáls fyk=500 MPa

Frávik: +0/-5 mm
Hula:
Burðareining: min: 15mm
Kápa: 25 mm

Einangrun: Steinnull 60kg/m³
Meðhöndlun yforborð: Pússað
Áferð ofan í borði: Marmari
Marmari
Annað: REI60
-

CE
1066
11
1066-CPD-SV1102

ÍHLUTIR

TEG.	STK	LÝSING	TILVÍSUN	Lengd/Efni
0262	16	VS120 Tengilykkjur		
0515	17.7	VP 20		
0801	5	Rofados		
0803	2	Rd tvöföld		
0804	2	Rd þreföld		

JÁRNBENDING

HLUT.NR.	STK	GÆÐI	ø	HLUT.NR.	STK	GÆÐI	ø
K189	79.0	Ks500S	6	2770	2	Ks500S	10
2770	4	Ks500S	12	2890	2	Ks500S	10
2890	6	Ks500S	16	4595	2	Ks500S	12
4665	2	Ks500S	10	4665	2	Ks500S	12
5015	4	Ks500S	12	5515	2	Ks500S	10

JÁRNALISTI - BEYGÐ JÁRN

Hlut.nr.	Þver-mál	Klippi-lengd	Samt	Skissa - mál í mm	Stál-gæði	Rad
	10	980	34	500 / 500	Ks500S	20

BR.	NR.	LÝSING	DAGS.	SAMÞ.

Einingaverksmiðjan hf
Breiðhöfði 10
110 Reykjavík
Tlf.587-7770

Hrauntröð 48
Vestmanneyjar

Framleiðsluteikning

Útveggir

DAGS.
SAMÞYKKT
MÆLIKVARÐI 1:40

VERK NR.	TEIKNAÐ/HANNAÐ	YFIRFARIÐ	TEIKN. NR.	BREYT.
1053AA	SDÞ		U101	