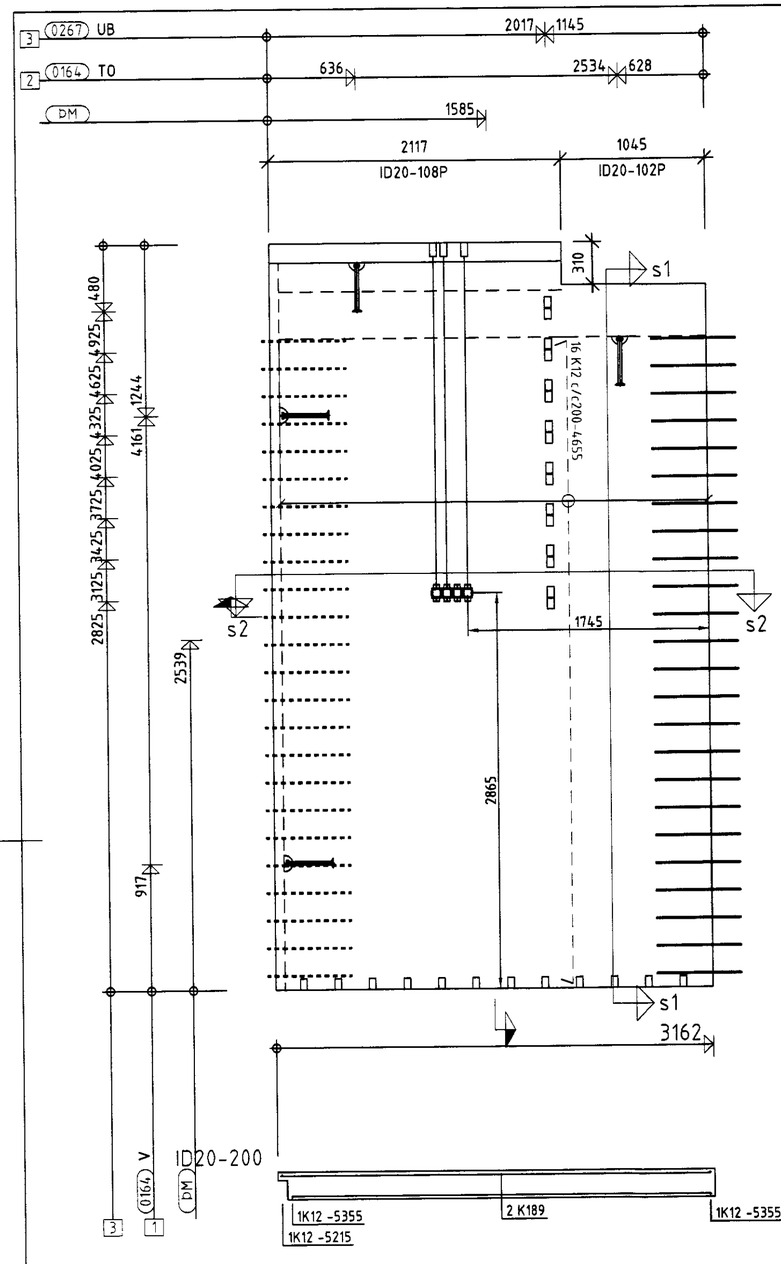

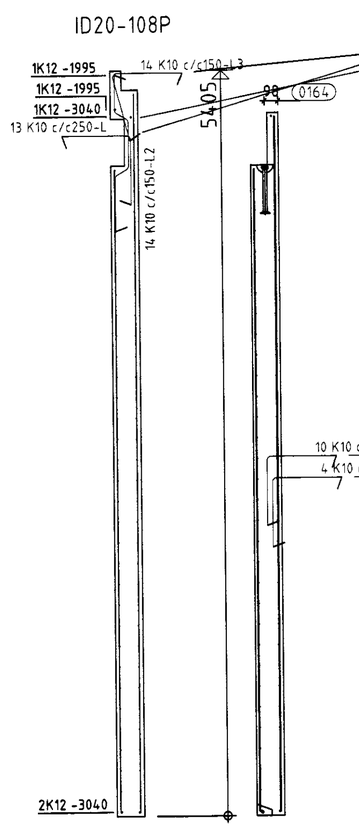

s1 s1 1:30

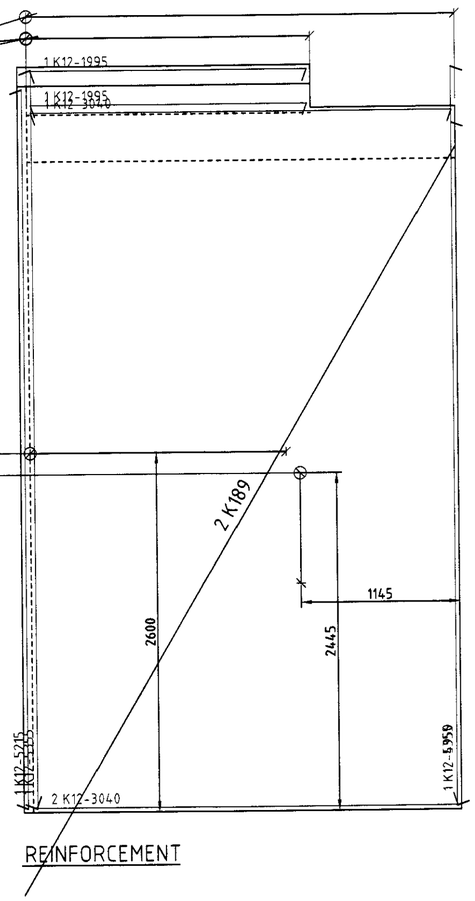

REINFORCEMENT

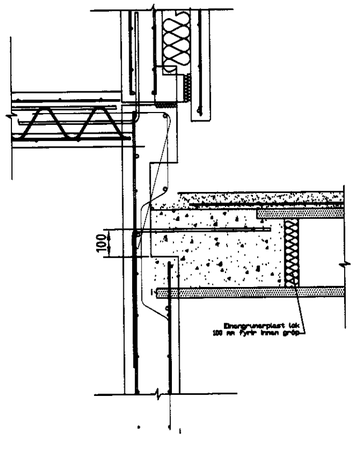

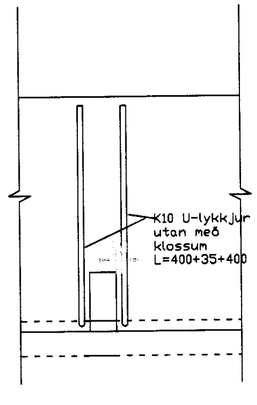

Tengilykkjur K10 c/c 200mm
Klossar c/c 250mm

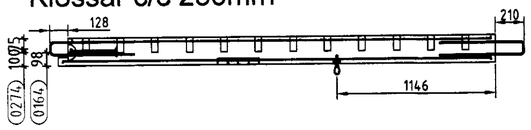

s2 s2 1:30

GERÐ EININGAR	FJOLDI	EINING NR.
I 20/540	1	I101
ÞYNGD	STEYPUMAGN (L)	HÆÐ
7.87	3150	1

ALLMENNAR UPPLÝSINGAR, INNVEGGIR

Staðall: -
-
Steypustyrkur: C30
Steypugerð: SUS

Frávik: +0/-5 mm
Hula:

Meðhöndlun yforborð:
Áferð ofan í borði: Slétt
Slétt

Annað:

Staðlar: ÍST EN 260, FS ENV 1991, FS ENV 1992, FS ENV 10080, ÍST EN 13369, ÍST EN 14992

05.05.01-EB Framleiðsluteikning

ÍHLUTIR

TEG.	STK	LÝSING	TILVÍSUN	Lengd/Efni
0164	4	KAN-6000-10-340	HALFEN	
0267	8	VS80 Tengil. hornr.		
0268	12	Klossi		
0274	48	U 100-210-610		
0515	7.2	VP 20		
0805	1	Rd fjórföld		
0824	3	Plastkubbur 100x50x50		

JÁRNBENDING

HLUT.NR.	STK	GÆÐI	Ø	HLUT.NR.	STK	GÆÐI	Ø
K189	34.2	Ks500S	6	1995	2	Ks500S	12
3040	3	Ks500S	12	4655	16	Ks500S	12
4950	1	Ks500S	12	5215	1	Ks500S	12
5355	2	Ks500S	12				

JÁRNALISTI - BEYGÐ JÁRN

Hlut.nr.	Þvermál	Klippilengd	Samt	Skissa - mál í mm	Stálgæði	Rad
L	10	980	27	500 500	Ks500S	20
L2	10	1215	14	350 270 100 100 60° 60° 400 0°	Ks500S	20
L3	10	990	14	500 500 105°	Ks500S	20

BR.	NR.	LÝSING	DAGS.	SAMÞ.

Framleiðsluteikning

kurtogpi

Sumarhöll
Kiðjabergi 120
Kjallaraveggir

2 JÚNÍ 2010
Yfirfarinn og samræmdur uppdráttur, sbr. gr. 17.2 og 19.2 í byggingarreglugerð

Einingaverksmiðjan hf
Breiðhöfði 10
110 Reykjavík
Tlf.587-7770

VERK NR.	TEIKNAÐ/HANNAÐ	YFIRFARIÐ
951	BDTH	Steinþór
DAGS.	SAMÞYKKT	

VEKTOR
Hönnun og ráðgjöf ehf.
Kt. 700896-2429

MÆLIKVARÐI	TEIKN. NR.	BREYT.
1:30	31-101	

PLO: 2010-05-21 15.20 S:\impact\arkiv\2401\951\design\draw\...-Walls\31-101.dwg

Copyright © Einingaverksmiðjan hf 2010