Burðarbol: Grunnmynd og sperruplan. 1:50.

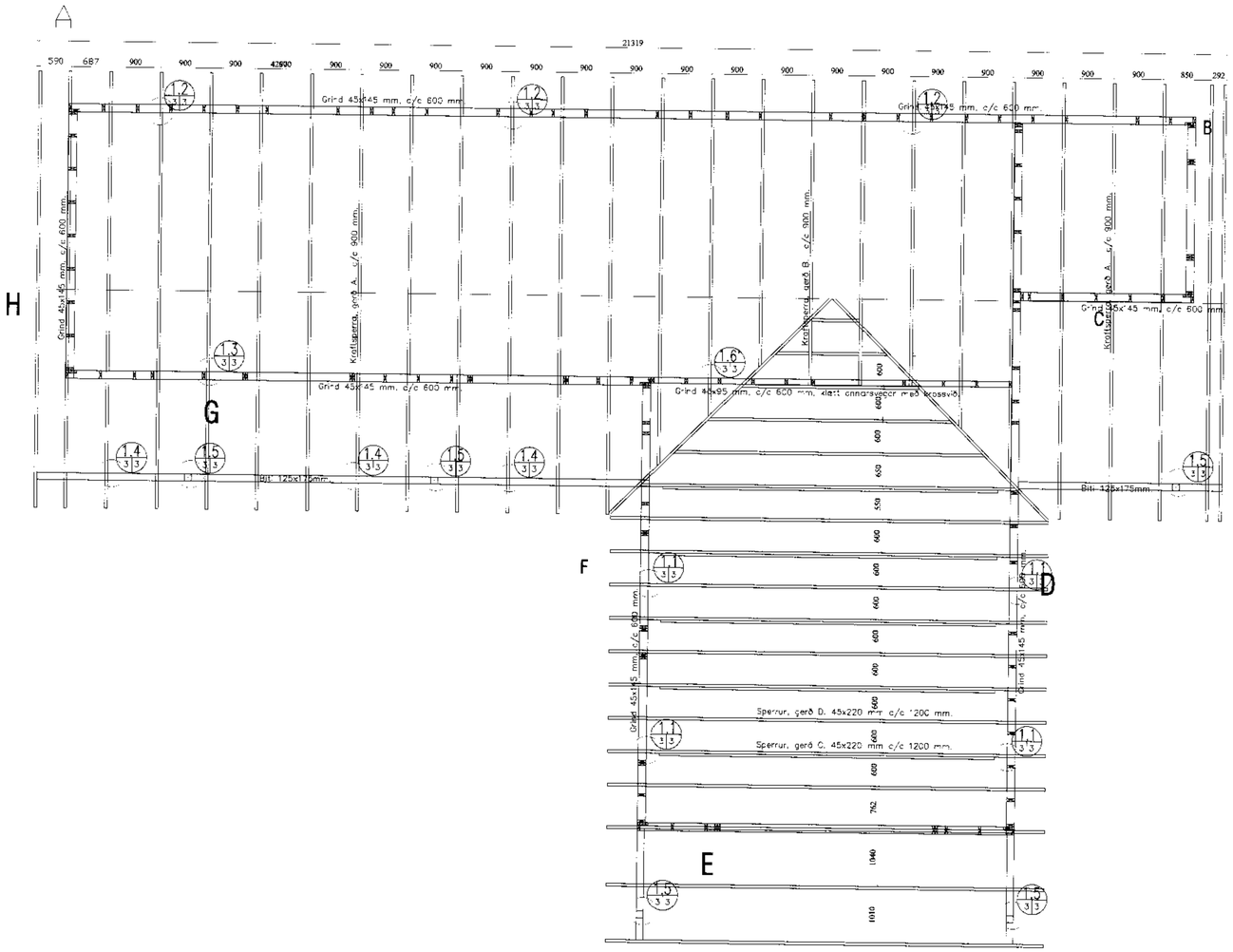

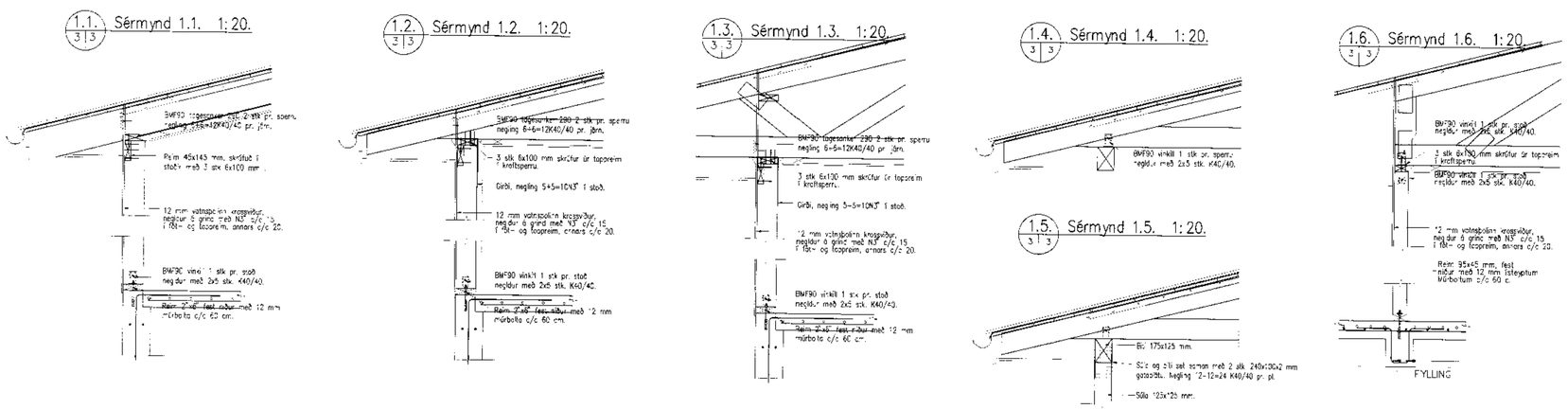

MÓTTEKIÐ
10 NÓV. 2011

TÓV
TEIKNISTOFAN ÖÐINSTORG,
VERKFRÆÐISTOFA ehf.
Öðinsgötu 7
101 Reykjavík
Netfang: tov@tov.is
Sími: 510 2211 Fax: 510 2201

Verkefni: Kiðhólsbraut 3, Öndverðarnesi.

Heiti: Burðarbol: Grunnmynd sökkla og sérmyndir.

Hönnun: VÉFILL ODDSSON kt. 101237-3829 — VERKFRÆÐINGUR FVFÍ – FRV

ÓÐINN ÁRNASSON kt. 231163-5089 — VERKFRÆÐINGUR FVFÍ

Áritun aðalhönnuðar:

M. –

R. G.V.

T. G.V.

Dags. Sept. 2011. Nr. 1372-1-3.