MÓTTEKIÐ
16 JÚLÍ 2009
Byggingafulltrúi uppsv. Ámessýslu og Flóahr.

GÓLFHITAGRIND

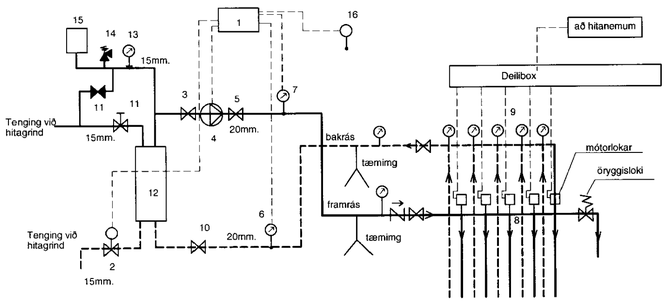

SNIÐ í gólfplötu 1:20

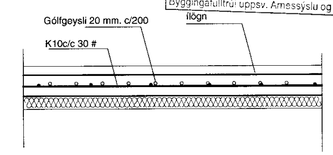

Yfirlit yfir gólfgeisla

nr.	hitaþörf w	afköst utan markaðs.svæðis	afköst innan markaðs.svæðis	heildar afköst slaufu,W
1	700	0	740	740
2	500	670	570	1240
3	700	500	740	1240
4	1000	650	1150	1800
5	3150	190	1920	2110

Samtala: 6050 7130

Ofnaskrá:

nr.	hitaþörf w	mesta h.	mesta l.	valin ofngerð
101	600		600	handklæðaofn

SKÝRINGAR

1 Stjórnstöð frá t.d. Danfoss með útiskynjun
2 Stjórnloki t.d. Danfoss tilh. kerfi P30
3 Stopploki 20mm.
4 Dæla t.d. Grundfoss 25/60
5 Stopploki 20mm.
6 Hitanemi t.d. Danfoss tilh. kerfi P30
7 Öryggishitarofi tengist 1 stilllist á 50 ° C
8 Gólfhitakista með stillilokum
9 Gólfhitakista með stjórnlokum sem tengjast hitanemum
10 Stopploki 20mm.
11 Stilliloki 15mm
12 Varmaskiptir Hitaveita 80/40 °C, gólfhiti 45/35° C.
13 Þrýstimælir
14 Öryggisloki 20mm 4 bar.
15 Þennsluker 8L /0,5 bar
16 Útihitanemi Danfoss

Pípur eru 20 mm.-Pex- lagnir með súrefniskápu.á neðri hæð
Pípur eru 16 mm.-Pex- lagnir með súrefniskápu.á efri hæð
Lagnir eru þrýstiprófaðar skv. leiðbeiningum framleiðanda.
Lagnir í grindum, kistum og að/frá efri hæð,
eru stállagnir samkv. DIN2440, þrýstiprófaðar með
6 bar þrýstingi, sem skal standa í 24 klst.

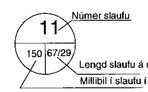

Númer slaufu
Lengd slaufu á mörkuðu svæði og utan markaðssvæðis
Millibil í slaufu í mm.

Hitalagnir

Gólfhitalagnaefni t. d. REHAU frá Fjöltækni.
Hitalagnir að handklæðaofni, eru rör í rör kerfi,
Sverleiki að tengistað handklæðaofns er 16 mm.álpex

Hitalagnir í veggjum, tengingar að ofni, stálpípur t.d. Mannenntsmann, pressfittingslagnir, eða annað sambærilegt, viðurkenndt lagnaefni.
Ofnakerfi skal þrýsiþrófa með 6kg/cm2 í 24 klst.
Öll vinna og efni skal vera í samræmi við gildandi reglugerðir og staðla
Á ofn komi sjálfvirkur ofnloki

Vatnslagnir

Vatnslagnir eru
Ál-pex eða sambærilegt.
Allt efni og vinna skal vera samkvæmt gildandi reglugerðum og stöðlum og vottað af Rb.
Kerfi skal þrýsiþrófa samkvæmt fyrirmælum framleiðanda.

sverleiki lagna að hverju tæki er 16mm, nema annað
Allt efni og vinna skal vera samkvæmt gildandi reglugerðum og stöðlum.

Frárennslislagnir

Lagnir ofan plötu eru úr PP plasti viðurkenndu til notkunar innanhúss.

Loftstokkar

Loftstokkar skulu vera úr blikki

Framrennsli ofnakerfis
Bakrennsli ofnakerfis
Kalt neysluvatn
Heitt neysluvatn

Teiknistofan Röðull
Knarrarvogi 4 Reykjavík
S: 5683577 Fax 5683522

Verkheiti: Lymgás 4 Grímsnesi
Verkhluti: Skýringar v. vatns- og hitalagna

Mkv. 1:50		Hannað: hg	
Dags: júní 2009		Teknað: hg	
Breytt:		Yfirfarið: hg	
Breytt:		Fjöldi blaða 7	
Breytt:		Blað nr. 303	
Breytt:			

Helgi Gunnarsson kt. 050350-4879 h.s. 5544708 gsm 6921020 nmt. 8533489
Jón Rafns Antonsson kt. 240347-2539 h.s. 5670775 gsm. 8928377 nmt. 8528377